CITROËN

CAMIONNETTES DIESEL

850 kg - 1000 kg - 1500 kg - 1600 kg

MODÈLES 1964 à 1972

N° 615

SOCIÉTÉ ANONYME AUTOMOBILES CITROËN
Capital 600.000.000 F — Siège Social : 117 à 167, quai André-Citroën, PARIS XVe
SERVICE DES PIÈCES DE RECHANGE
23, rue Ernest-Cognacq, 92-LEVALOIS-PERRET
Adresse télégraphique : Citroën-Levalois Telex : 62732 • 62733 Téléphone : 739-33-14

R. C. Paris 64 B 5019

INDICATIONS GÉNÉRALES

Le présent catalogue comprend des illustrations et la nomenclature des pièces mécaniques et de carrosserie des camionnettes « 850 k - 1000 k - 1500 k - 1600 k » diesel « Indenor ».

a) **Présentation.** — La reliure est constituée par un système permettant le remplacement facile des pages, lorsque des corrections importantes y seront apportées.

b) **Classement et nomenclature.** — Les pièces sont classées par organes ou ensembles. Sur les planches illustrées, elles sont groupées en ordre de montage avec indication d'un repère pour chaque pièce. Dans le texte placé en regard, elles sont classées en ordre correspondant au repère (colonne 1).

Le nombre d'exemplaire de chaque pièce figurant dans un organe ou sous-ensemble est indiqué dans la colonne coefficient (K).

Les cotes et caractéristiques figurant dans les textes ne sont données qu'à titre indicatif, notre Bureau d'Etudes pouvant à tout moment y apporter des modifications.

Les cotes sont indiquées en millimètres.

c) **Lecture du catalogue.** — Consulter tout d'abord la légende des symboles pour identifier le type de châssis et de carrosserie ; se reporter ensuite au tableau des groupes. En tête de chaque groupe vous trouverez le détail des sous-groupes. Rechercher la pièce sur la planche illustrée qui en indique le repère, se reporter au repère sur la page de texte, et lire le numéro qui y correspond.

Pour les pièces qui ne comportent pas d'illustration, rechercher directement dans le texte désignation et numéro.

Si, exceptionnellement, vous n'avez pas la certitude de nous passer commande d'une façon exacte, il est utile de nous indiquer : numéro de châssis et numéro de moteur.

Pour vous faciliter la recherche d'une pièce, dont vous ne connaîtriez que le numéro, nous avons établi dans le présent catalogue un index numérique vous indiquant le sous-groupe où figure la pièce considérée.

d) **Recommandation.** — Vous devez apporter le plus grand soin à respecter scrupuleusement :

— les lettres (majuscules en préfixe ou suffixe),

— les tirets séparant les deux nombres.

L'omission d'un de ces éléments dans la rédaction d'un numéro en modifie totalement le sens, vous risqueriez donc, en faisant une erreur dans la rédaction du numéro de pièce, de recevoir une pièce totalement différente de celle désirée.

e) **Prix et conditions de vente.** — Les prix sont donnés dans un fascicule distinct, ils peuvent être modifiés à tout moment.

Les conditions de vente figurent en tête de notre tarif pièces de rechange

LÉGENDE DES SYMBOLES

SERVANT A LA DÉSIGNATION DES TYPES DE CHASSIS ET DE CARROSSERIE

(modèles avec moteur diesel)

SYMBOLES	CARACTÉRISTIQUES GÉNÉRALES	SYMBOLES	CARACTÉRISTIQUES GÉNÉRALES
	→ 10/68		
TYPE HG	**Moteur :** INDÉNOR - XD - P4 - 85 - 4 cylindres 85 × 80 **Boîte de vitesses :** 3 vitesses - couple 6 × 29 **Direction :** à crémaillère **Frein à main :** sur roues AV **Voie AV :** 1,628 m **Voie AR :** 1,660 m **Roues :** 17 × 400 **Carrosserie :** Fourgon **Charge utile :** 1500 kg	TYPE HL	Mêmes caractéristiques que type HG sauf : **Charge utile :** 850 kg → 10/68 **Charge utile :** 1000 kg 10/68 →
		TYPE HGP	Mêmes caractéristiques que type HG sauf : **Carrosserie :** Plateau (cabine ouverte ou fermée)
		TYPE HGV	Mêmes caractéristiques que type HG sauf : **Carrosserie :** Bétaillère
TYPE HG	10/68 →		
	Moteur : INDÉNOR - XD - P4 - 88 - 4 cylindres 88 × 80 **Charge utile :** 1600 kg		

TABLEAU DES GROUPES

N° GROUPE	DÉSIGNATION DES ORGANES	TÉLÉPHONE
1	MOTEUR - BOITE DE VITESSES - COMMANDE DE BOITE - POMPE D'INJECTION	43-10
2	ORGANES EXTÉRIEURS AU MOTEUR - GÉNÉRATRICE - FILTRE A AIR - TUBULURES	41-47
3	ESSIEUX - SUSPENSION - DIRECTION	43-20
4	FREINS - COMMANDES DE FREIN ET DÉBRAYAGE - CANALISATIONS - TRANSMISSIONS	43-66
5	TABLEAU DE BORD - ACCESSOIRES - SIGNALISATION - ÉCLAIRAGE - CABLERIES	43-94
6	SUSPENSION MOTEUR - ALIMENTATION DE COMBUSTIBLE - ÉCHAPPEMENT - REFROIDISSEMENT - CLIMATISATION	43-41
7	CARROSSERIE - GLACES - SERRURES - PLANCHE DE BORD - PARE-CHOCS	40-45
8	INSONORISATION - SIÈGES - GARNITURES - ACCESSOIRES DE ROUES	43-56

GROUPE 1

SOUS-GROUPES	DÉSIGNATION DES CHAPITRES
1-001	Moteur
1-112	Culasse - Couvre-culasse
1-114	Cylindre - Carter
1-121	Vilebrequin - Bielles - Pistons
1-123	Arbre à cames
1-124	Rampe de culbuteurs - Soupapes
1-143	Pompe d'injection - Circuit d'injection
1-222	Pompe à huile
1-231	Pompe à eau
1-033	Boîte de vitesses complète
1-331	Boîte de vitesses - Carter
1-333	Boîte de vitesses - Pignons - Arbres
1-334	Commande des vitesses - Fourchettes
1-343	Différentiel

MOTEUR

NOTA : Les moteurs sont fournis :

Avec : Traverse, support, pompe d'injection, pompe à eau, injecteurs, tubulures d'admission et d'échappement, épurateur d'huile, biellettes d'accélérateur.

Sans : Alternateur ou dynamo, démarreur, embrayage, filtre à air, ventilateur.

I	NUMÉROS	K		Moteur
		1		
	HG 1-03 A		85 × 80 - N.F.P. → 1/65.	Pompe d'injection. « Bosch » (« Silto »). Plaque 845.148 à 856.000.
	HG 1-03 B		85 × 80 - N.F.P. 1/65 → 2/66.	Pompe d'injection. « Bosch » (« Silto »). Sans entretoise entre moteur et boîte. Plaque 856.001 à 860.034.
	HG 1-03 C		85 × 80 - N.F.P. 2/66 → 10/68.	Pompe d'injection roto-diesel. Plaque à partir de 864.312.

I	NUMÉROS	K			
	HG 1-03 F		88 × 80	10/68 → 4/71.	Pompe d'injection roto-diesel. Plaque à partir de 2.200.000.
	8 H 5 416 836 C		88 × 80	4/71 →.	Pompe d'injection roto-diesel. Joint de culasse « Vitocor ». Plaque à partir de 2.211.829.
					Pochette de joints moteur :
	ZC 9000 275 U	1			(SEV) sans joint de culasse.
	1 H 5 416 835 S	1		4/71 →.	– avec joint de culasse.

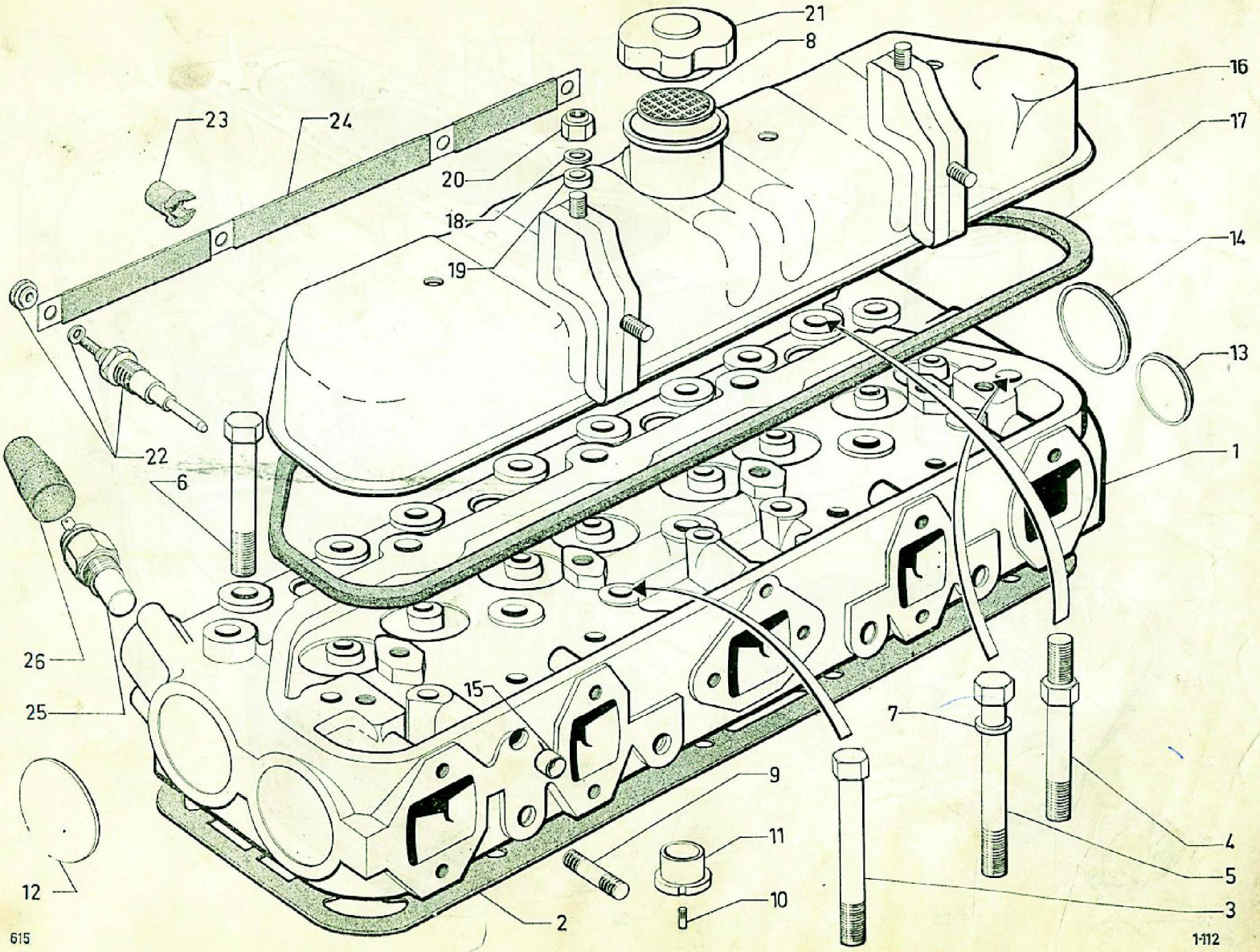
21
8
16
23
24
17
20
18
14
19
13
22
1
6
26
15
7
25
9
4
11
5
12
10
3
2
615
1-112

Culasse - Couvre-culasse

I	NUMÉROS	K		
			85 × 80.	
1	HG 112-01 A	1	→ 10/68	Culasse goujonnée avec sièges, guides de soupape et chambres de turbulence :
			R.p. HG 112-010 A d.e.o. 1-HG 132-202 A 1-HG 132-204 A.	
	HG 112 010 A	1	Pour remplacement HG 112-01 A.	–
			88 × 80.	
	HG 112-01 B	1	7902 003 273 10/68 →.	+7932567717 +7 932567719
2	2 H 5 416 829 B	1	RP 7932566274 1/71 →.	Joint de culasse « Vitocor ». Remplace « Curtylame ».
3	HG 112-4	6	TH 11 × 118.	Vis :
4	HG 112-4 A	1	TH 11 × 118 - 1 ⌀ 8 × 25.	–
5	HG 112-4 B	7	TH 11 × 110.	–
6	HG 112-4 C	8	TH 11 × 92.	–
7	HG 112-69	22	11,5 × 24 × 3.	Rondelle.
8	HG 221-83	1	⌀ 52.	Tamis.
9	HG 112-70 A	10	8 × 41.	Goujon.
10	HG 112-72 A	4	R.m.p. 10/68 →.	Goupille.
11	HG 112-73	4	⌀ 35,50 (1°) → 10/68.	Chambre de turbulence :
	HG 112-73 A	4	⌀ 35,05 (2°) → 10/68.	–
	HG 112-173 A	4	10/68 →.	–
12	HG 112-94	2	⌀ 60.	Bouchon expansible :
13	HG 112-94 A	1	⌀ 42.	–
14	HG 112-94 B	1	⌀ 52.	–
15	HG 112-95	4	⌀ 13,5.	Bouchon :
	HG 112-95 A	1	⌀ 15,5.	–
16	HG 132-2	1	→ 10/68.	Couvre culasse :
	HG 132-202 A	1	R.m.p. 1/70 → d.e.o. 1-HG 132-204 A.	–
17	HG 132-4	1	→ 10/68.	Joint liège :
	HG 132-4 A	1	10/68 → 1/70.	–
	HG 132-204 A	1	1/70 →.	– caoutchouc.
18	HG 132-209 A	4	8 × 20 × 1,5 1/70 →.	Joint.
19	HG 132-83	4	7 × 18 × 1,5.	Rondelle.
20	HG 132-90	4	7 × 100..	Écrou « Nylstop » de couvre-culasse.
21	HG 221-6	1		Bouchon.
22	HG 262-1	4	→ 7/70.	Bougie de préchauffage « Bosch » :
	1 H 5 401 166 B	4	RP 5.415.813 7/70 →.	–
23	HG 262-98	4		Protecteur.
24	HG 262-99	1		Barrette.
25	1 H 5 418 111 L	1	5/71 →.	Thermo-contact (montage alternateur).
26	1 H 5 418 112 X	1	5/71 →.	Capuchon de thermo-contact.

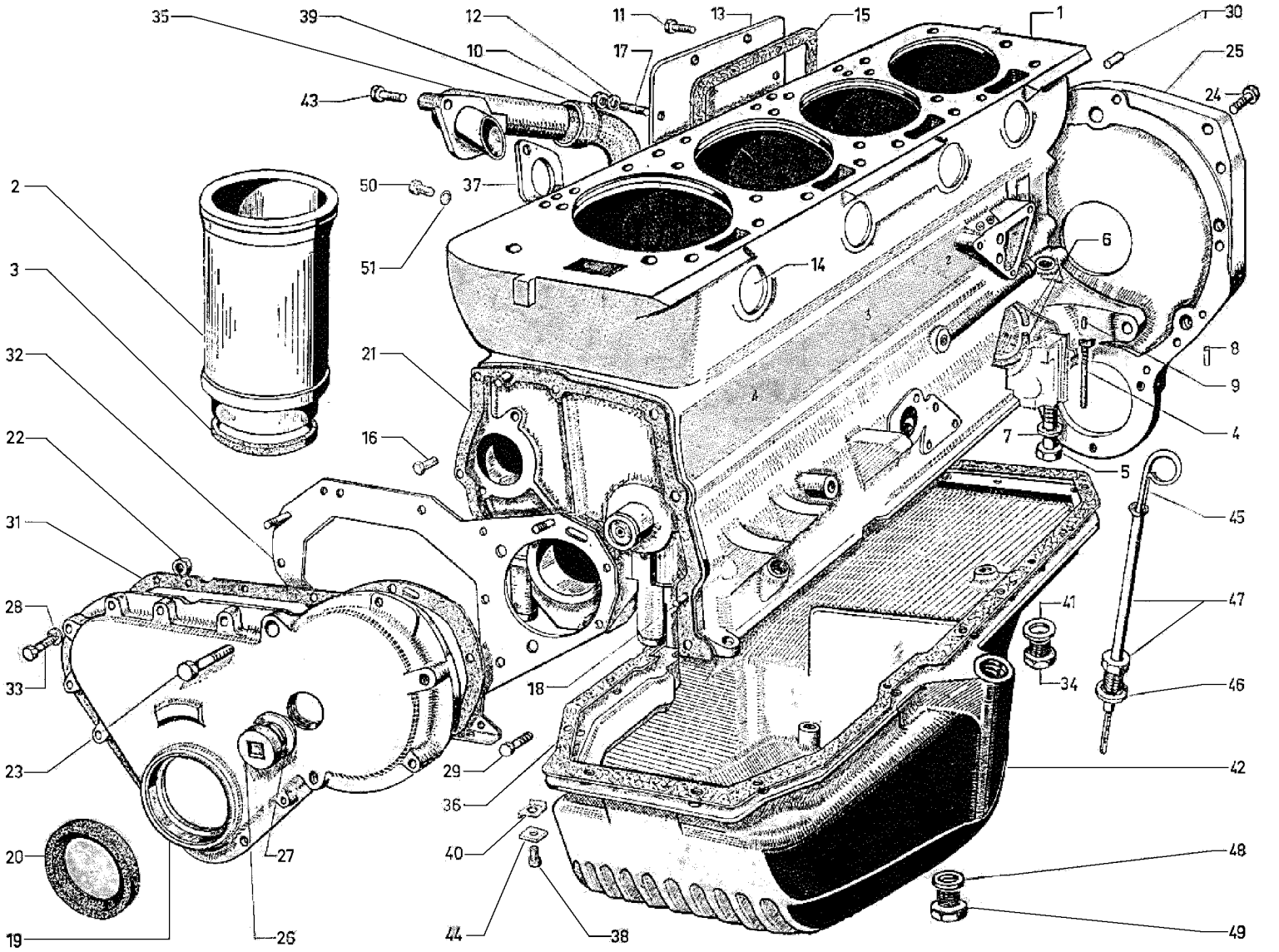
35
39
12
11
13
15
1
30
10
17
25
43
24
2
50
37
6
3
51
14
32
21
8
9
4
22
16
7
5
31
45
28
41
47
33
18
34
46
23
29
42
36
20
27
40
48
19
26
44
38
49
615
1-114

Cylindre - Carter

I	NUMÉROS	K		
1	8 H 5 415 745 U	1	R.m.p. 3/71 → → 10/68 d.e.o. 1-5 424 934 Z.	Cylindre.
2	2 H 5 424 932 C	1	⌀ 85.	Jeu de 4 chemises, avec pistons, segments, axes et joint de culasse :
	2 H 5 416 834 F	1	⌀ 88. R.m.p. 4/71 →.	– pistons hauts.
	HG 111-010 A	1	⌀ 85 2/70 → R.p. 5 424 934 Z.	– bloc unifié 4 × 88.
	2 H 5 424 934 Z	1	⌀ 85. 5.475.302 .	– pistons hauts.
3	HG 111-3	4		Joint.
4	HG 113-12	2	L 85.	Joint.
5	HG 113-52	10	TH 14 × 87.	Vis.
6	HG 113-54	2		Demi-joint.
7	HG 113-87	10	15 × 28 × 1,5.	Rondelle « Blocfor ».
8	HG 113-88	4	14 × 18.	Goupille.
9	HG 113-89	2	5 × 18.	Goupille.
10	HG 114-75	2	H 6 × 100.	Écrou.
11	HG 114-76	10	TH 6 × 12.	Vis.
12	HG 114-77	12	⌀ 6.	Rondelle « Blocfor ».
13	HG 114-79	2	6 ⌀ 7 → 1/66.	Porte de visite :
	HG 114-79 A	2	6 ⌀ 7 1/66 →. 96 × 192.	–
14	HG 114-81	4	⌀ 32.	Bouchon de chambre d'eau.
	HG 114-55	1	⌀ 42.	Bouchon AR d'arbre à cames.
15	HG 114-82	2	6 ⌀ 7 → 1/66.	Joint (liège) :
	HG 114-82 A	2	6 ⌀ 7 1/66 →. 96 × 192.	–
16	HG 114-83 A	1	1 ⌀ 15.	Bouchon.
17	HG 114-96	2	6 × 21.	Goujon.
18	HG 114-100	2	8 × 24.	Pied de centrage.
19	HG 131-1	1		Carter.
20	HG 131-2	1	42 × 60 × 12.	Joint.
21	HG 131-11	1		Joint (papier).
22	HG 131-81	6	H 7 × 100.	Écrou.
23	HG 131-82	2	TH 7 × 45.	Vis.
24	HG 131-83	2	TH 12 × 48 → 1/65.	Vis :
	HG 131-83 A	1	TH 12 × 38 1/65 →.	–
25	HG 131-86	1	→ 1/65.	Entretoise (référence 561-885).
26	HG 131-87	1	⌀ 32.	Bouchon.
27	HG 131-88	1	24,5 × 30 × 1.	Joint.
28	HG 131-89	15	⌀ 7.	Rondelle « Blocfor » :
		14	10/68 →.	–
29	HG 131-90	2	TH 7 × 17.	Vis :
		1	10/68 →.	–
	HG 131-103	1	TF 7 × 15 10/68 →.	–

Cylindre - Carter *(Suite)*

I	NUMÉROS	K		
30	HG 131-92	2	20 × 20.	Goupille.
31	HG 131-93	1		Joint (papier).
32	HG 131-95	1		Tôle.
33	HG 131-98	5	TH 7 × 50.	Vis.
34	HG 132-1	1	16 × 27.	Bouchon.
35	HG 132-6 A	1	⌀ ext. 31,5 9/68 → R.m.p. - d.e.o. 1-HG 132-76 A.	Tubulure d'évacuation.
36	HG 132-9	1		Joint.
37	HG 132-58	1	2 ⌀ 6 - entr. 54.	Joint.
38	HG 132-63	20	TH 7 × 20 → 1/65.	Vis :
	HG 132-63 A	20	TH 7 × 17 1/65 →.	–
39	HG 132-76 A	1	⌀ int. 24 et 30 9/66 → R.m.p. - d.e.o. 1-HG 132-6 A.	Tube.
40	HG 132-80	3	1 ⌀ 7 → 10/68.	Arrêtoir.
41	HG 132-93	1	16,5 × 22 × 1.	Joint.
42	HG 132-98	1	→1/65.	Carter :
	HG 132-98 B	1	R.m.p. 10/68 → 10/71 1/65 → d.e.o. 1-HG 221-8 B 1-HG 222-25 C.	–
	2 H 5 424 308 V	1	10/71 →.	–
43	HG 132-115	1	TH 6 × 20.	Vis :
	HG 132-115 A	1	TH 6 × 45.	–
44	HG 132-119	20	25 × 17 1/65 →.	Plaquette.
45	HG 221-8	1	L 308 → 1/65.	Jauge d'huile :
	HG 221-8 B	1	L 360 10/68 → R.m.p.	–
46	HG 221-59	1	14,5 × 19 × 1.	Joint.
47	HG 221-98	1	L 230 → 1/65.	Guide de jauge :
	HG 221-98 A	1	L 230 1/65 →.	– avec vis soudée à 27 mm de l'extrémité.
48	HG 222-63	1	18 × 24 × 2.	Joint.
49	HG 223-99	1	⌀ ext. 24.	Bouchon :
50	HG 235-22 A	1	R.m.p. 6/68 →.	– de vidange d'eau.
51	HG 235-23 A	1		Joint.
		4		Bouchon de canalisation d'huile transversale sur carter.
	HG 114-83 B	4		Bouchon de canalisation d'huile transversale.

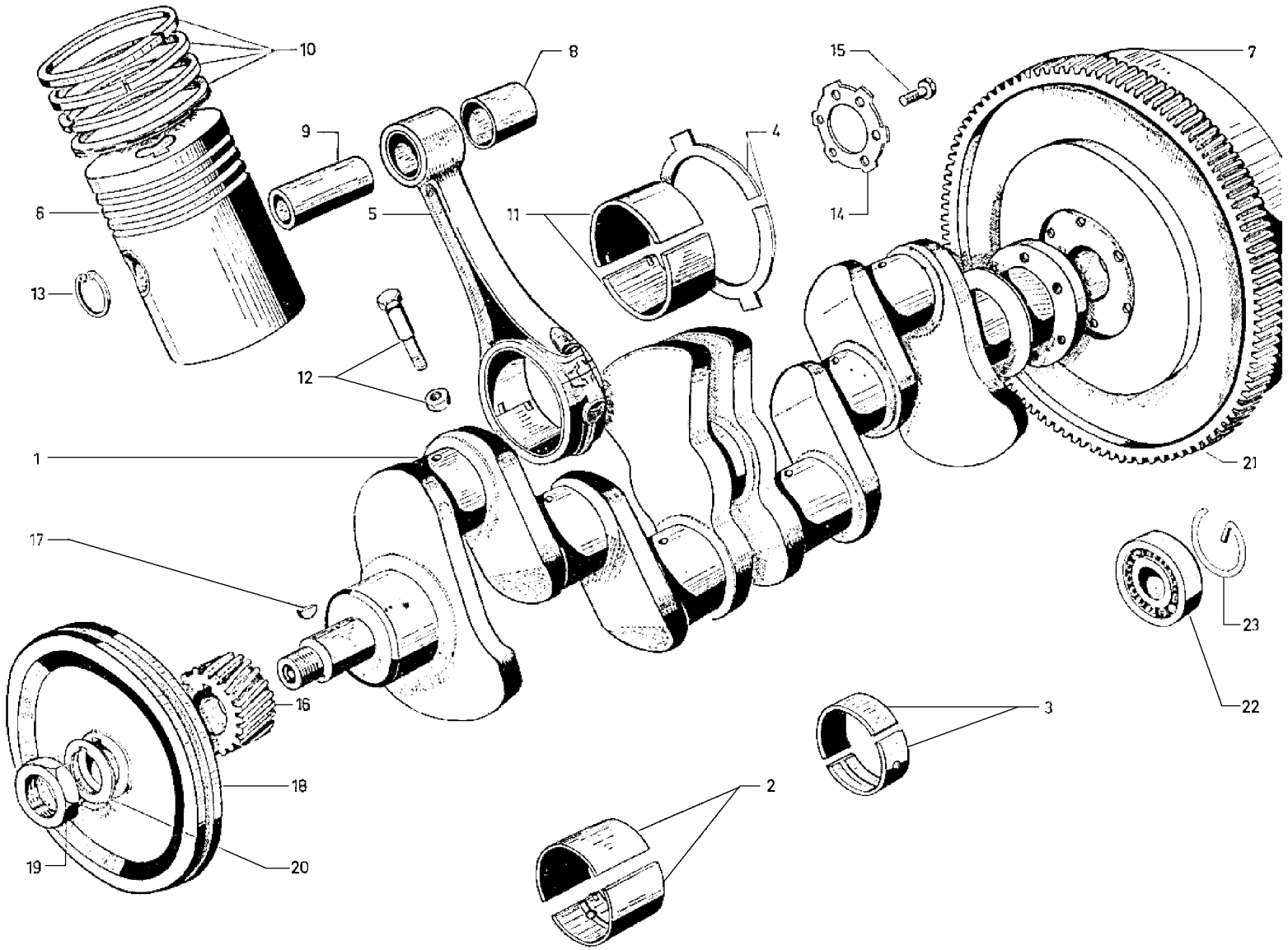
10
8
15
7
9
4
6
5
11
14
13
12
1
21
17
23
16
3
22
18
2
19
20

Vilebrequin - Bielles - Pistons

I	NUMÉROS	K		
1	HG 121-04	1		Vilebrequin.
2	HG 113-20	3	⌀ 55 - *l* 30.	Coussinet de palier AV, milieu et AR :
	HG 113-20 A	3	⌀ 54,7 - *l* 30 (1°).	– côté réparation.
	HG 113-20 B	3	⌀ 54,5 - *l* 30 (2°).	–
	HG 113-20 C	3	⌀ 54,2 - *l* 30 (3°).	–
3	HG 113-23	2	⌀ 55 - *l* 22.	Coussinet de palier intermédiaire.
	HG 113-23 A	2	⌀ 54,7 - *l* 22 (1°).	– côté réparation.
	HG 113-23 B	2	⌀ 54,5 - *l* 22 (2°).	–
	HG 113-23 C	2	⌀ 54,2 - *l* 22 (3°).	–
4	HG 113-90	2	⌀ int. 62.	Rondelle (2 pièces)
	HG 113-90 A	2	⌀ int. 62.	– (côté réparation)
5		4		Bielle baguée sans coussinet :
	HG 121-01		Fournie pour repère 1-2-A-B-C.	– repère A.
	HG 121-01 A		Fournie pour repère 5-4-3.	– repère 4.
	HG 121-01 B		Fournie pour repère D-E-F-G-H.	– repère F.
6		4	⌀ 85.	Piston avec axe et segments :
	HG 121-03		→ 10/68.	– repère A.
	HG 121-03 A		→ 10/68.	– repère B.
			⌀ 88.	
	HG 121-03 B		10/68 → 4/71.	– repère A.
	2 H 5 416 832 J		H 95,35 4/71 →.	–
	HG 121-03 C		10/68 → 4/71.	– repère B.
	2 H 5 416 833 V		H 95,35 4/71 →.	–

I	NUMÉROS	K		
7	HG 121-05	1	e 83 → 1/65.	Volant :
	2 H 5 424 331 V		e 64 3/70 →	–
			R.m.p.	
8	HG 121-2	4	28 × 31,5 × 29,5.	Bague.
9	HG 121-4	4	28 × 72.	Axe.
10			⌀ 85 → 10/68.	Segment :
	HG 121-6	4	e 2.	– étanchéité chromé.
	HG 121-6 A	8	– 2.	– étanchéité normal.
	HG 121-7 A	4	– 4,5.	– racleur (« U - Flex »).
			⌀ 88 10/68 →.	Segment :
	HG 121-6 B	4		– étanchéité chromé.
	HG 121-6 C	8		– étanchéité normal.
	HG 121-7 B	4		– racleur.
11	HG 121-9	4	⌀ 50.	Coussinet de tête de bielle :
	HG 121-9 A		⌀ 49,7 (1°).	– côté réparation.
	HG 121-9 B		⌀ 49,5 (2°).	–
	HG 121-9 C		⌀ 49,2 (3°).	–
12	HG 121-13	8	10 × 58.	Vis avec écrou.
13	HG 121-76	8	⌀ ext. 30 - e 1.	Segment.
14	HG 121-91	1	⌀ 90.	Arrêtoir.

Vilebrequin - Bielles - Pistons *(Suite)*

I	NUMÉROS	K		
15	HG 121-92 A	6	R.m.p. 4/67 → .	Vis.
16	HG 122-2	1		Pignon 20 dents.
17	HG 122-89	2	6 × 9.	Clavette.
18	HG 231-5	1	⌀ ext. 129.	Poulie.
19	HG 231-69	1	24 × 150.	Écrou.
20	HG 231-91	1	⌀ ext. 46 → 4/69.	Arrêtoir.
21	HG 533-1 A	1	⌀ int. 255 → 3/70.	Couronne :
	2 H 5 403 075 B	1	⌀ int. 257 3/70 → .	–
22	ZC 9620 103 U	1	17 × 40 × 12 R.m.p. 9/64 →	Roulement.
23	ZC 9620 522 U	1		Segment d'arrêt.

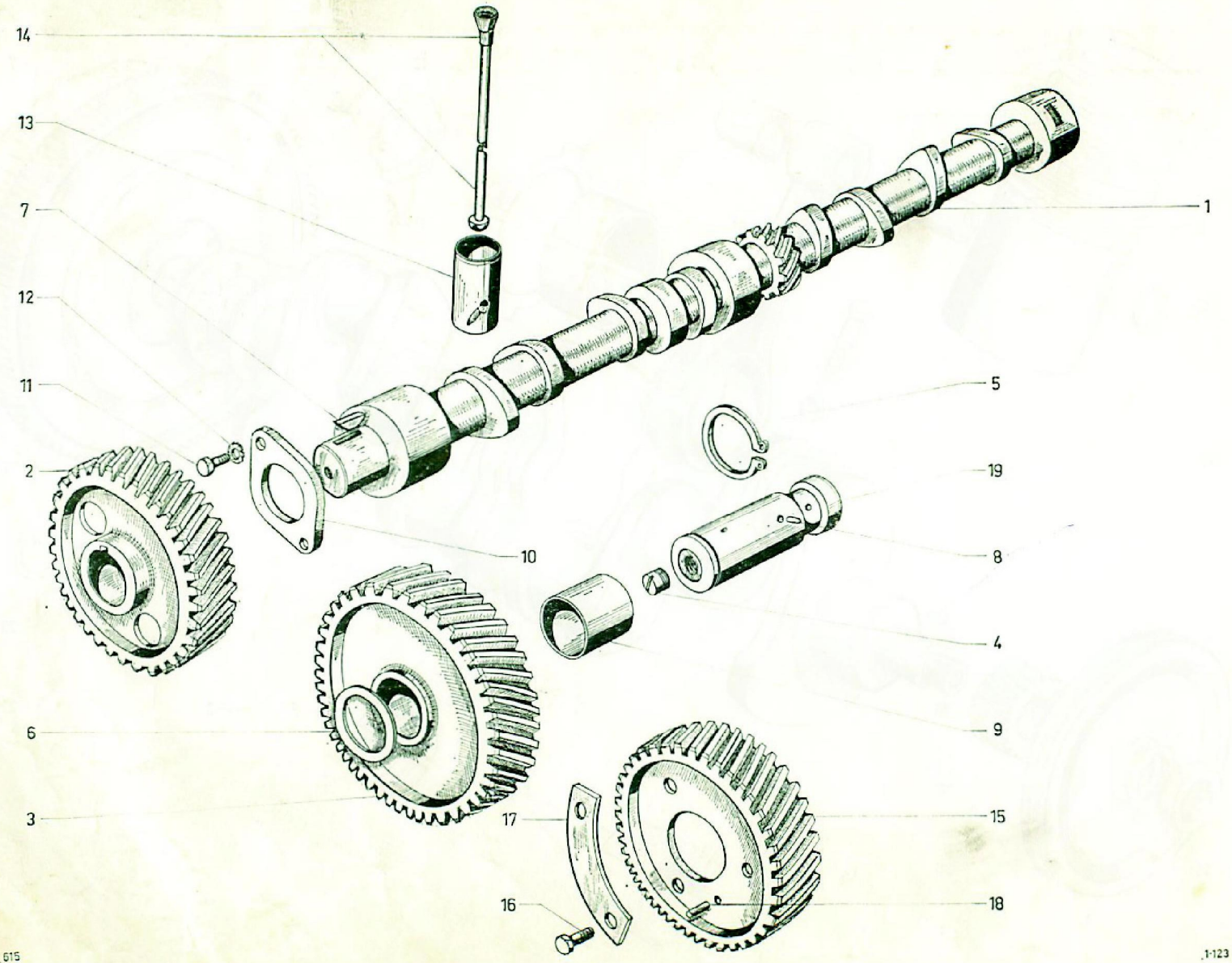
14
13
7
12
11
2
6
3
1
5
19
8
10
4
9
17
15
16
18

Arbre à cames

I	NUMÉROS	K		
1	HG 123-1	1	L 514.	Arbres à cames.
2	HG 122-1	1		Pignon 40 dents.
3	HG 122-14	1		Pignon 44 dents.
4	HG 122-86	1	9 × 8,5.	Bouchon.
5	HG 122-87	1	e 1,5.	Segment.
6	HG 122-88	1	28 × 40 × 20.	Entretoise.
7	HG 122-89	1	6 × 9.	Clavette.
8	HG 122-90	1	4 × 13.	Goupille.
9	HG 122-92	1	28 × 31,5 × 27.	Bague.
10	HG 123-50	1	Entr. 62.	Bride.
11	HG 123-98	2	TH 8 × 20.	Vis.
12	HG 123-99	2	∅ 8.	Rondelle « Blocfor ».

I	NUMÉROS	K		
13	HG 124-1 A	8	R.m.p. 10/68 →.	Poussoir.
14	HG 124-5	8	L 248.	Tige.
15	HG 143-14	1	→ 2/66.	Pignon 40 dents :
	HG 143-14 A	1	2/66 → 10/68.	–
	HG 143-14 B	1	10/68 → 5/71.	–
	1 H 5 418 190 V	1	*l* 25 5/71 →.	–
16	HG 143-50	3	TH 8 × 15 → 2/66.	Vis :
	HG 143-50 A	3	2/66 →.	–
17	HG 143-71	2	→ 2/66.	Arrêtoir :
	HG 143-71 A	2	2/66 → 10/68	–
			R.p. HG 143-76.	
	HG 143-76	3	10/68 →.	Rondelle « Onduflex ».
18	HG 143-85	1	6 × 12 → 2/66.	Plot de centrage :
	HG 143-85 A	1	2/66 →.	–
19	HG 122-11	1	∅ 28 - L 61,5.	Axe.

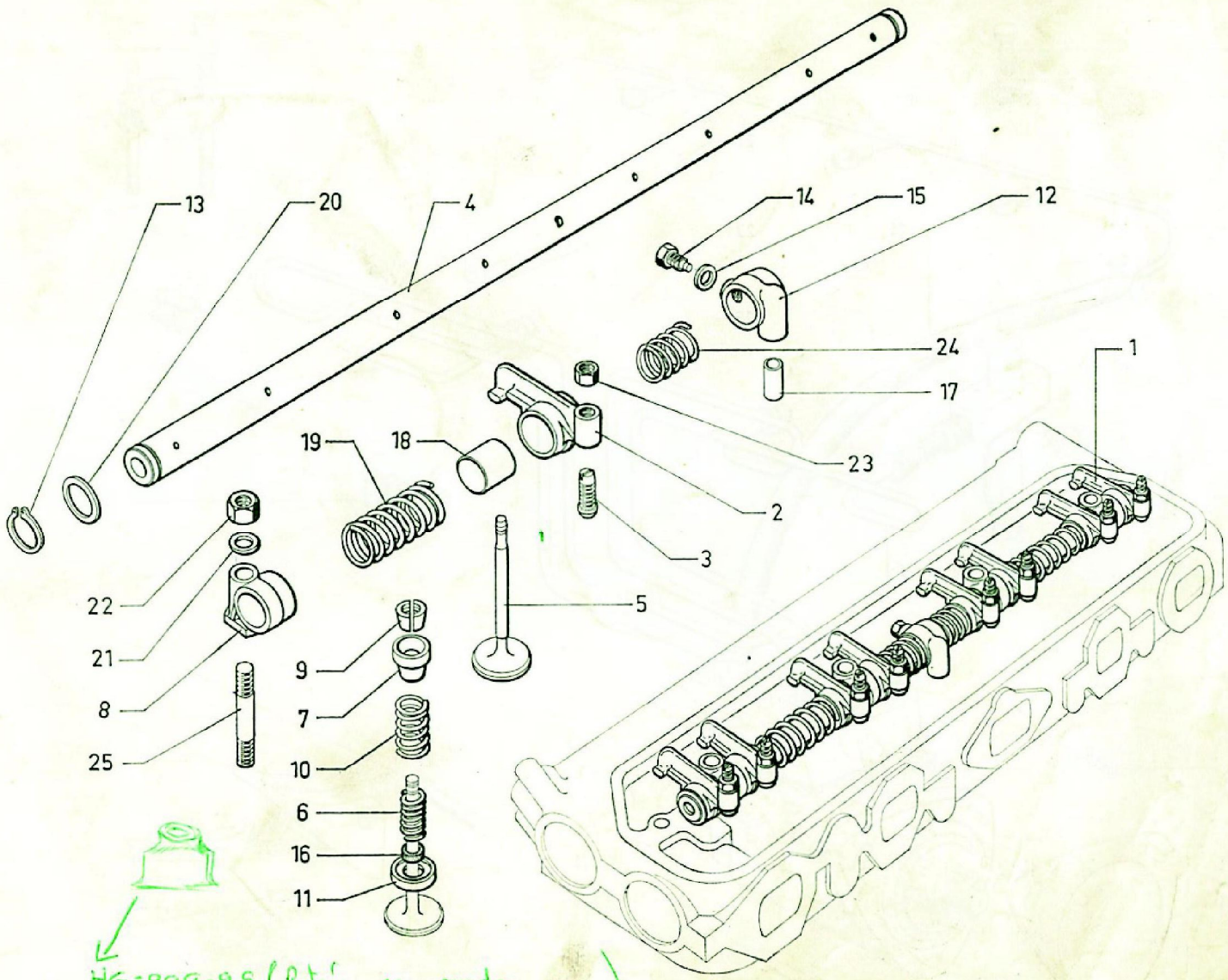

HG-999-99 (Retén comprado en BMW para guías de válvula (BMW 1800)

Rampe de culbuteurs - Soupapes

I	NUMÉROS	K			
1	HG 124-01 A	1	R.m.p.	10/68 →.	Rampe.
2	HG 124-02	8		→ 10/68.	Culbuteur avec vis de réglage :
	HG 124-02 A	8		10/68 →.	–
3	HG 124-4	8	7 × 32.		Vis.
4	HG 124-6	1	16 × 410	→ 10/68.	Axe :
	HG 124-6 A	1		10/68 →.	–
5		4			Soupape :
	HG 124-7		ø 38	→ 10/68.	– d'admission.
	HG 124-7 A		ø 40	10/68 →.	–
	5457488	4			
	HG 124-8		ø 31	→ 10/68.	– d'échappement.
	HG 124-8 A		ø 33	10/68 →.	–
	5457489				
6	HG 124-9	8	20 × 35	→ 10/68.	Ressort :
	HG 124-9 A	8		10/68 →.	–
7	HG 124-11	8	30 × 14	→ 10/68.	Cuvette :
	HG 124-11 A	8		10/68 →.	–
8	HG 124-17	4	h 38	→ 10/68.	Support :
	HG 124-17 A	4		10/68 →.	–
9	HG 124-18	8	h 6,80	→ 10/68.	Cône (2 pièces) :
	HG 124-18 A	8		10/68 →.	–
10	HG 124-25	8	31 × 39	→ 10/68.	Ressort :
	HG 124-25 A	8		10/68 →.	–
11	HG 124-27	8	14,5 × 34.		Coupelle.
12	HG 124-30	1		→ 10/68.	Intermédiaire avec tube :
	HG 124-30 A	1		10/68 →.	–

I	NUMÉROS	K			
13	HG 124-66	2	18 × 1	→ 10/68.	Segment :
	HG 124-66 A	2		10/68 →.	–
14	HG 124-71	1	6 × 11.		Vis à têton.
15	HG 124-72	1	6 × 10.		Joint.
16	HG 124-73	8	8 × 14 × 3.		Joint.
17	HG 124-74	1			Joint.
18	HG 124-75	8	16 × 18 × 21	→ 10/68.	Bague :
	HG 124-75 A	8		10/68 →.	–
19	HG 124-80	2		→ 10/68.	Ressort :
	HG 124-80 A	2		10/68 →.	–
20		?	16,5 × 25	→ 10/68.	Rondelle :
	HG 124-85		e 1.		–
	HG 124-85 A		– 2.		–
	HG 124-86		– 1,5.		–
		?	19 × 27	10/68 →.	
	HG 124-85 B		e 2.		–
	HG 124-85 C		– 2,5.		–
	HG 124-85 D		– 3.		–
	HG 124-85 E		– 1,5.		–
21	HG 124-89	4	ø 10.		Rondelle « Blocfor ».
22	HG 124-92	4	H 10 × 150.		Écrou.
23	HG 124-93	8	H 7 × 100.		Écrou.
	HG 131-31				
24	HG 124-98	2	20 × 35	→ 10/68.	Ressort :
	HG 124-98 A	2		10/68 →.	–
25	HG 112-70	4	7 × 35 - 10 × 70.		Goujon.

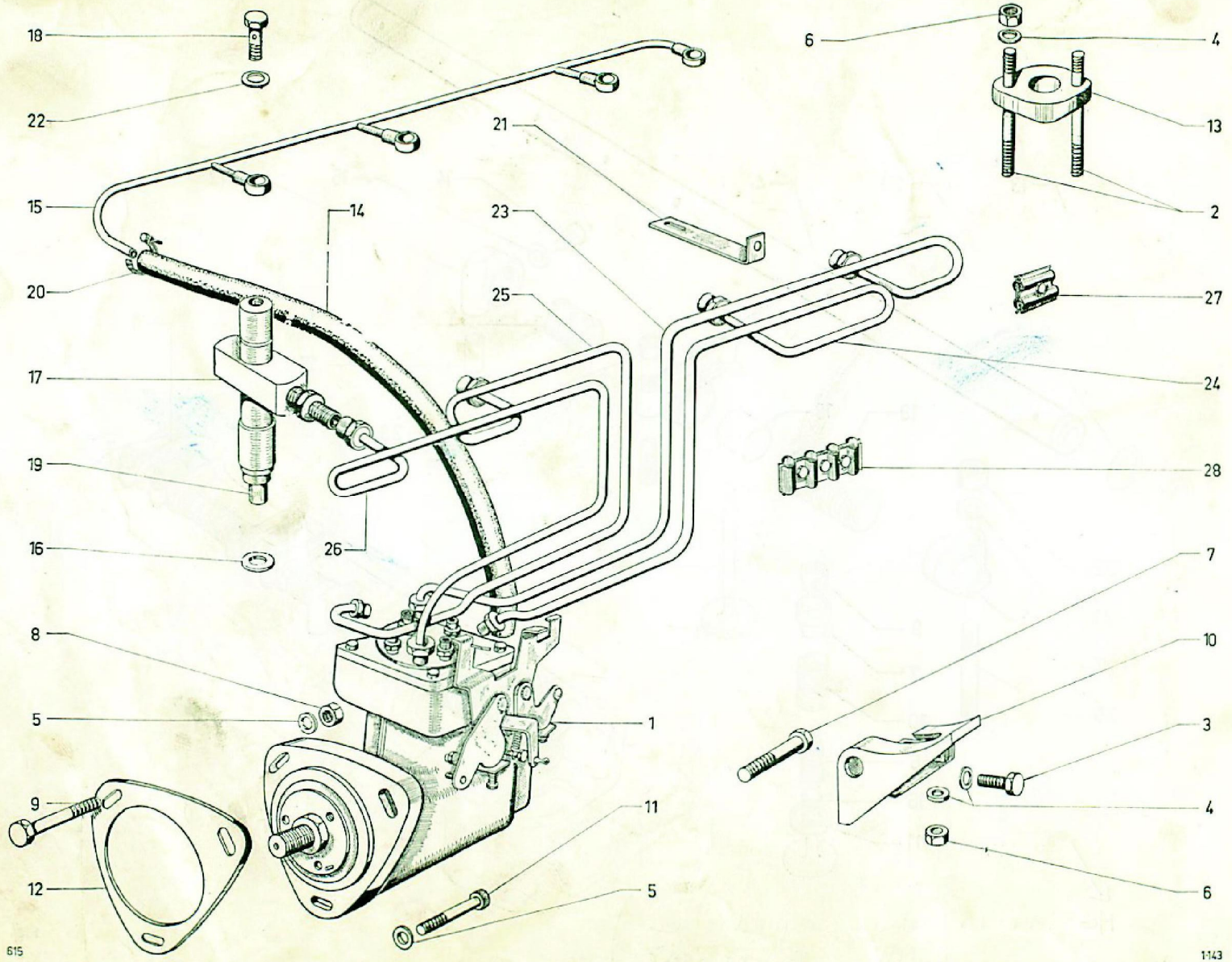
18
22
15
20
17
19
16
8
5
9
12
14
26
21
23
25
6
4
13
2
27
24
28
7
10
3
4
6
1
11
5
615
1143

Pompe d'injection - Circuit d'injection

I	NUMÉROS	K		
1		1		Pompe d'injection complète :
	HG 143-0		→ 2/66.	– « Bosch » (« Silto »). A 490 D 01 06.
	HG 143-0 A		2/66 → 10/68.	– roto-diesel 9005-420.
	HG 143-0 B		10/68 →.	– roto-diesel 3442-260.
2	HG 112-170 A	8	8 × 79 - R.m.p. 12/70 →.	Goujon.
3	HG 123-98	1	TH 8 × 20.	Vis.
4	HG 123-99	10	⌀ 8 → 12/70.	Rondelle « Blocfor » :
		2	12/70 →.	–
	HG 144-268 A	8	8,25 × 18 × 2,5 12/70 →.	Rondelle.
5	HG 124-89	3	⌀ 10.	Rondelle « Blocfor ».
6	HG 141-4	9	H 8 × 125.	Écrou.
7	HG 143-40	1	TH 10 × 110 → 2/66.	Vis :
	HG 143-40 A	2	2/66 →.	–
8	HG 143-68	1	H 10 × 150.	Écrou.
9	HG 143-70	1	TH 10 × 70.	Vis.

I	NUMÉROS	K		
10	HG 143-72	1	→ 2/66.	Support de pompe :
	HG 143-72 A	1	2/66 → 10/68.	–
	HG 143-72 B	1	10/68 →.	Support de pompe.
11	HG 143-81	1	10 × 45 → 2/66.	Vis (tête moletée) :
	HG 143-81 B	2	2/66 →.	–
	HG 143-81 A	1	TH 10 × 40.	–
12	HG 143-87	1		Joint.
13	HG 144-1	4	2 ⌀ 8 - entr. 46 → 12/70.	Bride :
	HG 144-201 A		2 ⌀ 8 - entr. 46,2 12/70 →.	–
14	HG 144-52	1		Tube.
15	HG 144-54	1	Entr. 338.	Collecteur.
16	HG 144-57	4	15,5 × 21 × 2.	Joint.
17		4		Porte injecteur :
	HG 144-76		→ 2/66.	– avec injecteur PM BP 36 K 334-02.
	HG 144-76 A		2/66 → 10/68.	– sans injecteur.
	HG 144-76 B		10/68 →.	– avec injecteur RKB 35 S 5118.
18	HG 144-78	4	8 × 17.	Vis raccord.

Pompe d'injection - Circuit d'injection *(Suite)*

I	NUMÉROS	K		
19		4		Injecteur :
	HG 144-80		→ 2/66.	– PM 06 D 230.
	HG 144-80 A		2/66 → 10/68.	– RBN 12 SD 6236.
	HG 144-80 B		10/68 →.	– 12 SD 6517.
20	HG 144-101	2		Collier.
21	HG 144-102	2	20 × 110.	Support.
22	HG 144-103	8	8 × 12 × 1 → 2/66.	Joint :
	ZD 9245 600 U	8	8 × 12 × 1 2/66 →.	–

EP 82.456.009

I	NUMÉROS	K		
23		1		Tube :
	HG 145-1		Entr. 300 → 2/66.	– cylindre nº 1.
	HG 145-1 A		2/66 →.	–
24	HG 145-2		Entr. 170 → 2/66.	– cylindre nº 2.
	HG 145-2 A		2/66 →.	–
25	HG 145-3		Entr. 65 → 2/66.	– cylindre nº 3.
	HG 145-3 A		2/66 →.	–
26	HG 145-4		Entr. 10 → 2/66.	– cylindre nº 4.
	HG 145-4 A		2/66 →.	–
27	HG 145-91	3		Bride 2 passages (2 pièces).
28	HG 145-94	2		Bride 4 passages (2 pièces).

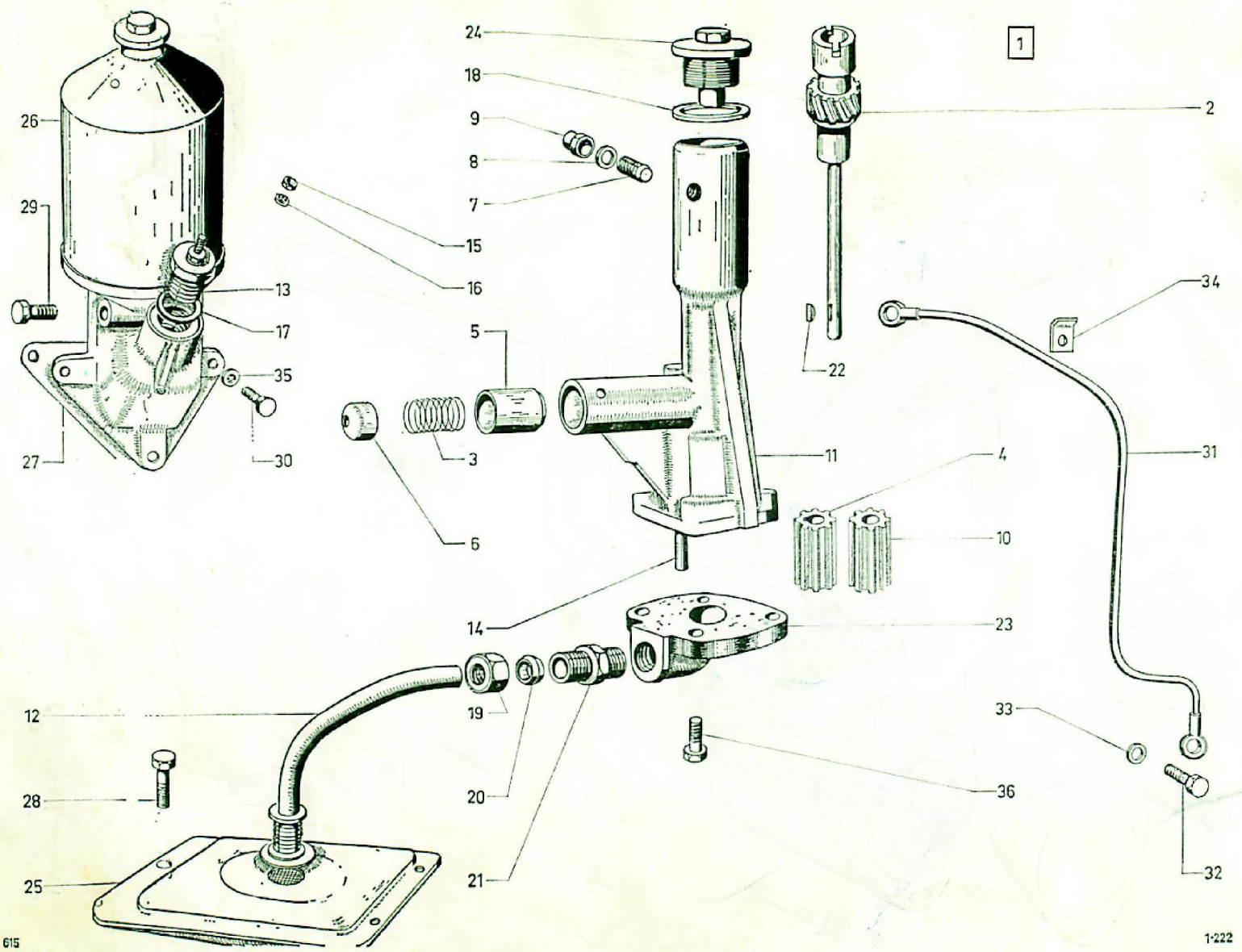
1
2
3
4
5
6
7
8
9
10
11
12
13
14
15
16
17
18
19
20
21
22
23
24
25
26
27
28
29
30
31
32
33
34
35
36
615
1-222

Pompe à huile

I	NUMÉROS	K		
1	HG 222-01	1	→ 1/65 R.p. HG 222-01 C d.e.o. 1-HG 222-67 A.	Pompe à huile complète :
	HG 222-01 C	1	1 ⌀ 18 pour remplacement HG 222-01.	–
	2 H 5 424 301 U		R.m.p. 10/71 → 6/65 → d.e.o. 1-2 H 5 424 306 Y 1/65 → 6/65 d.e.o. 1-2 H 5 424 306 Y 1-HG 222-25 B 1-HG 222-65 1-HG 222-66 1-HG 222-67 A.	–
2	HG 222-1	1	N.F.P.	Arbre.
3	HG 222-5	1		Ressort.
4	HG 222-7	1	L 30 → 6/65 N.F.P.	Pignon (8 dents).
	HG 222-7 A	1	L 30 6/65 → N.F.P.	Pignon (10 dents).
5	HG 222-13	1		Piston.
6	HG 222-15	1		Coupelle.
7	HG 222-116 A	1	10 × 29 12/70 → R.m.p. - d.e.o. 1-HG 222-118 A.	Vis (sans tête).
8	HG 222-17	1	10,5 × 15 × 1.	Rondelle.

I	NUMÉROS	K		
9	HG 222-118 A	1	⌀ 10 12/70 → R.m.p. - d.e.o. 1-HG 222-116 A.	Écrou borgne.
10	HG 222-19	1	L 30 → 6/65 N.F.P.	Pignon (8 dents).
	HG 222-19 A	1	L 30 6/65 → N.F.P.	Pignon (6 dents).
11	HG 222-84	1	→ 6/65 N.F.P. - Voir 2 H 5 424 301 U.	Corps de pompe :
	HG 222-22	1	L 158 6/65 →. N.F.P. - Voir 2 H 5 424 301 U.	–
12	HG 222-25	1	→ 1/65.	Tube avec ressort :
	HG 222-25 A		⌀ 14 1/65 → 6/65.	–
	HG 222-25 B		6/65 → 10/68.	–
	HG 222-25 C		10/68 → 10/71.	–
	2 H 5 424 306 Y		10/71 →.	Tube et crépine.
13	HG 222-27	1	→ 10/69.	Mano-contact :
	HG 222-127 A		10/69 →.	–
14	HG 222-46	1	⌀ 10.	Axe.
15	HG 222-61	1	H 4 × 75.	Écrou.
16	HG 222-62	1	⌀ 4.	Rondelle « Blocfor ».
17	HG 222-63	1	18 × 24 × 2.	Joint.

Pompe à huile *(Suite)*

I	NUMÉROS	K		
18	HG 222-64	?	37 × 44 - e 0,1.	Cale :
	HG 222-64 A		– 0,2.	–
	HG 222-64 B		– 0,5.	–
	HG 222-64 C		– 1.	–
19	HG 222-65	1	H 20 × 175 → 1/65. 6/65 → 10/71.	Écrou.
20	HG 222-66	1	⌀ int. 14 → 1/65. 6/35 → 10/71.	Bague.
21	HG 222-67	1	1 ⌀ 16 - 1 ⌀ 20 → 1/65.	Raccord :
	HG 222-67 A	1	1 ⌀ 18 - 1 ⌀ 20 6/65 → 10/71.	–
22	HG 222-82	1		Clavette « Woodruff ».
23	HG 222-87	1	→ 1/65 R.p. HG 222-87 C d.e.o. 1-HG 222-67 A. 2-HG 222-88.	Couvercle :
	HG 222-87 C	1	1 ⌀ 18 × 100 pour remplacement de HG 222-87.	–
	HG 222-87 B	1	R.m.p. 6/65 → 10/71.	–
	1 H 5 424 302 E	1	10/71 →.	–
24	HG 222-97	1	⌀ 43.	Bouchon.

I	NUMÉROS	K		
25	HG 223-3	1	85 × 80 → 10/68.	Filtre :
	HG 223-3 A	1	88 × 80 10/68 → 10/71.	–
26	HG 223-143 A	1	R.m.p. 10/69 →.	Épurateur.
	HG 223-27	1	→ 10/69.	Cartouche :
	HG 223-127 A	1	10/69 →.	–
27	HG 223-67	1		Joint.
28	HG 223-70	3	TH 6 × 10.	Vis.
29	HG 223-91	1	8 × 12.	Bouchon.
30	HG 223-92	3	8 × 25.	Vis.
31	HG 224-1 B	1	Entr. 228 R.m.p. 9/65 →	Tube.
32	HG 224-3	2	8 × 25.	Vis (creuse).
33	HG 224-27	4	⌀ int. 8.	Joint.
34	HG 224-85	1	1 ⌀ 7.	Patte.
35	HG 114-77	3	⌀ int. 6.	Rondelle « Blocfor ».
36	HG 132-115	4	TH 6 × 20.	Vis fixation couvercle :
		2	6/65 →.	–
	HG 222-88	2	TH 6 × 30 6/65 → 10/71.	–
	ZD 9368 500 U	2	TH 6 × 25 10/71 →.	–
	1 H 5 424 307 J	1	10/71 →.	Joint de bride d'aspiration.

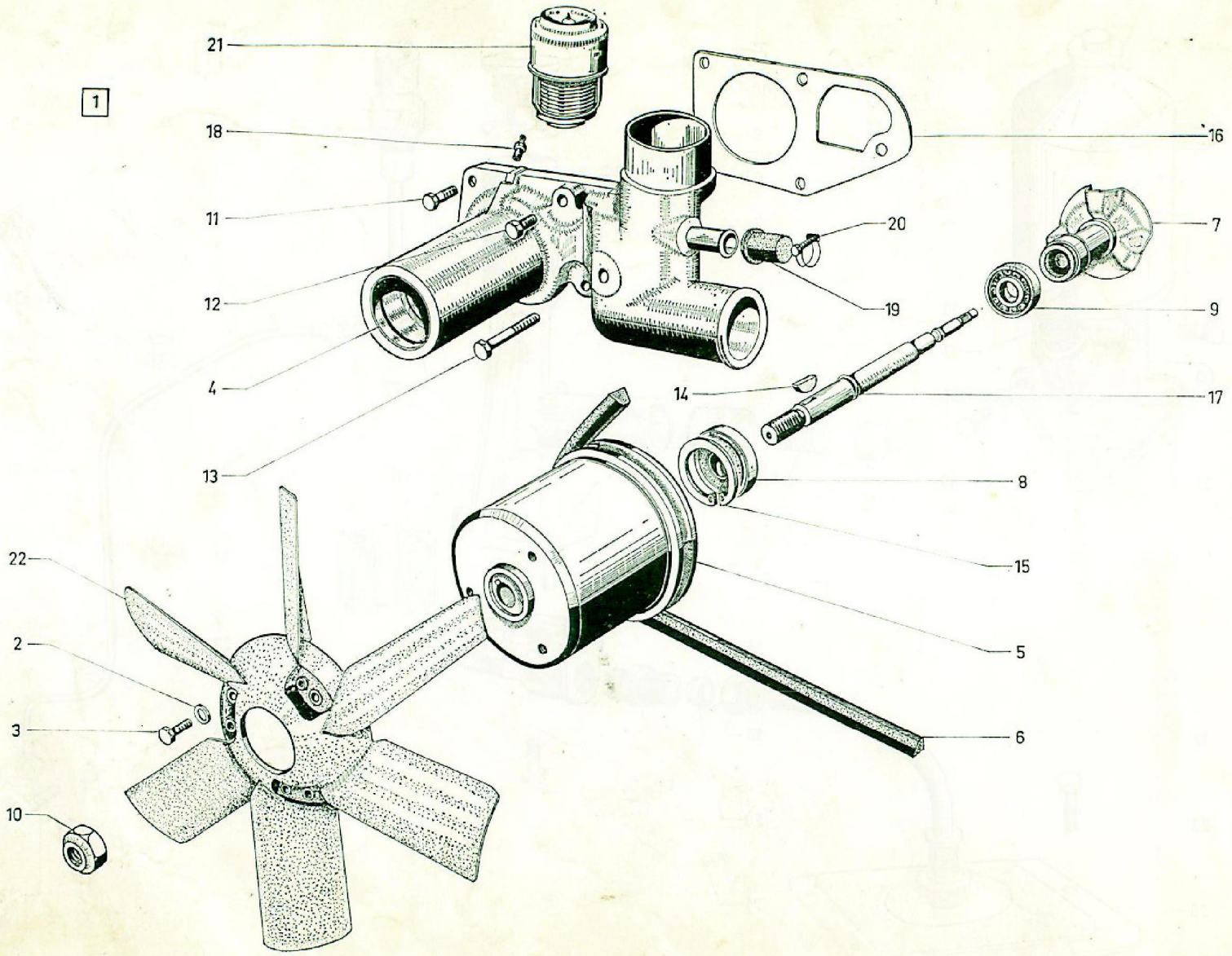

615

Pompe à eau

I	NUMÉROS	K		
1	HG 231-03 A	1	R.m.p. 75522-4326/65 →.	Pompe à eau complète sans poulie.
2	HG 114-77	3	⌀ 6.	Rondelle « Blocfor ».
3	HG 132-118	3	6 × 16.	Vis.
4	HG 231-98	1	→ 6/65 R.p. HG 231-03 A.	Corps de pompe avec tube :
	HG 231-1	1	6/65 →.	–
5	HG 231-4	1	⌀ 120.	Poulie.
6	HG 231-6 A	1	10 × 8 → 3/71.	Courroie :
	1 H 5 415 743 X	1	7932564667 3/71 →.	– (alternateur).
7	HG 231-7	1		Turbine avec joint.
8	HG 231-18	1	15 × 42 × 13.	Roulement.
9	HG 231-19	1	12 × 37 × 12 - N.F.P.	Roulement.
10	HG 231-54	1	H 14 × 200.	Écrou.
11	HG 231-61	2	TH 7 × 25.	Vis :
12	HG 231-61 A	2	TH 7 × 38.	–
13	HG 231-61 B	1	TH 7 × 55.	–
14	HG 231-62	1	4 × 15 .	Clavette « Woodruff ».
15		?		Circlips :
	HG 231-85		e 1,75.	–
	HG 231-85 A		– 1,80.	–
	HG 231-85 B		– 1,85.	–
	HG 231-85 C		– 1,90.	–
	HG 231-85 D		– 1,95.	–
16	HG 231-87	1		Joint.
17	HG 231-89 A	1	L 170 - N.F.P.	Arbre.
18	HG 231-101	1	⌀ 5.	Graisseur.
19	HG 231-103	1		Bouchon (véhicule sans chauffage).
20	HG 231-104	1		Collier (véhicule sans chauffage).
21	1 H 5 411 512 H	1	R.m.p. 9/71 →.	Régulateur thermostatique.
22		1		Ventilateur (nylon) :
	2 H 5 412 190 C *HY 241-1 A*		→ 9/71.	– 6 pales.
	2 H 5 411 192 E		9/71 →.	– 8 pales.

Boîte de vitesses complète

I	NUMÉROS	K			I	NUMÉROS	K		
	HG 33-0 B	1	→ 1/65.	Avec entretoise entre moteur et boîte.					
	HG 33-0 A		1/65 → 9/66 R.p. HG 33-0 F.	Sans entretoise :					
	HG 33-0 I		9/66 → 9/67 R.p. HG 33-0 F.	–					
	HG 33-0 F		9/67 → 11/69.	–					
	HG 033-904 A		11/69 →.	Montage joints tripodes.					

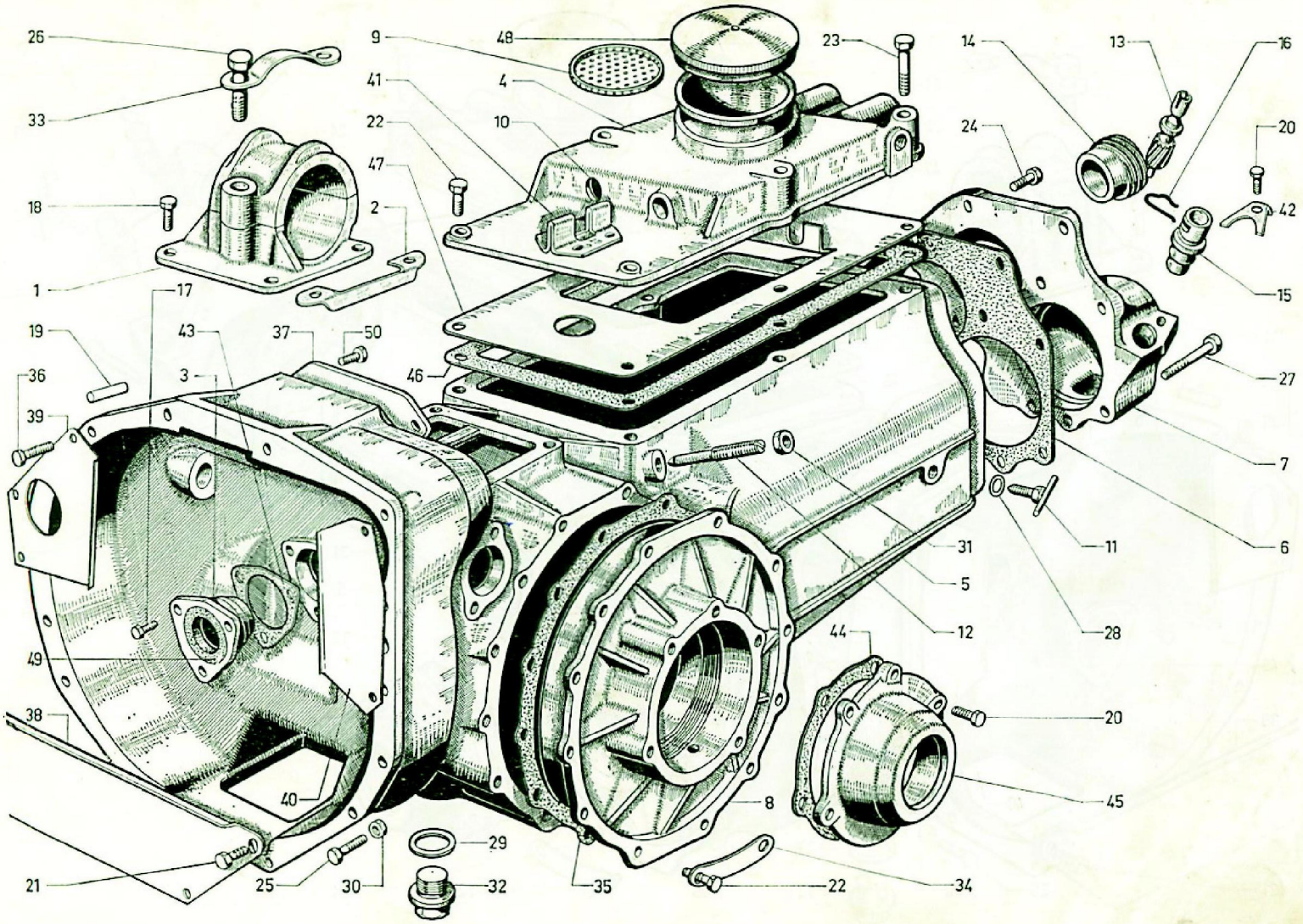
26
33
18
1
17
19
36
39
43
3
37
50
49
38
40
21
25
30
29
32
35
22
34
8
44
20
45
9
48
41
4
22
10
47
2
46
23
14
13
16
24
20
42
15
27
7
6
11
28
31
5
12

615

1-331

Boîte de vitesses - Carter

I	NUMÉROS	K		
1	H 133-03	1	4 ⌀ 7,5 → 10/67.	Support AR :
	HY 133-03	1	4 ⌀ 9,5 10/67 →.	–
2	H 133-78	2	⌀ 7,5 → 10/67.	Arrêtoir.
3	H 313-89	1		Bride avec garniture.
4	HY 331-0	1	R.m.p. 9/67 → 11/69.	Couvercle complet :
	HY 331-900 A	1	11/69 →.	–
	H 331-4	1	→ 9/67.	Couvercle nu :
	HY 331-4	1	2 ⌀ 12 × 175 9/67 → 11/69.	–
	HY 331-104 A	1	11/69 →.	–
				Carter :
5	HG 331-1 A	1	→ 1/65	–
			R.p. HG 331-1 C d.e.o. GX 09 309 01 A.	
	HG 331-1 B		R.m.p. 1/66 → 1/65 → d.e.o. GX 09 309 01 A.	–
	HG 331-1 C		Pour remplacement de HG 331-1 A.	
6	HY 331-2	1		Joint.
7	HY 331-3	1		Couvercle.
8	H 331-8	2		Flasque.

I	NUMÉROS	K		
9	H 331-10	1		Tamis.
10	HY 331-69	2	⌀ 14,06 9/67 →.	Bouchon tôle.
11	H 331-94	1	TH 10 × 15 → 5/70 R.p. HY 331-100.	Bouchon :
	HY 331-100	1	5/70 →.	– sans barrette.
12	H 333-99	2	10 × 82.	Vis pointeau.
13	H 381-1	1	L 62.	Pignon 13 dents.
14	H 381-3	1		Vis (6 filets - ⌀ à fond de cannelure 30).
15	AZ 381-2	1	R.m.p. 10/67 →.	Prise de compteur.
16	1 A 5 419 947 T *A 9381-996 L*	1		Arrêtoir.
17	ZD 9367 900 U	3	TH 6 × 12.	Vis.
18	ZD 9345 100 U	4	TH 7 × 17,5 → 10/67.	Vis :
	ZD 9382 400 U	4	TH 9 × 22 10/67 →.	–
	HG 131-92	2	20 × 20.	Goupille.
19	ZD 9371 900 U	11	TH 7 × 20.	Vis.
20	ZD 9371 800 W	7	7 × 12,5.	Vis.

Boîte de vitesses - Carter *(Suite)*

I	NUMÉROS	K		
22	ZD 9376 700 U		TH 8 × 20.	Vis :
		12	→ 1/69.	– de flasque.
		2		– de couvercle.
	ZD 9378 000 U	2	TH 8 × 55.	– de couvercle.
	ZD 9051 600 W	10	TH 8 × 20 1/69 →.	– de flasque.
	ZD 9051 100 U	2	TH 8 × 25 1/69 →.	– de flasque.
23	ZD 9377 900 W	2	TH 8 × 50.	Vis.
24	ZD 9403 000 U	8	TH 10 × 30.	Vis :
		2	TH 10 × 30 → 1/65.	– sur entretoise.
25				Vis :
	ZD 9403 800 U	2	TH 10 × 50 → 1/65.	–
	ZC 9493 108 U	2	TH 7 × 38,5 → 1/65.	–
	HG 331-72	1	TR 12 × 64 1/65 →.	–
	HG 331-72 A	1	TR 12 × 64 1/65 →.	–
26	ZD 9403 600 U	2	TH 10 × 45.	Vis.
27	ZD 9403 900 U	1	TH 10 × 55.	Vis.
28	ZD 9246 900 U	1	10,2 × 15 × 1,2.	Joint.
29	ZD 9247 400 U	1	24,4 × 32 × 2.	Joint.
30	ZD 9522 500 U	2	H 10 × 150.	Contre-écrou.
	ZD 9524 100 U	2	H 7 × 100.	Écrou.
31	ZD 9522 500 U	2	H 10 × 150.	Contre-écrou.
32	ZC 9002 950 U	1	TH 24 × 200.	Bouchon.

I	NUMÉROS	K		
33	ZC 9088 658 U	2	⌀ 11,5.	Arrêtoir.
34	ZC 9409 506 U	6	⌀ 8,5 → 1/69.	Arrêtoir.
35	ZC 9409 507 U	2	12 ⌀ 9.	Joint.
36	ZC 9622 814 U	8	7 × 22,5 → 1/65.	Vis.
37	ZC 9492 027 U	1	2 ⌀ 8,5.	Plaque.
38	HG 331-53	1	1/65 →.	Tôle :
39	HG 331-53 A	1		–
40	HG 331-53 B	1		–
41	ZC 9500 207 U	1		Sélecteur.
42	ZC 9500 837 U	1		Bride.
43	ZC 9507 597 U	1	⌀ int. 47.	Joint.
44	ZC 9508 240 U	2	5 ⌀ 7.	Joint.
45	ZC 9508 324 U	2	⌀ 75 × 100 - e 48.	Chapeau de roulement.
46	ZC 9518 023 U	1	217 × 130 → 12/68.	Joint.
47	ZC 9518 024 U	1	213 × 136 - N.F.P. → 12/68.	Déflecteur.
48	ZC 9586 354 U	1		Bouchon.
49	ZC 9612 512 U	1	21 × 40 × 9,5.	Garniture.
50	ZD 9433 000 U	2	TH 8 × 10.	Vis.

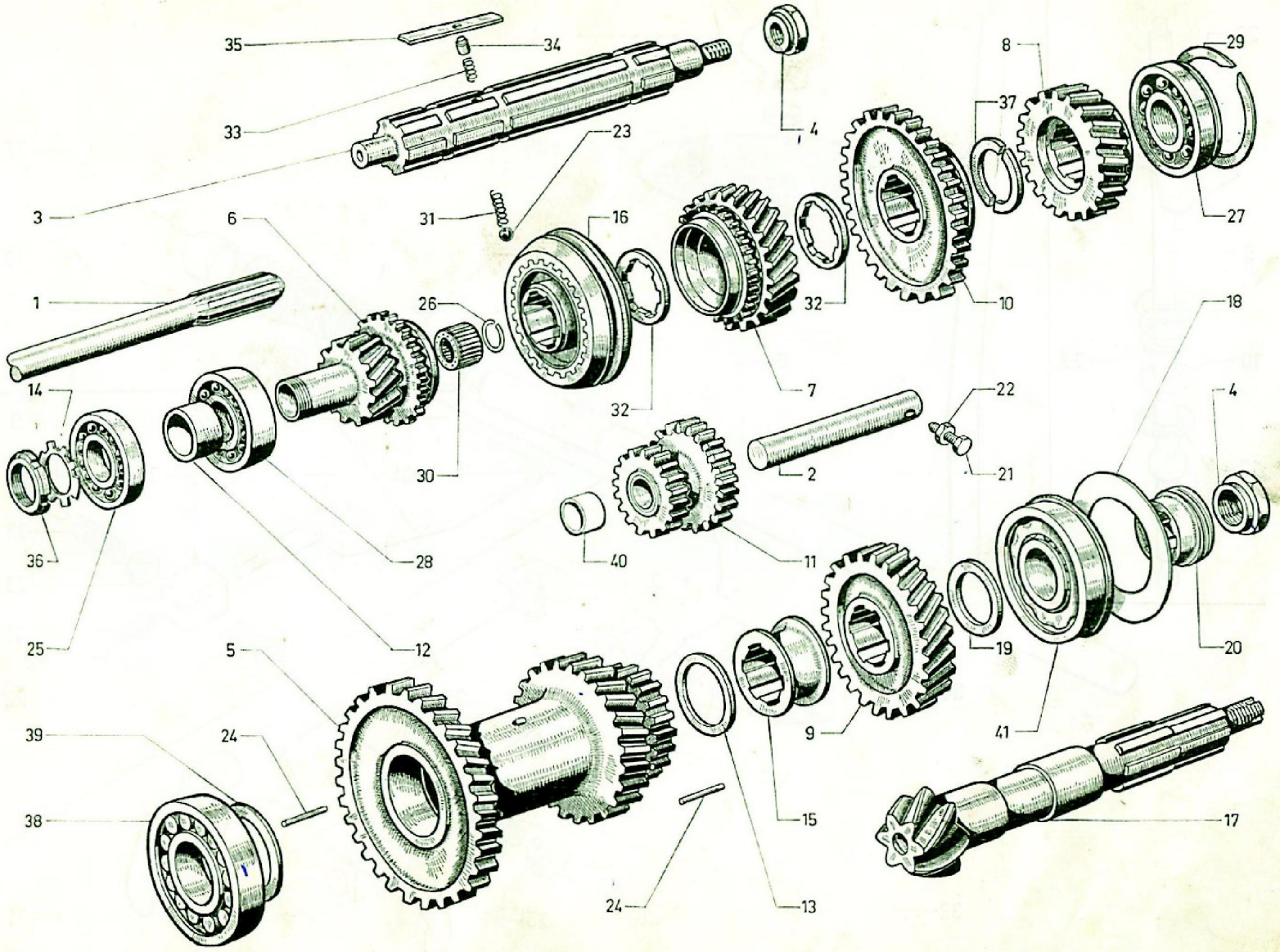
35
34
33
3
23
31
4
8
29
37
27
6
16
1
26
32
10
18
14
7
22
4
32
30
2
21
36
28
40
11
25
12
19
20
5
9
41
39
24
38
15
17
24
13

Boîte de vitesses - Pignons - Arbres

I	NUMÉROS	K		
1	H 332-1	1	L 293.	Arbre de commande.
2	HY 332-2	1	18 × 180,5.	Axe de marche AR.
3	H 332-3 A	1	L 228 → 9/67.	Arbre primaire :
	HY 332-3	1	1 gorge 3,3 9/67 →.	–
4	H 332-9		H 24 × 150.	Écrou :
		1		– de roulement d'arbre primaire.
		1		– de pignon d'attaque.
5	HY 333-01	1	18 × 25 × 19 × 31 → 9/66 R.p. HY 333-01 B d.e.o. 1-HY 333-6 A - 1-HY 333-9 C - 1-HY 333-95.	Train intermédiaire :
	HY 333-01 B	1	18 × 25 × 19 × 31 9/66 →.	–
6	HY 333-1 A	1	14 × 30 - L 108,5 R.m.p. 9/66 → 9/67.	Pignon 3e :
	HY 333-1	1	14 × 30 - L 110,5 9/67 →.	–
7	H 333-2	1	22 × 30 → 9/67.	Pignon fou de 2e :
	HY 333-23	1	20 × 22 9/67 →.	–
8	H 333-3	1	→ 9/66.	Pignon de réducteur (21 dents) :
	HY 333-3	1	e 27 9/66 →.	– 21 dents.
9	H 333-4	1		Pignon de réducteur (26 dents).
10	ZC 9507 592 U	1	→ 9/66.	Pignon de 1re et MA (30 dents) :
	HY 333-6 A	1	e 27,6 9/66 →.	–
11	HY 333-9	1	18 × 20 → 9/66 R.p. HY 333-9 C d.e.o. 1-HY 333-6 A - 1-HY 333-95 - 1-HY 333-01 B.	Pignon de MA :
	HY 333-9 C	1	18 × 20 9/66 →.	–
12	H 333-90	1	30 × 36 × 14,8.	Entretoise.

Boite de vitesses - Pignons - Arbres *(Suite)*

I	NUMÉROS	K		
13	H 333-94	?	35,2 × 49 × 3,55.	Rondelle :
	H 333-94 A		e 3,7.	–
	H 333-94 B		– 3.	–
	ZC 9507 577 U		– 3,4.	–
	ZC 9507 600 U		– 3,1.	–
	ZC 9507 604 U		– 3,25.	–
	HY 333-95 A	1	e 5,85 9/66 → 11/66.	Rondelle d'appui :
	HY 333-95	1	– 3,85 11/66 →.	–
14	H 333-96	1	⌀ 31.	Arrêtoir.
15	H 333-97	1	L 35,5.	Entretoise.
16	HY 335-08	1	→ 9/67.	Synchro de 2e et 3e complet :
	HY 335-08 A	1	9/67 →.	–
	HY 335-16	2	9/67 →.	Bague de synchro (30 dents):
	HY 335-64	1	e 3 (1°) 9/67 →.	Segment d'arrêt de synchro :
	HY 335-64 A	1	– 3,1 (2°) 9/67 →.	–
	HY 335-70	?	– 5,2 9/67 →.	Doigt d'armement :
	HY 335-70 A		– 5,3.	–
	HY 335-70 B		– 5,4.	–
17		1	6 × 29.	Couple conique :
	HY 344-01		R.m.p. 9/66 → 3/72.	– portée roulement AV - L 25.
	HY 344-010 A		3/72 →.	–

I	NUMÉROS	K		
18		?	60 × 79.	Rondelle :
	H 344-98		e 0,06.	–
	H 344-98 A		– 0,2.	–
	H 344-98 B		– 0,5.	–
	H 344-98 C		– 0,1.	–
	H 344-98 D		– 0,15.	–
19		?	30,5 × 44.	Rondelle :
	H 344-99		e 2.	–
	H 344-99 A		– 2,05.	–
	H 344-99 B		– 2,1.	–
	H 344-99 C		– 2,2.	–
	H 344-99 D		– 2,3.	–
	H 344-99 E		– 2,4.	–
	H 344-99 F		– 2,5.	–
	H 344-99 G		– 2,6.	–
	H 344-99 H		– 2,7.	–
	H 344-99 I		– 2,8.	–
	H 344-99 J		– 2,9.	–
	H 344-99 K		– 2,95.	–
	H 344-99 L		– 3.	–
20	H 381-3	1	6 filets.	Vis de compteur.
21	ZD 9345 930 U	1	TH 7 × 35.	Vis.

Boîte de vitesses - Pignons - Arbres *(Suite)*

I	NUMÉROS	K		
22	ZD 9522 100 U	1	H 7 × 100.	Écrou.
23	22 713 009 *ZD 9271 300 U*	6	⌀ 6,35 → 9/67.	Bille :
		3	9/67 →.	–
24	ZD 9476 100 U	1	2,5 × 23,8.	Jeu de 100 aiguilles.
25	ZC 9088 090 U	1	30 × 62 × 16. 26.204.559	Roulement.
26	ZC 9088 512 U	1	19 × 25,5 × 3,2. Rp. 26.205.969	Jonc d'arrêt.
27		1		Roulement :
	ZC 9089 448 U		25×62×24 — → 9/66.	– NW
	ZC 9620 272 U		25 × 62 × 67,5 × 25,5 — 9/66 → 1/72	–
			R.p. GX 09 309 01 A. ⟷ Rp. 5.437.164 26.204.819	
	GX 09 309 01 A	1	25 × 62 × 67,5 × 25,4 — 1/72 →	
28	ZC 9089 981 U	1	30 × 62 × 20.	Roulement.
29	ZC 9507 510 U	1	57 × 66 × 1,4.	Segment d'arrêt.
30	ZC 9506 287 U	1	19,02 × 28,6 × 25. 26.207.659	Roulement à rouleaux.

I	NUMÉROS	K		
31	ZC 9506 294 U	6	⌀ 6 → 9/67.	Ressort :
		3	9/67 →.	–
	ZC 9508 872 U	?	⌀ 3,7 - L 9 → 9/67.	–
32	ZC 9506 297 U	?	20,2 × 44 × 5.	Rondelle :
	ZC 9507 255 U		29,2 × 44 × 5,1.	–
33	ZC 9506 299 U	1	5 × 12,5.	Ressort.
34	ZC 9506 395 U	1	⌀ 3 et 5.	Bonhomme épaulé.
35	ZC 9506 396 U	1	43 × 7,3 × 1,8.	Plaquette.
36	ZC 9507 506 U	1	30 × 150.	Écrou rond.
37	ZC 9507 538 U	2	e 4 - h 19,75.	Demi-segment.
38	ZC 9507 539 U	1	35 × 80 × 21 → 11/66.	Roulement à galets :
	ZC 9620 304 U		35 × 80 × 23 11/66 →.	–
39	ZC 9507 576 U	1	35,2 × 52 × 4,85 → 9/66.	Rondelle :
	HY 333-95 A	1	e 5,85 9/66 → 11/66.	–
	HY 333-95	1	– 3,85 11/66 →.	–
40	ZC 9507 585 U	1	17,5 × 25,5 × 23.	Bague.
41	ZC 9620 286 U	1	30 × 72 × 78,5 × 30,2	Roulement double.
	26.208.869		R.m.p. 9/66 →.	

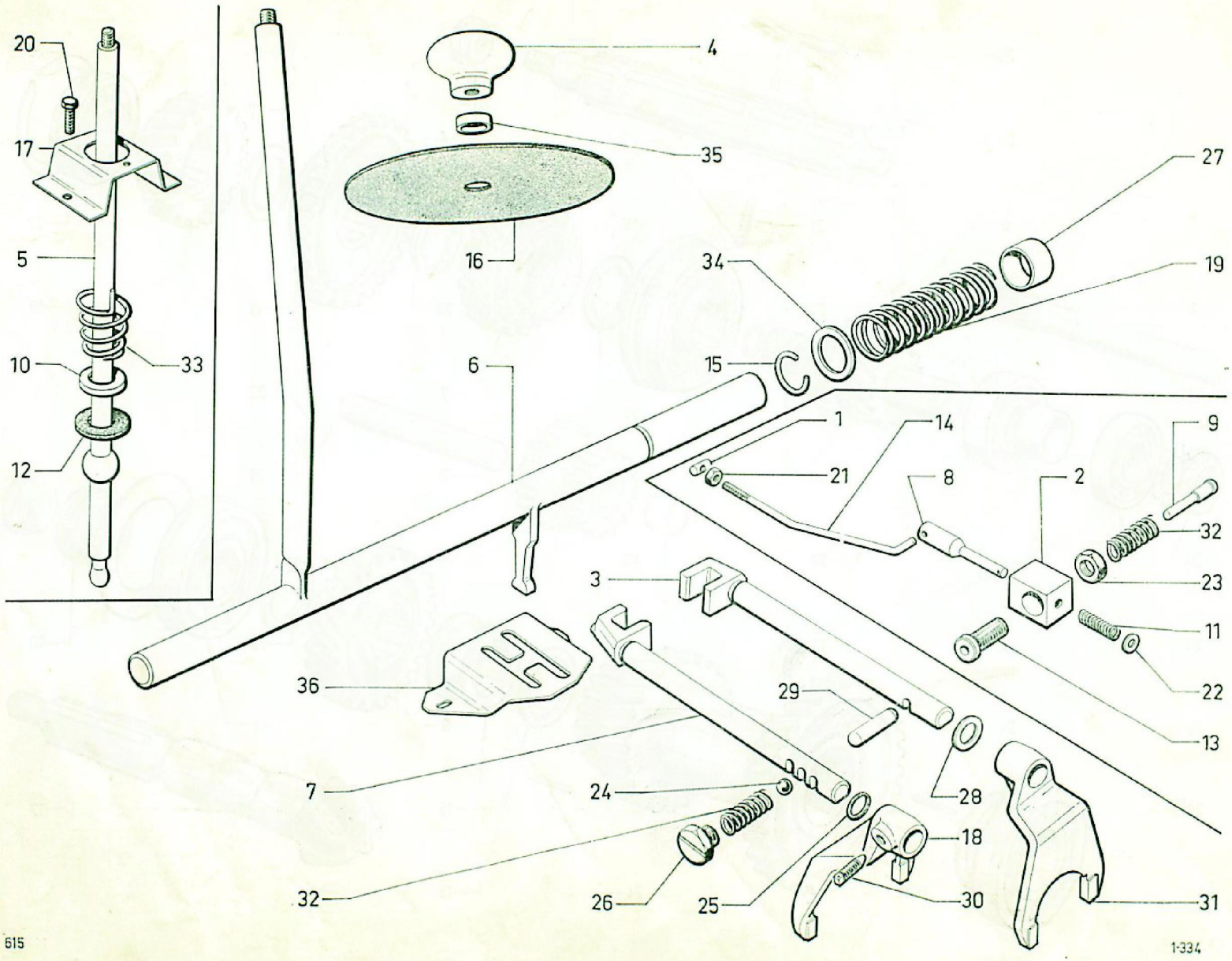
20
17
5
10
33
12
4
35
16
6
34
27
19
15
1
14
9
21
8
2
32
3
23
11
22
36
29
13
7
24
28
18
32
26
25
30
31
615
1-334

Commande des vitesses

I	NUMÉROS	K				
1	H 314-52	1	14 × 37,5	→ 9/67.	Barillet.
2	H 334-06	1		→ 9/67.	Ensemble de verrou.
	H 334-57	1		→ 9/67.	Support de verrou.
3	H 334-1	1		→ 9/67.	Axe de 1re et MA :
	HY 334-1	1		9/67 →.	–
4	H 334-2	1	⌀ 51.		Boule de levier.
5	H 334-3	1	L 532	→ 9/67.	Levier.
6					Axe avec ressorts :
	HY 334-4	1		→ 9/67.	–
	HY 334-4 A	1		9/67 → 11/69.	– avec levier de vitesses.
	HY 334-404 A	1	⌀ 20	11/69 →.	– sans ressorts.
7	H 334-9 B	1		→ 9/67.	Axe de 2e et 3e :
	HY 334-9	1	L 191	9/67 →.	–
8	H 334-13	1	⌀ 6-13	→ 9/67.	Verrou.
9	H 334-14 A	1	L 62	→ 9/67.	Doigt.
10	H 334-16	1	22 × 34 × 7,5	→ 9/67.	Cuvette.
11	H 334-56	1	8,5 × 38	6/51 → 9/67.	Ressort.
12	H 334-62	1	26 × 39 × 3	→ 9/67.	Rondelle feutre.
13	H 334-77 A	1	TR 12 × 26	→ 9/67.	Vis.
14	H 334-79 A	1	⌀ 5	→ 9/67.	Tige.
15	H 334-81	2	17 × 22 × 2,5.		Jonc.
16	H 334-82	1	14 × 145 × 4	→ 9/67.	Rondelle :
	HY 334-82	1	14 × 150	9/67 →.	–
17	H 334-97	1		→ 9/67.	Étrier.
18	HY 334-7	1	R.m.p.	12/68 →.	Fourchette 2e et 3e.
19	HY 334-91	1		11/69 →.	Ressort 13 spires.
20	ZD 9371 800 W	2	TH 7 × 12,5	→ 9/67.	Vis.
21	ZD 9232 000 W	2	H 5 × 75	→ 9/67.	Écrou.
22	ZD 9236 300 U	1	6,5 × 14	→ 9/67.	Rondelle.
23	ZD 9522 700 U	2	H 12 × 175	→ 9/67.	Écrou.
24	ZD 9271 400 U	1	⌀ 9,52	→ 9/67.	Bille :
		2		9/67 →.	–
25	ZD 9503 000 U	2	13,6 × 19 × 2,7	9/67 →.	Joint torique.
26	ZC 9089 230 U	1	TH 12 × 14	→ 9/67.	Vis :
		2		9/67 →.	–
27	ZC 9451 570 U	2	20 × 23 - 17 × 18	→ 11/69.	Bague :
	ZC 9490 418 U	2	20 × 23 - 20 × 20	11/69 →.	–
28	ZC 9461 116 U	?	14,5 × 20 × 1.		Rondelle :
	ZC 9461 681 U		14,5 × 20 × 0,5.		–
29	ZC 9500 201 U	1	9,5 × 34.		Verrou.
30	ZC 9500 613 U	2	TC 8 × 16.		Vis.
31	ZC 9501 475 U	1			Fourchette 1re et MA.
32	ZC 9506 348 U	2	9 × 30.		Ressort.
33	ZC 9515 310 U	1	⌀ 43	→ 9/67.	Ressort.
34	ZC 9001 352 U	1	20,5 × 30 × 1,5	11/69 →.	Rondelle.
35	1 H 5 413 498 T	1	11 × 17 × 30	7/71 →.	Bague.
36	HY 334-490 A	1	⌀ 8,3 × 10,3	11/69 →.	Grille de vitesses.

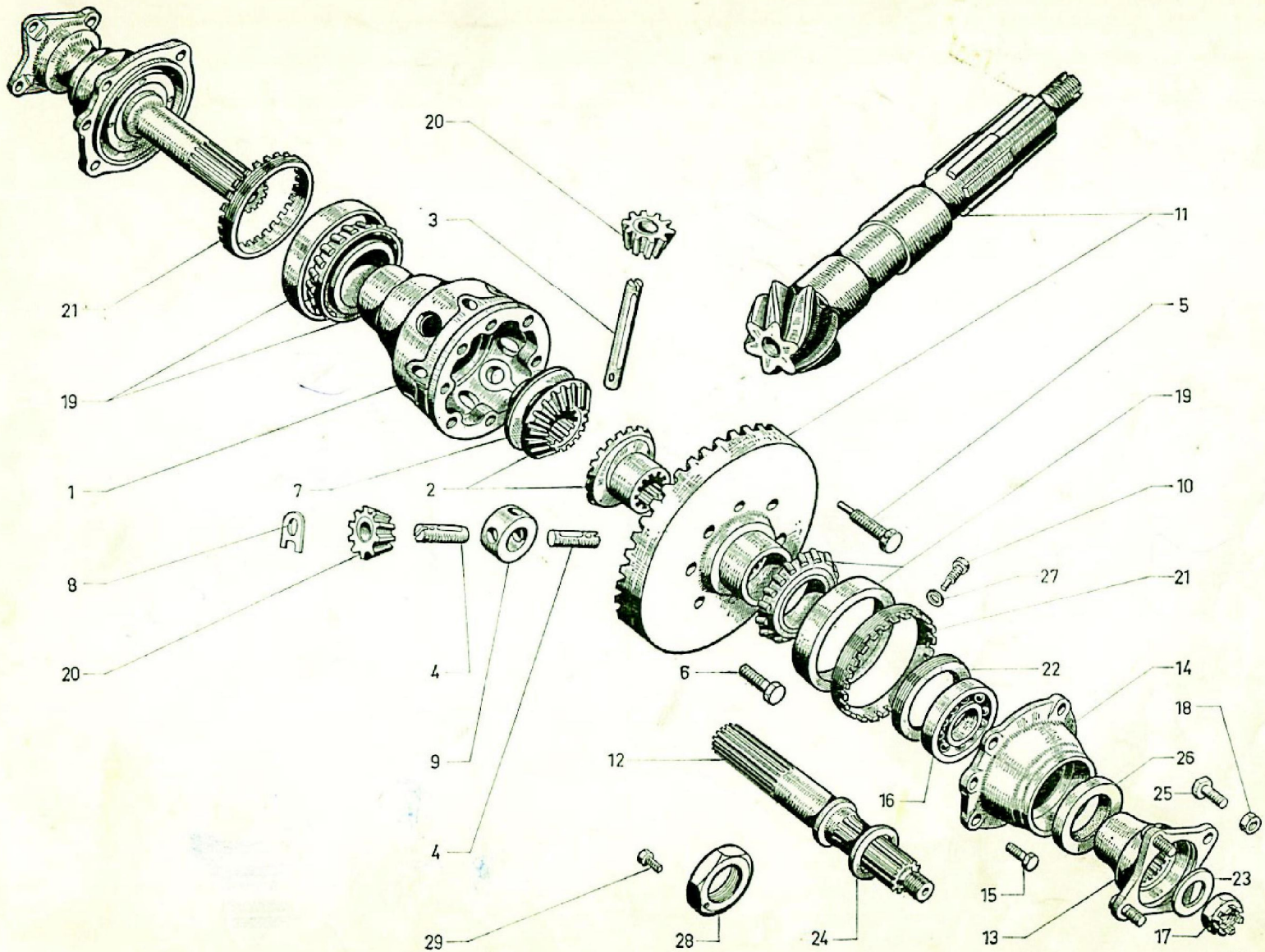
20
3
11
21
5
19
19
1
7
2
10
8
27
21
20
4
6
22
14
18
9
12
26
16
25
4
23
15
29
28
24
13
17
1-343

Différentiel

I	NUMÉROS	K		
1	H 343-1 A	1	⌀ 12 × 125.	Boîtier.
2	H 343-2 B	2	16 dents.	Roue planétaire.
3	H 343-4	1	⌀ 16 - L 110.	Axe.
4	H 343-4 B	2	⌀ 16 - L 46.	Axe.
5	H 343-5	3	TH 12 × 42,5.	Vis.
6	1 D 5 411 580 X *DV 343-6*	5	TH 12 × 30.	Vis.
7	H 343-7	1	35,7 × 64 × 2 (1°).	Rondelle :
	HY 343-107 A	1	35,7 × 64 × 1,85 (2°).	–
8	H 343-8	?	e I.	Rondelle :
	H 343-8 A		– I,2.	–
	H 343-8 B		– I,4.	–
9	H 343-9	1	⌀ 40.	Croisillon.
10	H 343-99	2	TH 7 × 22.	Vis.
11	HY 344-01	1	6 × 29 9/66 → 3/72 R.m.p.	Couple conique (portée de roulement AV - L 25).
	HY 344-010 A	1	6 × 29 3/72 →.	Couple conique.
12	H 371-1 A	2	→ 9/66 R.p. HY 371-1 d.e.o. 1-D 371-96 1-ZC 9508 440 U.	Arbre :
	HY 371-1	2	9/66 → 11/69.	– avec plateau et vis.
	HY 371-101 A	2	L 152 11/69 →.	

I	NUMÉROS	K		
13	H 371-4	2	→ 9/66.	Plateau.
14	ZC 9508-324 U	2	⌀ 75 × 150 - e 48 → 11/69.	Chapeau :
	HY 331-174 A	2	⌀ 75 × 150 - e 43 11/69 →.	–
15	ZD 9371 900 U	10	TH 7-20.	Vis.
16	ZC 9010 530 U	2	30 × 72 × 19.	Roulement.
17	ZC 9408 633 U	2	H 18 × 150 → 9/66.	Écrou crénelé.
18	ZD 9530 600 U	8	H 10 × 150.	Écrou « Nylstop ».
19	ZC 9502 895 U	2	45 × 85 × 23.	Roulement à rouleaux.
20	ZC 9508 225 U	4	10 dents.	Pignon satellite.
21	ZC 9508 230 U	2	⌀ 88 × 150.	Écrou.
22	ZC 9508 236 U	2	⌀ 75 × 150.	Écrou.
23	ZC 9508 239 U	2	18,5 × 32 × 5,5 → 9/66.	Rondelle.
24	ZC 9508 407 U	2	30 × 42 × 4 → 9/66.	Rondelle.
25	ZC 9508 512 U	8	TR 10 × 31.	Vis.
26	ZC 9612 645 U	2	40 × 61 × 12.	Bague d'étanchéité.
27	ZC 9619 008 U	2	7,5 × 16 × 1,5.	Rondelle alu.
28	1 D 5 411 678 M *D 371-96*	2	H 30 × 150 9/66 →.	Écrou.
29	ZC 9508 440 U	2	TH 6 × 11 9/66 →.	Vis.

GROUPE 2

SOUS-GROUPES	DÉSIGNATION DES CHAPITRES
2-141	Tubulures d'admission et d'échappement
2-142	Commande d'accélérateur → 2/66
2-142/1	Commande d'accélérateur 2/66 →
2-171	Filtre à air (Sauf PO)
2-171/1	Filtre à air (PO)
2-312	Embrayage
2-532	Dynamo « Paris-Rhône » → 3/71
2-532/1	Alternateur « Paris-Rhône » 3/71 →
2-533	Démarreur « Paris-Rhône » → 1/65
2-533/1	Démarreur « Ducellier » → 1/65
2-533/2	Démarreur « Ducellier » 1/65 →

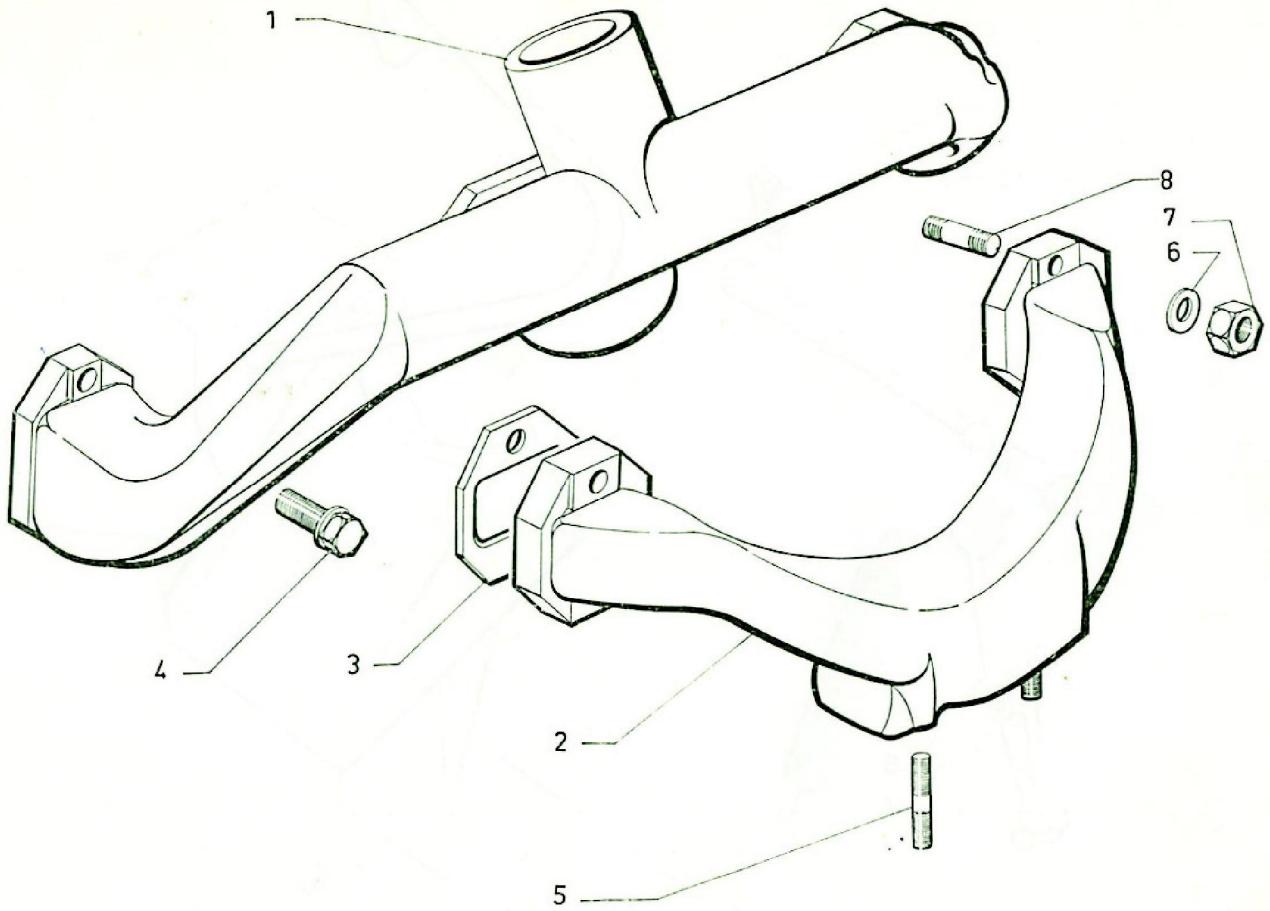
1
8
7
6
4
3
2
5

Tubulure d'admission - Tubulure d'échappement

I	NUMÉROS	K			
1		1			Tubulure d'admission :
	HG 141-10			→ 10/68.	–
	HG 141-10 A			10/68 →.	–
2	HG 181-1 A	1	Entr. 227.		Tubulure d'échappement.
3	HG 181-2	2	Entr. 63.		Joint.
4	HG 141-87	4	8 × 27,5	10/68 →.	Vis.
5	HG 181-80	2	⌀ 10 × 52,5.		Goujon.
6	HG 123-99		⌀ 8.		Rondelle « Blocfor » :
		10		→ 10/68.	–
		6		10/68 →.	–
7	HG 141-4		H 8 × 125.		Écrou :
		10		→ 10/68.	–
		6		10/68 →.	–
8	HG 112-70 A		8 × 41.		Goujon des tubulures :
		10		→ 10/68.	– admission - échappement.
		6		10/68 →.	– échappement.

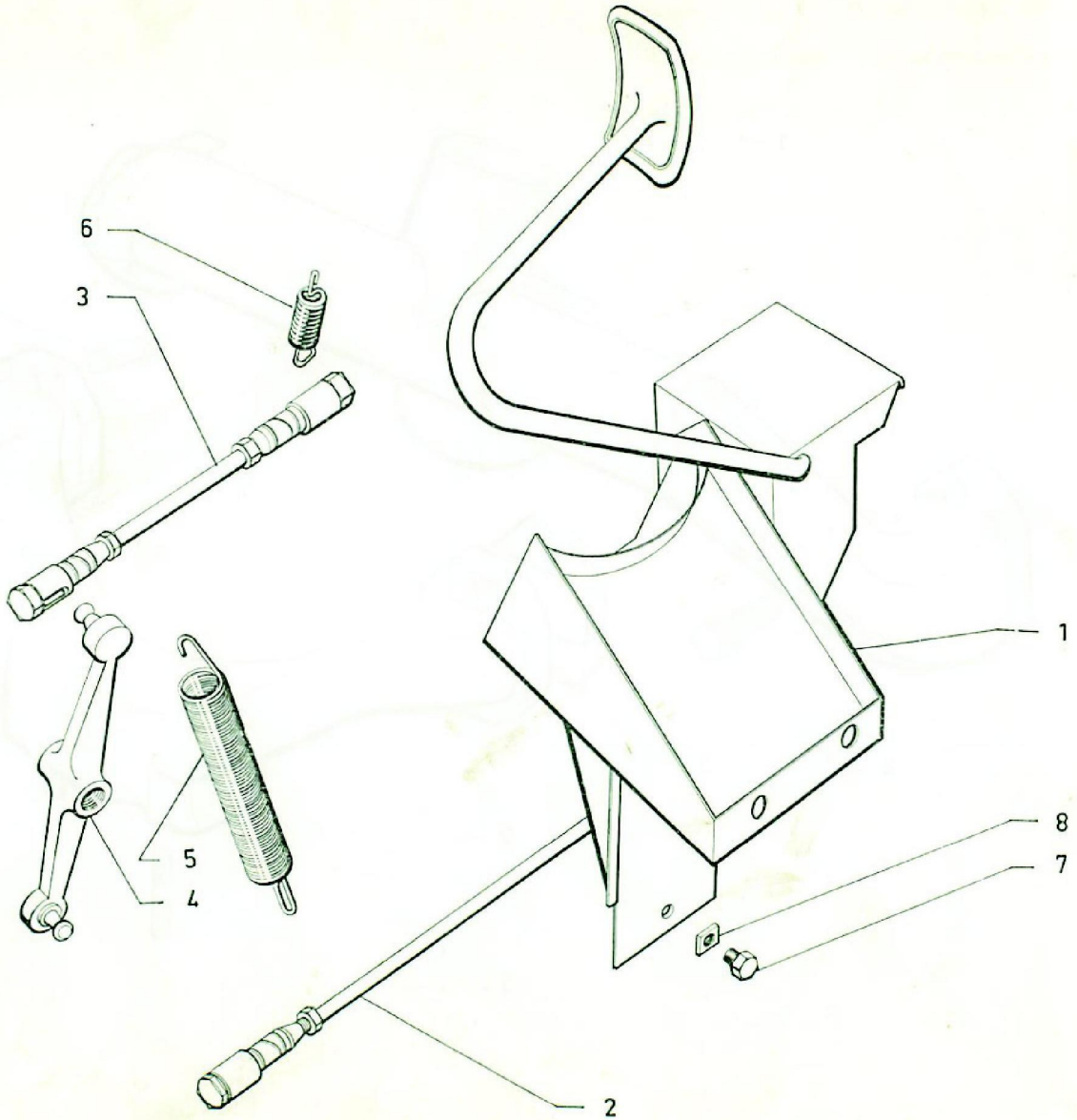
6
3
1
8
7
5
4
2

Commande d'accélérateur

I	NUMÉROS	K	→ 2/66		I	NUMÉROS	K		
1	HG 744-95 A	1		Pédale avec support.	5	HG 142-5 A	1	L 125.	Ressort sur levier.
2		1	Inf.	Biellette :	6	HG 142-138	1		Ressort sur pompe injection.
	HG 142-03 B		Entr. 220 → 1/65.	–	7				Vis de support de pédale :
	HG 142-03 D		Entr. 190 1/65 →.	–		ZD 9345 100 U	2	TH 7 × 18.	–
3	HG 142-03 C	1	Sup. - entr. 87.	Biellette.		ZD 9372 530 U	1	TH 7 × 50.	–
4	HG 142-97	1		Levier de renvoi.	8	ZD 9250 400 W	2	∅ 7 × 100.	Écrou carré des vis.

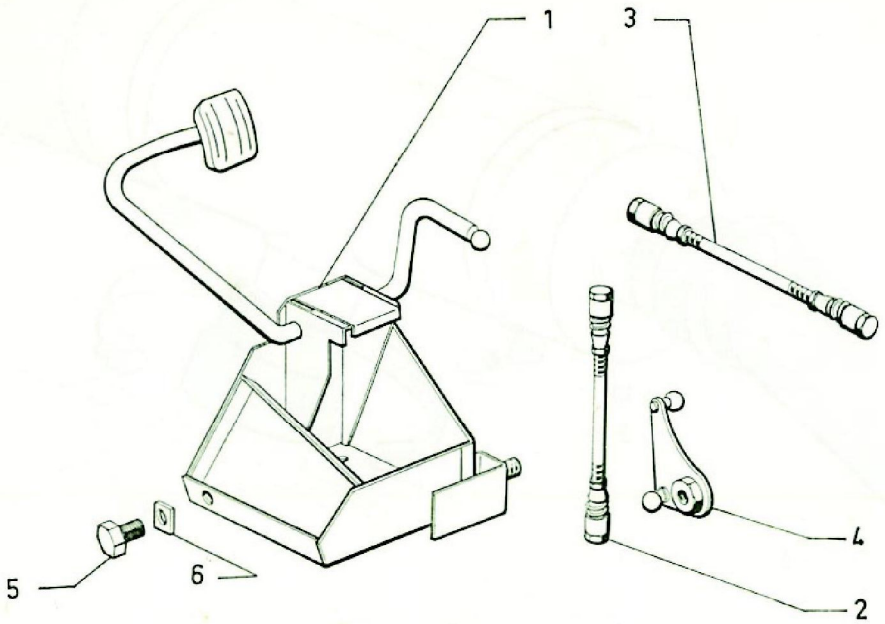
1
3
4
2
5
6

Commande d'accélérateur

I	NUMÉROS	K	2/66 →		I	NUMÉROS	K		
1	HG 744-95 B	1	1 ⌀ 9 × 125.	Pédale avec support.	5				Vis de support de pédale :
2	HG 142-03 F	1	Inf. - entr. 133.	Biellette.		ZD 9345 100 U	2	TH 7 × 18.	–
3	HG 142-03 E	1	Sup. - entr. 143.	Biellette.		ZD 9372 530 U	1	TH 7 × 50.	–
4	HG 142-12	1		Levier de renvoi.	6	ZD 9250 400 W	2	⌀ 7 × 100.	Écrou carré des vis.

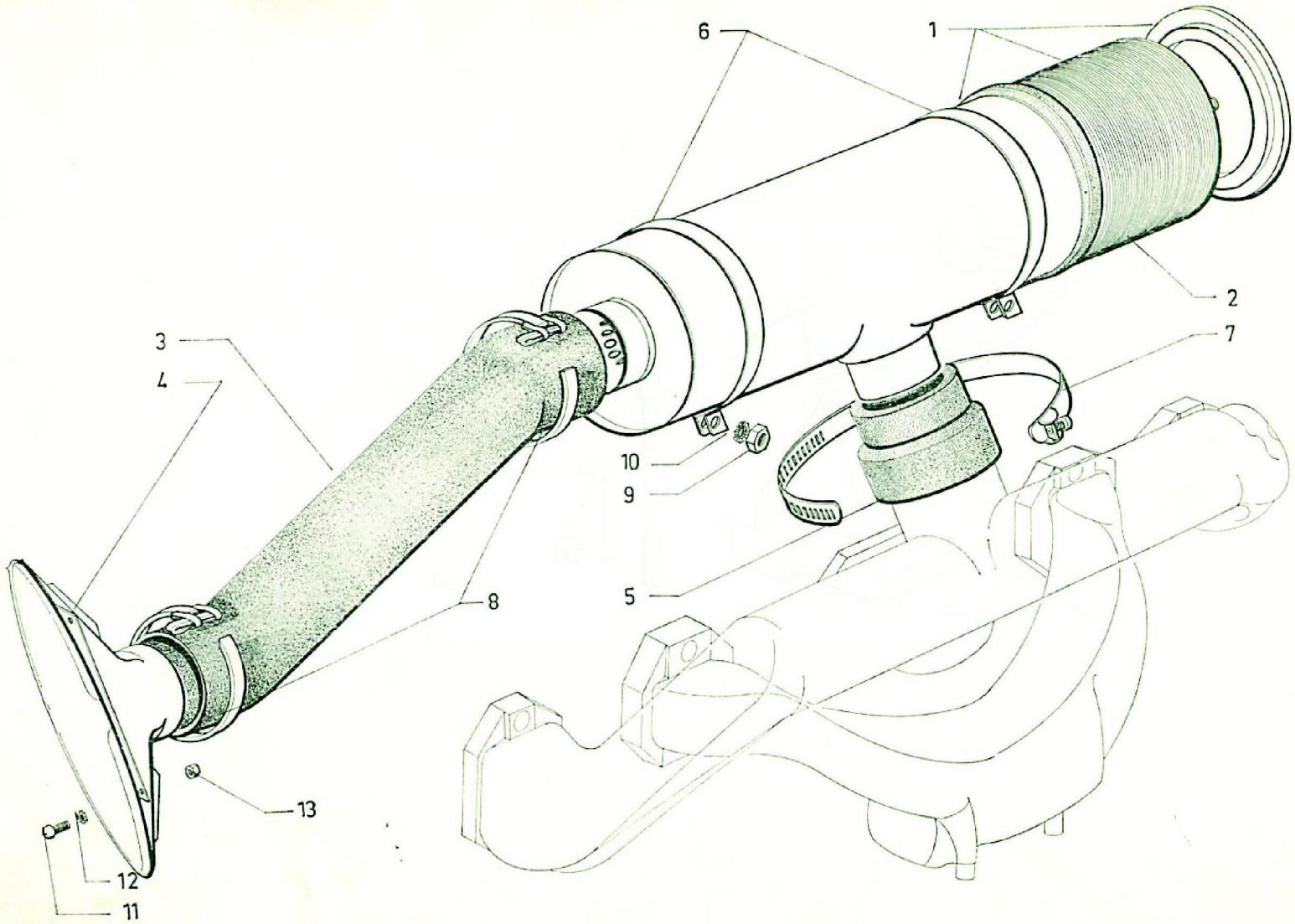
6
1
2
3
4
7
10
9
5
8
13
12
11

Filtre à air (Sauf PO)

I	NUMÉROS	K		
1		1	« Técalémit ».	Filtre silencieux :
	HG 171-0		→ 10/68.	–
	HG 171-0 B		10/68 →.	–
2	HG 171-5 A	1	R.m.p. 10/68 →.	Cartouche.
3		1		Tube caoutchouc :
	HG 171-81		52 × 60 × 232 → 7/71.	–
	1 H 5 411 193 R		52 × 60 × 211 7/71 →.	–
4	HG 171-83	1		Entonnoir d'entrée d'air.
5		1		Raccord caoutchouc :
	HG 171-76		52 × 58 × 40 → 10/68.	–
	HG 171-276 A		52 × 58 × 52 10/68 →.	–

I	NUMÉROS	K		
6		2		Bride de filtre :
	HG 171-122		→ 10/68.	–
	HG 171-122 B		10/68 →.	–
7	HG 171-74	2		Collier.
8	ZD 9298 500 U	2	L 438.	Collier.
9	HG 114-75	4	H 6 × 100.	Écrou.
10	ZD 9238 500 U	4	Cr 6,3 × 11.	Rondelle.
11	ZD 9451 400 Z	2	TGB 4 × 8.	Vis.
12	ZD 9228 400 U	2	Cr 4,2 × 8.	Rondelle.
13	ZD 9525 800 W	2	H 4 × 70.	Écrou.

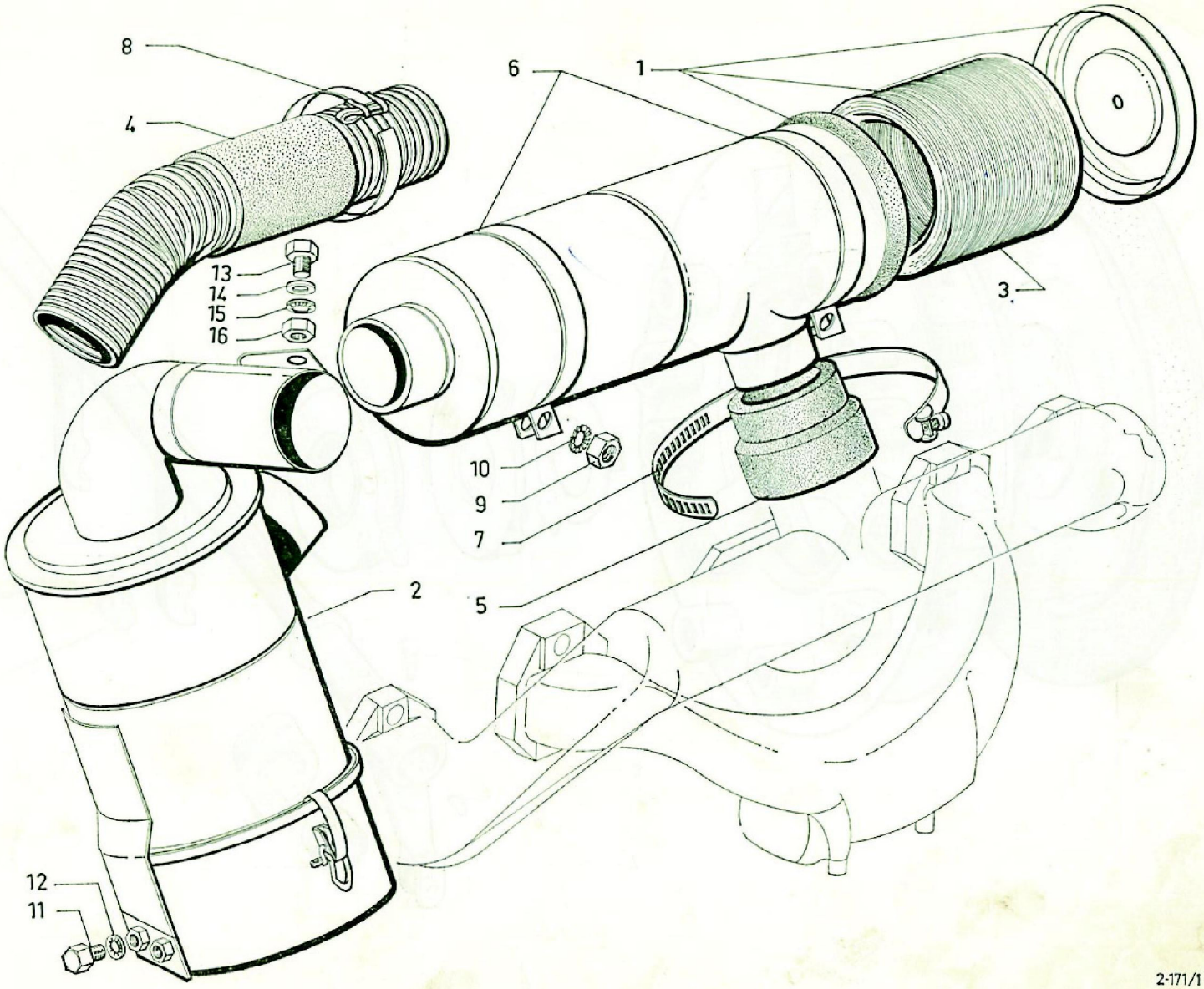
8
4
13
14
15
16
6
1
0
3
10
9
7
5
2
12
11

Filtre à air (PO) 2/68 →

I	NUMÉROS	K		
1		1	« Técalémit ».	Filtre silencieux :
	HG 171-0		→ 10/68.	–
	HG 171-0 B		10/68 →.	–
2	HG 171-0 A	1	« Técalémit ».	Filtre à bain d'huile.
3	HG 171-5 A	1		Cartouche.
4		1		Tube souple :
	HG 171-137		52 × 60 × 325 → 2/69.	–
	HG 171-73		52 × 60 × 325 2/69 →.	– avec bague.
5		1		Raccord caoutchouc :
	HG 171-76		52 × 58 × 40 → 10/68.	–
	HG 171-276 A		52 × 58 × 52 10/68 →.	–
6		2		Bride de filtre :
	HG 171-122		→ 10/68.	–
	HG 171-122 B		10/68 →.	–

I	NUMÉROS	K		
7	HG 171-74	2		Collier.
8	ZD 9298 500 U	2	L 438.	Collier.
9	HG 114-75	4	H 6 × 100.	Écrou.
10	ZD 9238 500 U	4	Cr 6,3 × 11.	Rondelle.
11	ZD 9371 800 W	2	TH 7 × 12.	Vis.
12	ZD 9290 400 U	2	Co 7,2 × 14,2.	Rondelle.
13	ZD 9371 900 U	2	TH 7 × 20.	Vis.
14	ZD 9276 200 U	2	7,5 × 20 × 2.	Rondelle plate.
15	ZD 9290 500 Z	2	Co 7,2 × 18,2.	Rondelle.
16	ZD 9524 100 U	2	H 7 × 100.	Écrou.

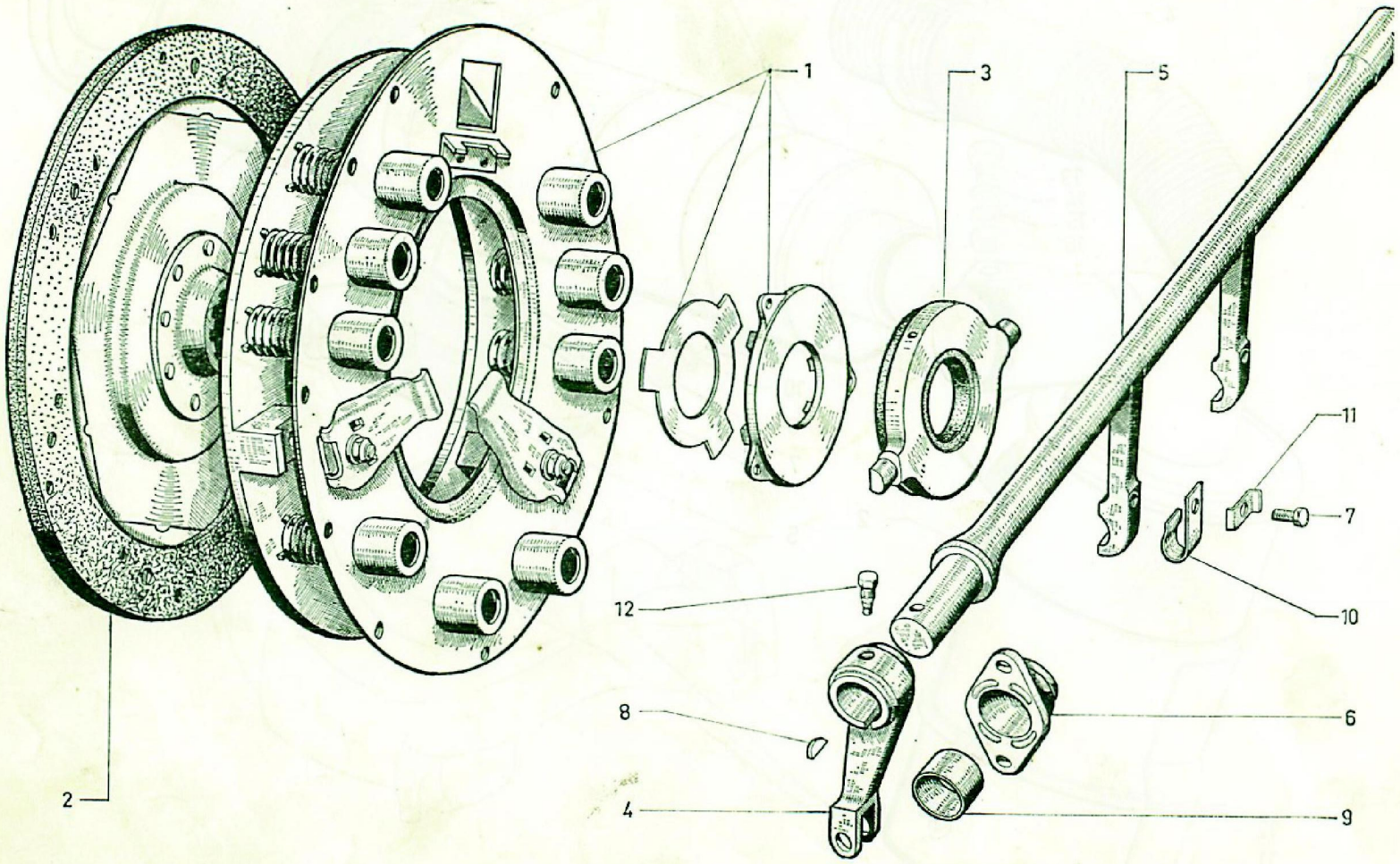

615

Embrayage

I	NUMÉROS	K		
1	HY 8312-000	1	R.m.p. 5/65 →.	Mécanisme.
2	H 313-01	1	⌀ 215.	Disque.
3	HY 314-01	1		Butée graphitée avec support.
4	HY 314-1 A	1	R.m.p. 10/70 →.	Levier de commande.
5		1		Fourche de débrayage :
	H 314-4		L 293 → 12/64.	–
	HC 314-4		L 319 12/64 →.	–
6		1		Palier bagué de fourche :
	ZC 9490 835 U		h 18 → 12/64.	–
	HC 314-105		h 38 12/64 →.	–

I	NUMÉROS	K		
7	H 426-91	2	TH 5 × 8.	Vis.
8	ZC 9030 189 U	1	4 × 15,5.	Clavette.
9	ZC 9451 570 U	1	20 × 23,17 × 18.	Bague.
10	ZC 9492 073 U	2		Ressort.
11	ZC 9515 877 U	2	⌀ 6,25.	Arrêtoir.
12	ZC 9490 577 U	1	TH 10 × 16,5.	Vis.
	ZD 9345 100 U	6	TH 7 × 18.	Vis de mécanisme sur volant.
	ZD 9376 700 W	2	TH 8 × 20.	Vis de palier sur fourche.

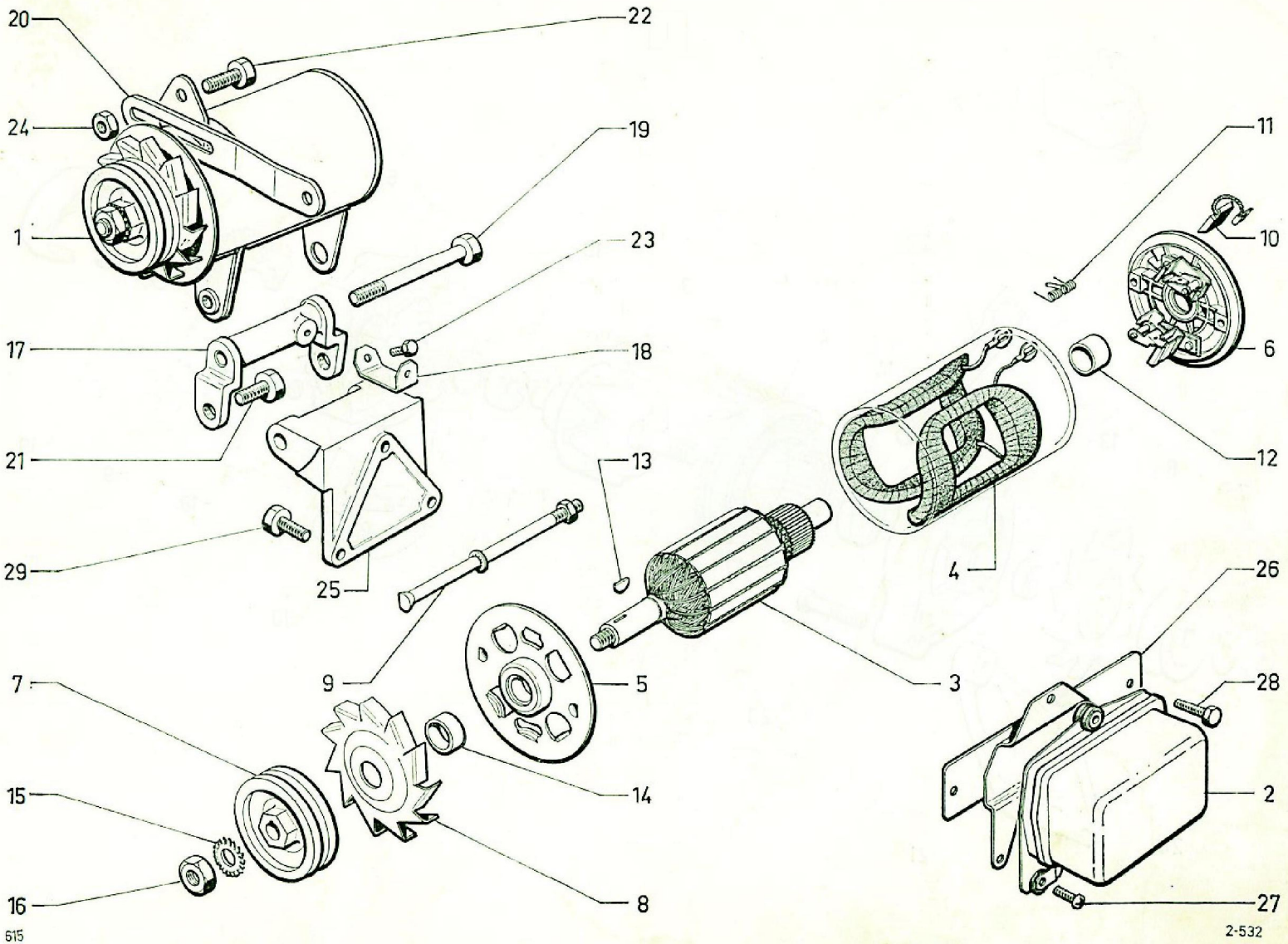
20
22
24
19
1
23
17
18
21
13
29
25
9
5
7
14
15
16
8
11
10
6
12
4
26
3
28
2
27
615
2-532

Dynamo 12 volts

I	NUMÉROS	K	« Paris-Rhône » → 3/71	
1	HG 532-0 C	1	(G 10 C 32).	Dynamo.
2	HG 535-1 B	1	(YT 215).	Régulateur.
3	U 50-265	1		Induit.
4	U 50-266	1		Jeu de bobines inductrices.
5	HY 532-07	1		Palier côté entraînement.
6	AM 532-03 B	1		Palier côté collecteur.
7	HG 532-134 A	1		Poulie nue.
8	DX 532-80	1		Ventilateur.
9	AM 532-94 A	2		Tige d'assemblage.
10	HY 532-171 A	1		Jeu de balais.
11	AM 532-15 A	2		Ressort de balai.
12	DS 532-40	1		Coussinet.
13	ZD 9416 400 U	1	4 × 6,5 × 16.	Clavette « Woodruff ».
14	DX 9532 981 L	1		Entretoise.
15	ZD 9281 300 U	1	Cr 16,5 × 26.	Rondelle.
16	AM 532-41 A	1	H 15 × 150.	Écrou.
17	HG 532-20 A	1	R.m.p. 10/68 →.	Réhausse de dynamo.
18	HG 532-96 A	1	R.m.p. 10/68 →.	Plaquette de positionnement de réhausse.
19	HG 532-81	1	TH 12 × 100.	Axe d'articulation de dynamo.
20	HG 532-65	1	L 185.	Patte à coulisse.
21	HG 532-80	2	TH 12 × 32.	Vis de réhausse.
22	HG 223-92	2	TH 8 × 25.	Vis de patte à coulisse.
23	HG 223-70	1	TH 6 × 10.	Vis de plaquette de réhausse.
24	HG 141-4	1	H 8 × 125.	Écrou de vis de patte à coulisse sur dynamo.
25	1 H 5 425 975 P	1	3/71 →.	Support de dynamo, permettant l'adaptation de la dynamo sur moteurs prévus pour alternateur.
26	HY 535-83	1		Support de régulateur.
27	ZD 9230 300 Z	3	TR 4,85 × 19.	Vis de régulateur sur support.
28	ZD 9366 030 W	2	TH 5 × 14.	Vis de support régulateur sur tablier.
29	ZD 9376 900 W	3	TH 8 × 25 3/71 →.	Vis de support de dynamo sur bloc moteur.

1

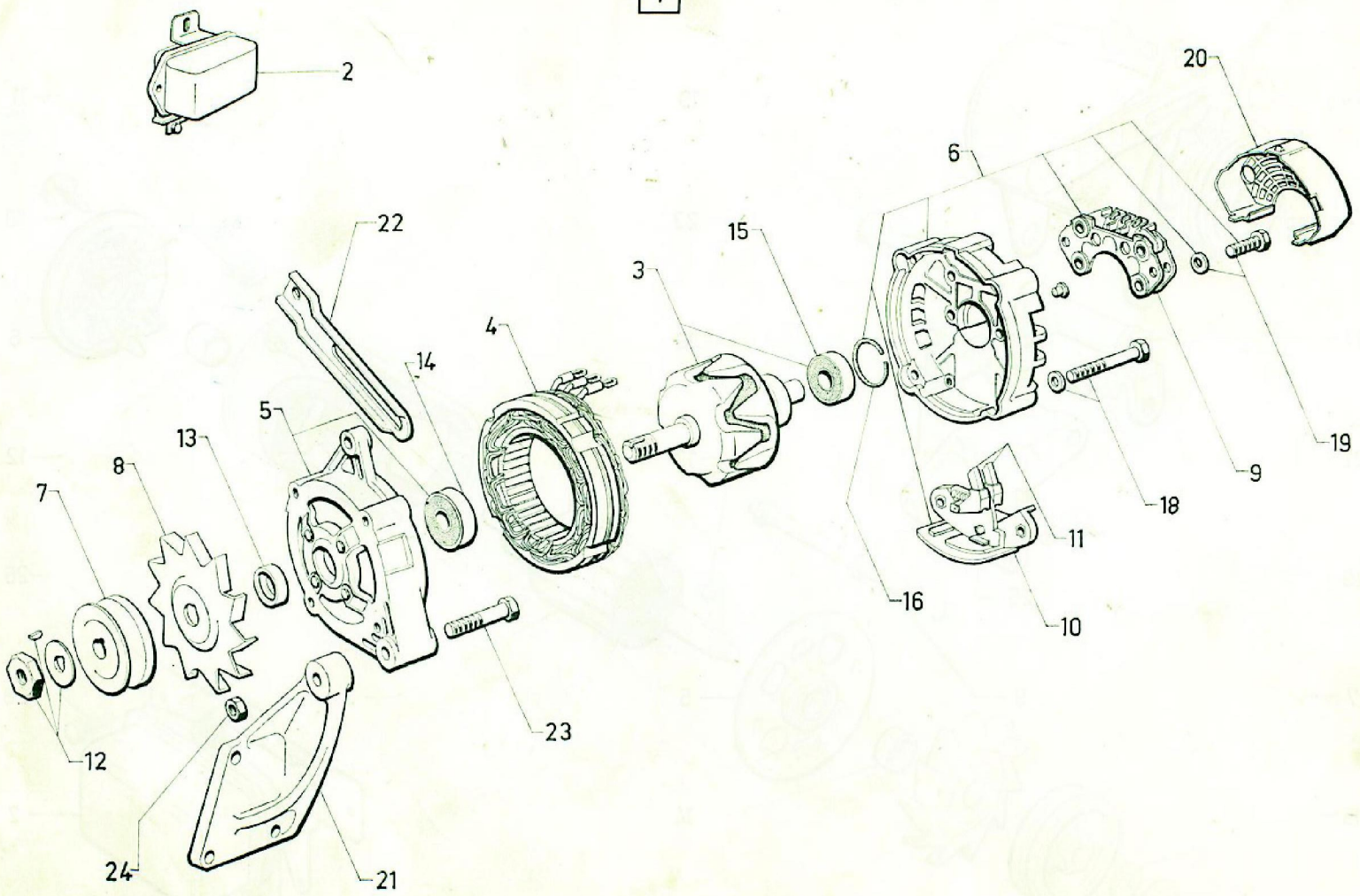

Alternateur 12 volts - 38 ampères

I	NUMÉROS	K	« Paris-Rhône » 3/71 →	
1	2 H 5 415 739 D	1	« A 11 R 2 ».	Alternateur.
2		1		Régulateur :
	AK 535-1 A		« Paris-Rhône » (AYB 213).	–
	AK 535-1		« Ducellier » (8.347 B).	–
3	GX 11 149 01 A	1		Rotor.
4	GX 11 150 01 A	1		Stator.
5	1 H 5 418 116 R	1	AV.	Palier avec roulement.
6	GX 11 151 01 A	1	AR.	Palier complet.
7	AY 9532-934 A	1		Poulie fonte.
8	DX 532-80	1		Ventilateur tôle.
9	GX 11 152 01 A	1		Bloc redresseur.
10	GX 11 154 01 A	1		Support porte-balais complet.
11	GX 11 157 01 A	1		Jeu balais.
12	AY 9532-912 L	1		Jeu pièces poulie.
13	DX 9532-981 L	1		Entretoise ventilateur.
14	AY 9532-995 A	1	AV.	Roulement.
15	AY 9532-995 B	1	AR.	Roulement.
16	GX 11 155 01 A	1	AR.	Joint étanchéité.
17	GX 11 156 01 A	1	AR.	Bouchon palier.
18	GX 11 118 01 A	1		Jeu tiges d'assemblage.
19	GX 11 153 01 A	1		Jeu visserie du bloc redresseur.
20	GX 11 164 01 A	1	AR.	Capot plastique du palier.
21	2 H 5 415 740 P	1		Support d'alternateur.
22	1 H 5 415 742 L	1		Tirant d'alternateur.
23	0 H 5 415 741 A	1	TH 9 × 77.	Vis.
24	HC 532-100	1	H 9 × 100.	Écrou.
	ZC 9615 806 U	2	⌀ 5.	Écrou en cage de régulateur.
	ZD 9290 300 U	2	Co 5,1 × 16,2.	Rondelle.
	ZD 9345 430 W	2	TH 5 × 14.	Vis.
	ZD 9276 200 U	2	7,5 × 20 × 2.	Rondelle plate d'alternateur sur tirant.
	ZD 9278 400 U	1	8 × 24 × 2.	Rondelle plate de tirant sur culasse.
	ZD 9290 600 U	1	Co 9,2 × 20,25.	Rondelle d'alternateur sur support.
	ZD 9290 700 U		Co 8,2 × 18,2.	Rondelle :
		3		– de support sur bloc moteur.
		1		– de tirant sur culasse.
	ZD 9374 300 W	1	TH 7 × 30.	Vis d'alternateur sur tirant.
	ZD 9376 700 W	1	TH 8 × 20.	Vis de tirant sur culasse.
	ZD 9376 900 W	3	TH 8 × 25.	Vis de support sur bloc moteur.
	ZD 9290 400 U	2	Co 7,2 × 14,2.	Rondelle d'alternateur sur tirant.
	ZD 9524 100 U	1	H 7 × 100.	Écrou d'alternateur sur tirant.

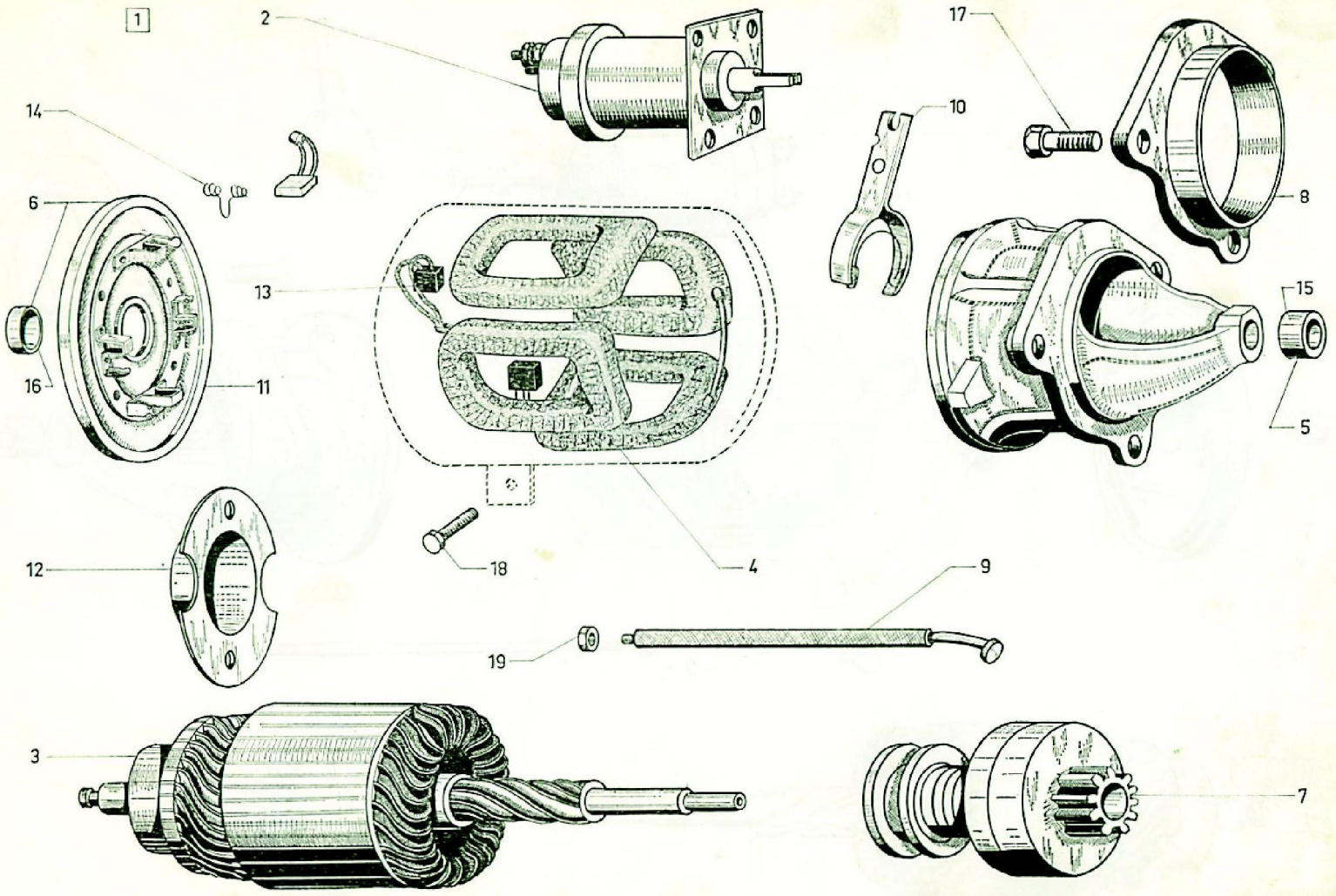
1
2
14
6
16
11
13
17
10
8
15
5
4
18
12
9
19
3
7

Démarreur 12 volts

K	NUMÉROS	I	« Paris-Rhône » → 1/65	
1	HG 533-0 D	1	« D 11 E 110 » R.m.p. 5/64 →.	Démarreur.
2		1		Contacteur :
	U 50-281		→ 5/64.	– fixation par 2 vis.
	HG 533-04 A		5/64 →.	– fixation par 4 vis.
3	HG 533-11 A	1		Induit.
4	HG 533-9 A	1		Jeu bobines inductrices.
5		1		Palier de commande :
	HG 533-3 A		→ 5/64.	–
	HG 533-3 B		5/64 →.	–
6	HG 533-13 A	1		Palier côté collecteur.
7	HG 533-21 A	1		Lanceur.
8	HG 533-86	1	3 ⌀ 11 - 1 ⌀ 89.	Remboitage de démarreur.

K	NUMÉROS	I		
9	HG 533-97 A	2		Tige d'assemblage.
10	U 50-274	1		Fourchette complète.
11	HG 533-23	1		Rondelle support porte-balais avec balais.
12	HG 533-84	1		Capot de palier côté collecteur.
13	HG 533-024 A	1	R.m.p.	Jeu de 4 balais.
14	A 533-17 B	4		Ressort de balai.
15	U 50-280	1	14 × 18 × 20.	Coussinet.
16	ZC 9701 854 U	1		Coussinet.
17	HG 143-81 A	3	TH 10 × 40.	Vis de démarreur sur carter.
18	ZD 9403 000 U	1	TH 10 × 30.	Vis de démarreur sur carter.
19	ZD 9524 200 U	2	H 8 × 125.	Écrou des tiges d'assemblage.

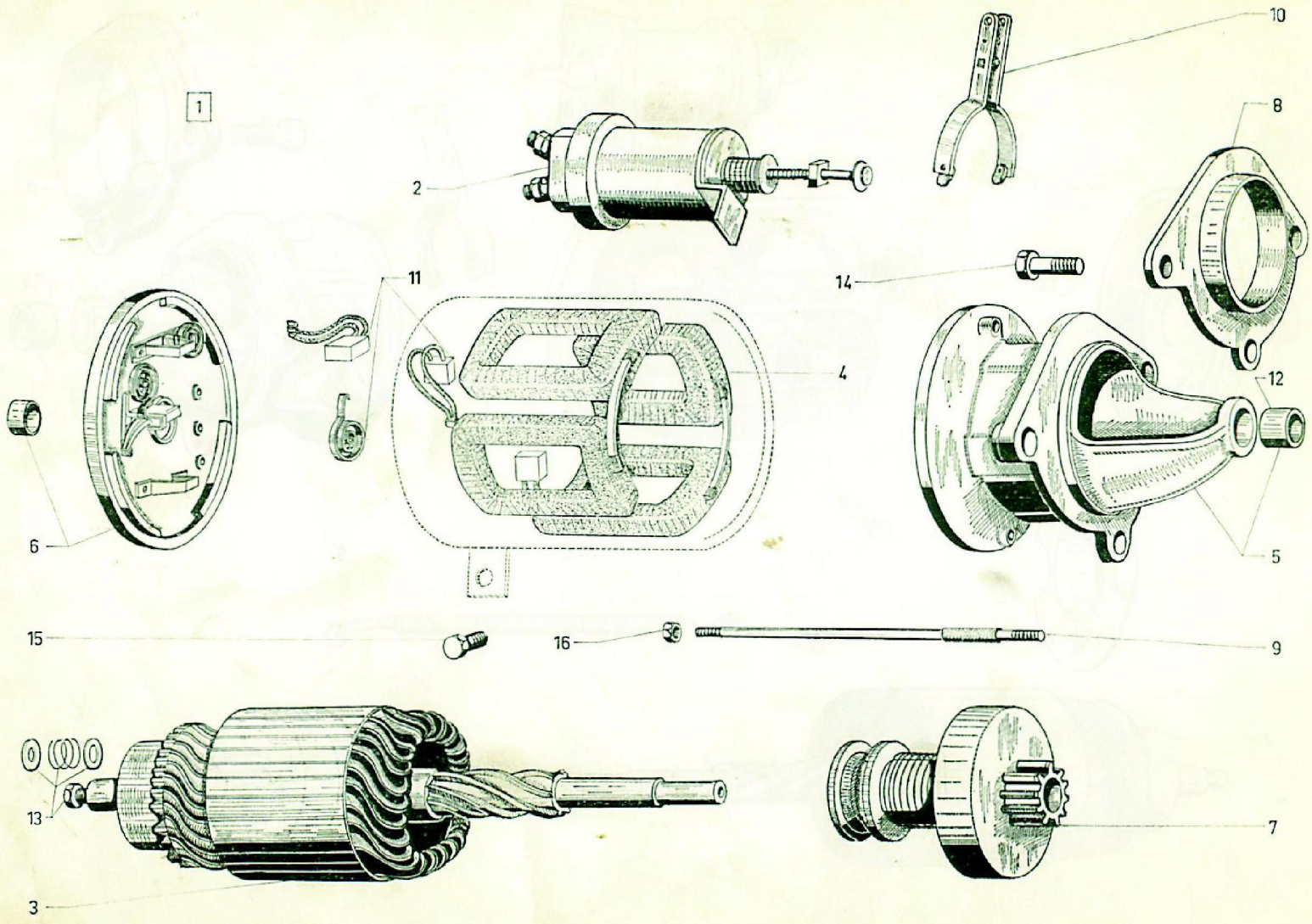
1
2
10
8
11
4
14
12
6
5
15
16
9
13
3
7

Démarreur 12 volts

I	NUMÉROS	K	« Ducellier » → 1/65		I	NUMÉROS	K		
1	HG 533-01 B	1	« 6.056 E ».	Démarreur.	9	HG 533-97	1		Jeu pièces tiges d'assemblage.
2	HG 533-031 A	1		Solénoïde.	10	HG 533-4	1		Fourchette complète.
3	HG 533-11	1		Induit.	11	1 D 5 423 370 Z 5.438 097A	2		Jeu de 2 balais avec ressorts.
4	HG 533-9	1		Jeu de bobines inductrices.	12	DM 9533-002 L	1	12 × 15 × 15.	Bague.
5	HG 533-3	1		Palier de commande.	13	1 D 5 424 691 H	1		Jeu pièces freinage d'induit.
6	HG 533-13	1		Palier côté collecteur.	14	HG 143-81 A	3	TH 10 × 40.	Vis de démarreur sur carter.
7	HG 533-21	1		Lanceur.	15	ZD 9403 000 U	1	TH 10 × 30.	Vis de démarreur sur carter.
8	HG 533-86	1	3 ⌀ 11 - 1 ⌀ 89.	Remboîtage de démarreur.	16	ZD 9524 200 U	2	H 8 × 125.	Écrou des tiges d'assemblage.

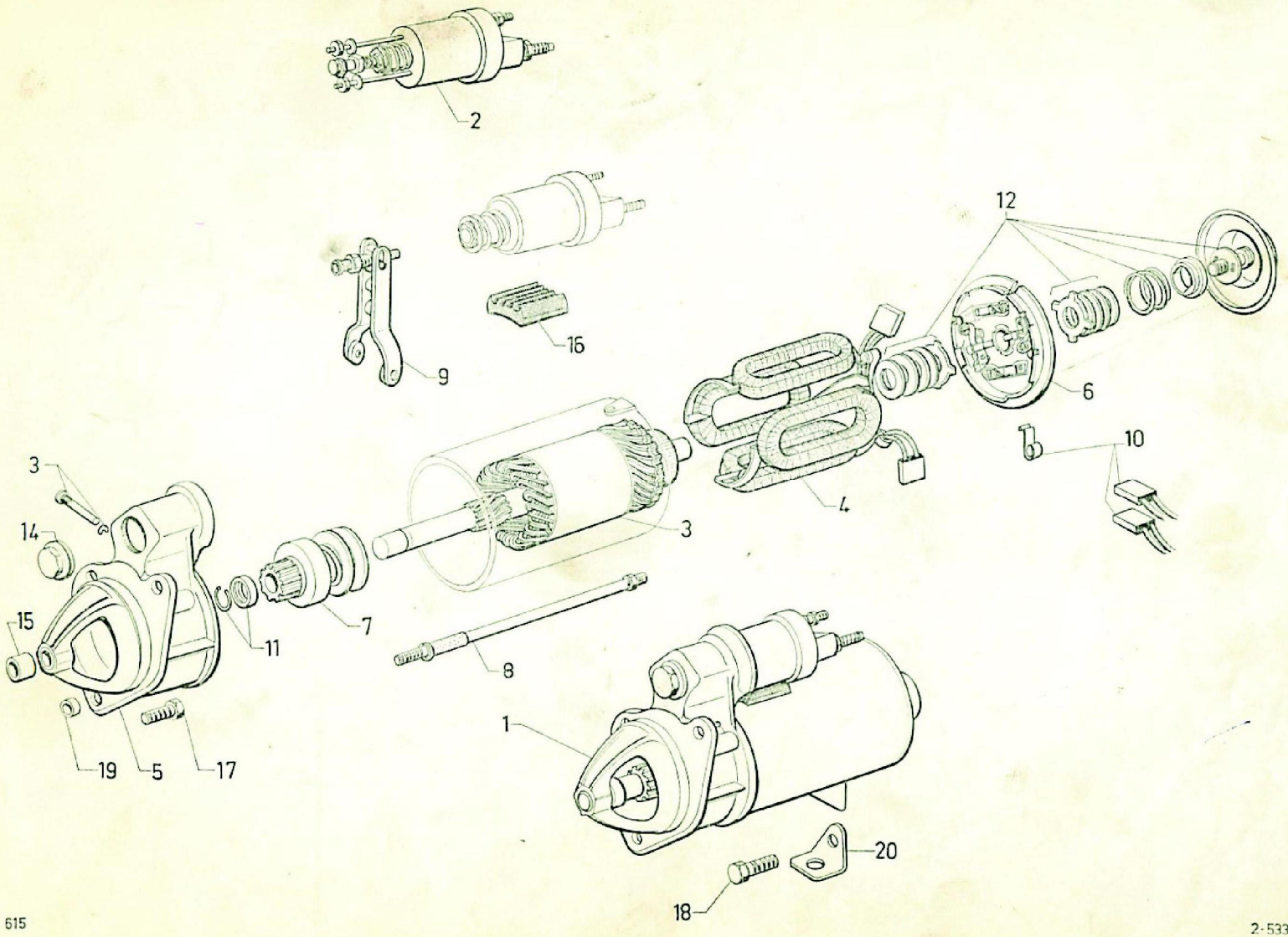
2
16
9
12
6
10
4
3
3
14
15
11
7
8
1
19
5
17
20
18

Démarreur 12 volts

I	NUMÉROS	K	« Ducellier » 1/65 →	
1	HG 533-01 E	1	« 6.109 B C D E - 6.192 A ». X	Démarreur.
2	HG 533-031 A	1		Solénoïde.
3		1		Induit :
	HG 533-11		« 6.109 B C ».	– ⌀ arbre 12 mm.
	HG 533-11 C		« 6.109 D ».	– ⌀ arbre 14 mm.
	2 H 5 414 777 X		« 6.109 E - 6.192 A ».	– ⌀ arbre 14 mm.
4	HG 533-9 B	1		Jeu de bobines inductrices.
5		1		Palier de commande :
	HG 533-3 C		« 6.109 B C ».	–
	HG 533-3 D		« 6.109 D E - 6.192 A ».	–
6	HG 533-13	1		Palier côté collecteur.
7		1		Lanceur :
	HG 533-21		« 6.109 B C D ».	–
	1 H 5 414 778 H		« 6.109 E - 6.192 A ». X	–
8	HG 533-97	1		Jeu de pièces tiges d'assemblage.
9	HG 533-4	1		Fourchette complète.
10	1 D 5 423 370 Z	2	RP.5.438.097A	Jeu de 2 balais avec ressorts.

I	NUMÉROS	K		
11	1 D 5 419 456 F *DX 533-012*	1		Jeu pièces butée de lanceur.
12	1 D 5 424 691 H	1		Jeu pièces freinage d'induit.
13	1 D 5 430 262 M	1		Jeu pièces axe de fourchette.
14	1 T 5 419 455 V *AM 533-252 A*	1		Bouchon de solénoïde.
15		1		Bague du palier de commande :
	DM 9533-002 L		12 × 15 × 15.	–
	HG 533-2		14 × 18 × 18.	–
16	1 D 5 419 462 W *DX 533-75*	1		Patin amortisseur.
17		3		Vis de démarreur sur carter :
	HG 143-81 A		TH 10 × 40 → 1/69.	–
	ZD 9403 200 U		TH 10 × 35 1/69 →.	–
18				Vis de patte sur carter :
	ZD 9403 000 U	1	TH 10 × 30 → 1/69.	–
	ZD 9402 800 U	2	TH 10 × 25 1/69 →.	– et sur démarreur.
19	HG 533-83	1	10 × 10,85 × 9,75.	Bague de centrage de vis de démarreur sur carter de boîte.
20	HG 533-76	1		Patte de démarreur sur carter moteur.
	DX 533.110 A	Y	Esparrages Automatico	

GROUPE 3

SOUS-GROUPES	DÉSIGNATION DES CHAPITRES
3-412	Essieu AV complet - Bras
3-413	Pivots d'essieu AV
3-416	Moyeux AV - Roues
3-422	Bras d'essieu AR
3-426	Moyeu - Tambour AR
3-432	Suspension AV - Barres de torsion - Amortisseurs
3-432/1	Essieux AR - Suspension
3-441	Volant de direction - Relais AV
3-442	Relais AR de direction
3-442/1	Boîtier de direction - Crémaillère
3-443	Barres de direction

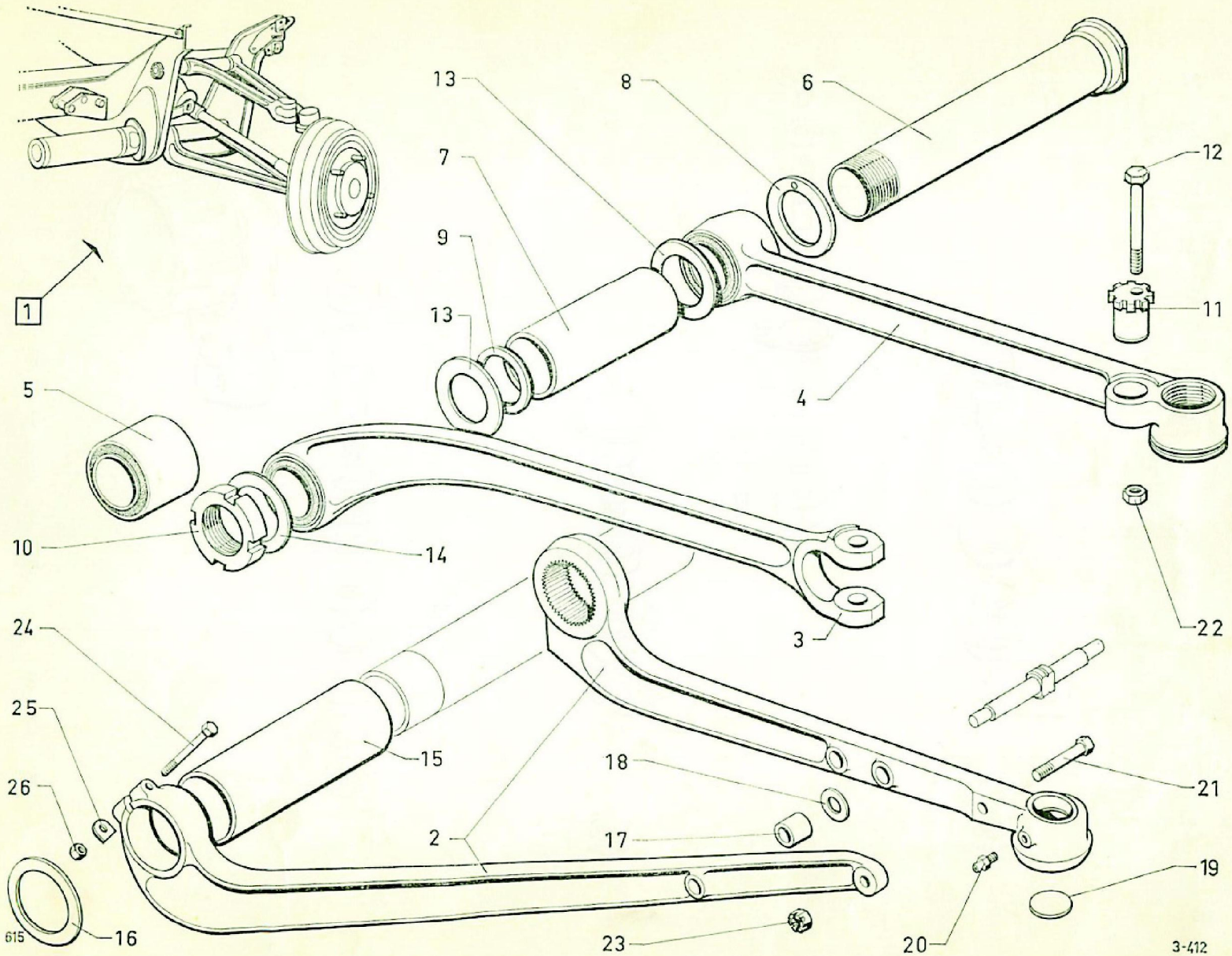
1
13
8
6
7
12
9
13
11
4
5
10
14
3
22
24
25
26
15
18
21
2
17
19
23
20
615
16
3-412

Essieu AV complet - Bras

I	NUMÉROS	K		
				Les essieux → 9/69 sont N.F.P.
1		1		Essieu complet :
	HG 041-010 A		HG 9/69 →.	–
	HL 041-010 A		HL 9/69 →.	–
2			Inf.	Corps de bras avec contrefiche :
	HY 412-264 A	1	G - 2 ⌀ 14 → 11/69.	–
	HY 412-265 A	1	D - 2 ⌀ 14 → 11/69.	–
	HY 412-266 A	1	G - 1 ⌀ 14 11/69 →.	–
	HY 412-267 A	1	D - 1 ⌀ 14 11/69 →.	–
3			Sup.	Tirant de bras :
	H 412-02	1	G.	–
	H 412-02 A	1	D.	–
4			Sup.	Corps de bras :
	H 412-06	1	G → 11/69.	–
	H 412-06 A	1	D → 11/69.	–
	HY 412-06	1	G 11/69 →.	– 1 gorge côté pivot - *l* 5,5.
	HY 412-07	1	D 11/69 →.	– 1 gorge côté pivot - *l* 5,5.
5	H 433-3	4	36 × 56 × 47.	Silentbloc de bras sup.
6	ZC 9427 082 U	2	L 263 - ⌀ 36 × 150.	Tube axe de bras sup.
7	ZC 9426 959 U	2	36,5 × 40 × 126.	Entretoise de bras sup.
8	ZC 9427 146 U	4	35,6 × 62 × 5.	Rondelle à ergot de bras sup.
9		?	36,3 × 42.	Cale de bras sup. :
	ZC 9427 031 U		e 0,2.	–
	ZC 9441 217 U		– 0,4.	–
	ZC 9441 218 U		– 1,5.	–
10	ZC 9427 068 U	2	⌀ 36 × 150 - h 18.	Écrou de tube, axe sup.

I	NUMÉROS	K		
11	ZC 9427 121 U	2	12 × 23 × 32.	Excentrique de bras sup.
12	ZC 9427 122 U	2	⌀ 12 - L 75.	Axe TH d'excentrique.
13	ZC 9427 235 U	4	36 × 58 × 3.	Rondelle d'appui.
14	ZC 9427 239 U	?	43 × 64 × 1.	Rondelle sous écrou.
15	H 412-97	2	52,5 × 58,5 × 136,5.	Entretoise de bras inf.
16	H 433-96 A	2	52,5 × 75 × 4.	Rondelle de silentbloc AV.
17	H 436-89	2	15 × 20 × 24.	Entretoise d'axe inf.
18		?	14 × 23.	Cale d'axe inf. :
	ZC 9427 088 U		e 0,3.	–
	ZC 9427 089 U		– 0,5.	–
19	ZD 9480 300 U	2	⌀ 27.	Rondelle expansible.
20	ZD 9473 000 U	2		Graisseur.
21	ZC 9427 106 U	2	TH 12 × 50.	Vis (sans trou de goupillle 11/69 →).
22	ZD 9524 700 W	2	H 12 × 175.	Écrou d'excentrique.
23		2	H 12 × 175.	Écrou :
	ZD 9267 400 U		→ 11/69.	– crénelé.
	ZD 9536 100 W		11/69 →.	– « Nylstop ».
24	ZD 9404 000 U	2	TH 10 × 60.	Vis.
25	ZD 9260 600 U	2		Arrêtoir de 10,5.
26	ZD 9524 100 U	2	H 7 × 100.	Écrou.

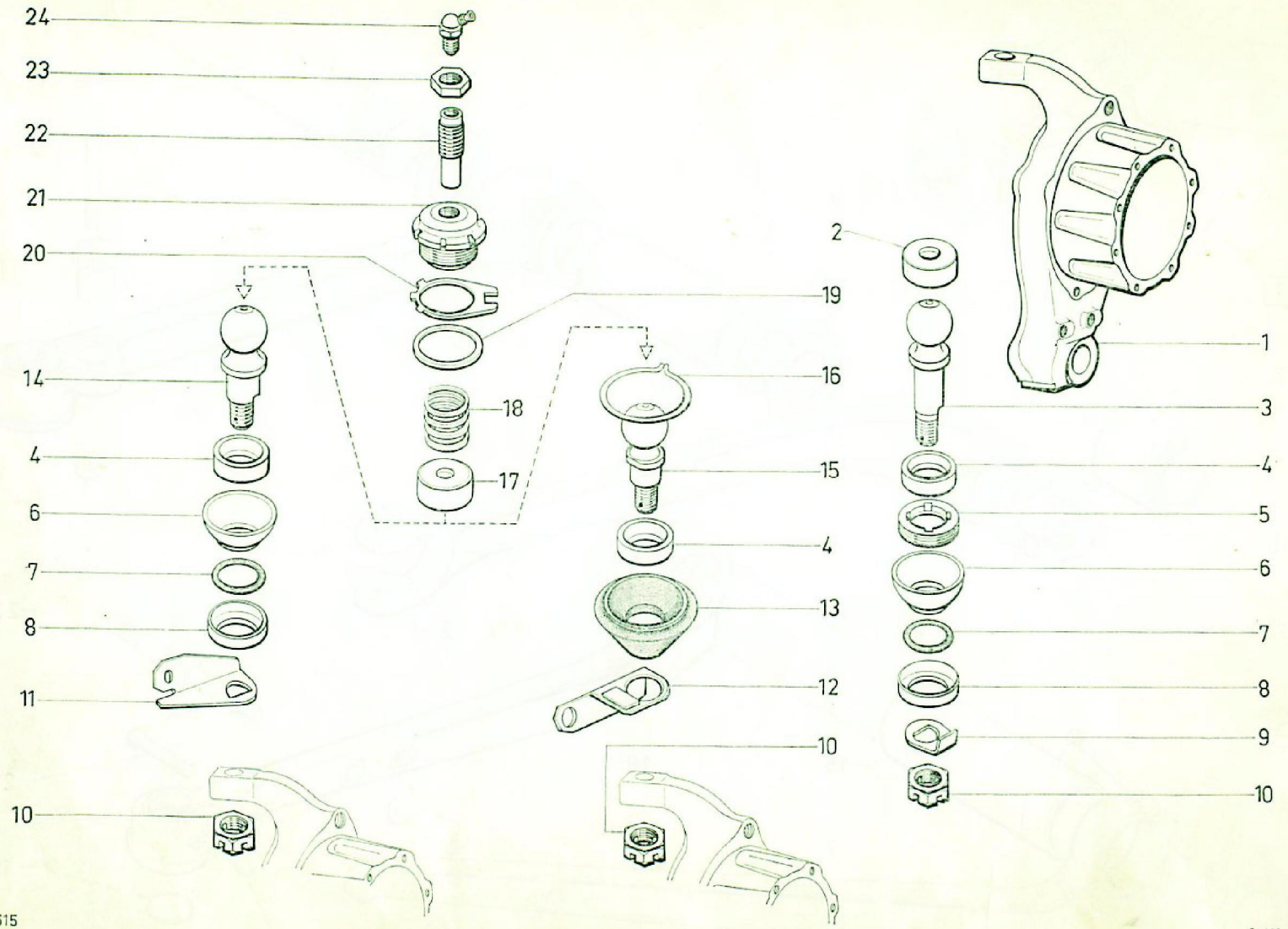
24
23
22
21
20
14
4
6
7
8
11
10
18
17
19
16
15
4
13
12
10
2
1
3
4
5
6
7
8
9
10
615
3-413

Pivots d'essieu AV

I	NUMÉROS	K		
1				Pivot :
	HY 413-1	1	G	→ 11/69. –
	HY 413-1 A	1	D	→ 11/69. –
	HY 413-1 B	1	G	11/69 →. –
	HY 413-1 C	1	D	11/69 →. –
2	ZC 9441 184 U	2	⌀ 38 - h 16,5.	Palier sup.
3	ZC 9441 177 U	2	L 105 - ⌀ 18 × 150.	Rotule inf.
4	ZC 9441 183 U	4	⌀ 38 - h 9,5.	Palier inf.
5	ZC 9441 190 U	2	⌀ 40 × 150.	Écrou.
6	ZC 9427 050 U		h 20.	Coupelle d'étanchéité :
		2		→ 11/69. – de rotule sup.
		2		– de rotule inf.
7	ZC 9426 997 U		27,5 × 39,5 × 6.	Joint torique :
		2		→ 11/69. – de rotule sup.
		2		– de rotule inf.
8	ZC 9426 996 U		28,5 × 41 × 6,5.	Cuvette de rotule :
		2		→ 11/69. – sup.
		2		– inf.
9	ZC 9441 181 U	2		Arrêtoir inférieur.
10	ZC 9441 178 U	4	H 18 × 150.	Écrou crénelé.
11			1 ⌀ 18	→ 11/69. Patte de flexible de frein :
	ZC 9441 179 U	1	D.	–
	ZC 9441 180 U	1	G.	–

I	NUMÉROS	K		
12			1 ⌀ 20	11/69 →. Support de flexible de frein :
	HY 453-81	1	G.	–
	HY 453-82	1	D.	–
13		2	⌀ int. 16.	Gaine caoutchouc sup. :
	1 D 5 410 073 S			11/69 → 4/72. –
	1 D 5 410 072 F			4/72 →. – avec languette.
14	ZC 9441 176 U	2	L 85	→ 11/69. Rotule sup.
15	HY 413-97	2	L 80	11/69 →. Rotule sup.
16	1 D 5 410 074 C *DX 413-83*	2	⌀ int. 62	11/69 → 4/72. Collier de gaine.
17	ZC 9441 182 U	2	⌀ 38 - h 18.	Palier sup.
18	ZC 9427 124 U	2	31 × 34,5.	Ressort sup.
19		?	40,5 × 48.	Rondelle de réglage sup. :
	ZC 9427 126 U		e 0,95.	–
	ZC 9427 127 U		– 2.	–
20	ZC 9441 187 U	2		Arrêtoir.
21	ZC 9441 186 U	2	⌀ 16 × 150 - 40 × 150.	Chapeau.
22	ZC 9441 188 U	2	⌀ 8 × 125 - 16 × 150.	Butée.
23	ZC 9441 189 U	2	H 16 × 150 - h 6.	Écrou à embase.
24	ZD 9473 200 U	2		Graisseur coudé.

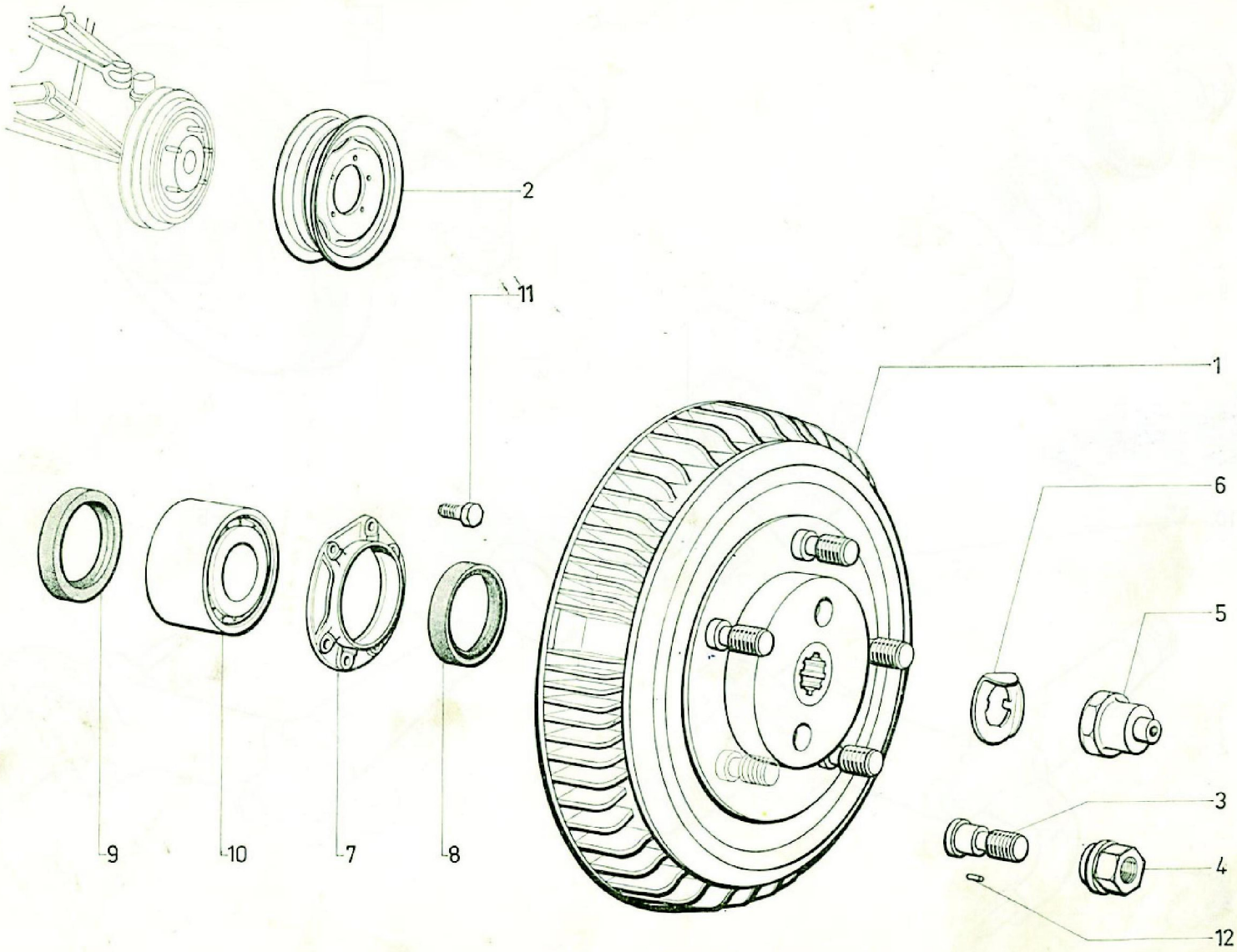

615

Moyeux AV - Roues

I	NUMÉROS	K		
1	HY 416-03 A	2	R.m.p. 2/67 →.	Moyeu - Tambour (repère « A »).
2	HY 416-4 A	5	AV - AR.	Roue peinte.
3	H 416-2	10	⌀ 16 × 150 - L 46.	Toc de roue.
4		10	⌀ 16 × 150.	Écrou de roue :
	H 416-7		→ 4/70.	– *l* sur plats 26.
	HY 471-178 A		4/70 →.	– *l* sur plats 23.
5				Écrou de moyeu :
	H 416-8 D	1	G - ⌀ 24 × 150 à droite.	–
	H 416-8 E	1	D - ⌀ 24 × 150 à gauche.	–

I	NUMÉROS	K		
6	H 416-91	2	30,5 × 54.	Arrêtoir.
7	ZC 9427 183 U	2	e 14.	Butée de roulement.
8	ZC 9612 540 U	2	Ext. - 54 × 72,2 × 10 9/66 → R.m.p.	Bague d'étanchéité.
9	ZC 9612 541 U	2	Int. - 54 × 82,2 × 12 9/66 → R.m.p.	Bague d'étanchéité.
10	ZC 9620 054 U	2	45 × 90 × 50.	Roulement double.
11	ZD 9371 900 U	12	TH 7 × 20.	Vis.
12	ZC 9088 539 U	10	3,5 × 4,5.	Ergot de toc.

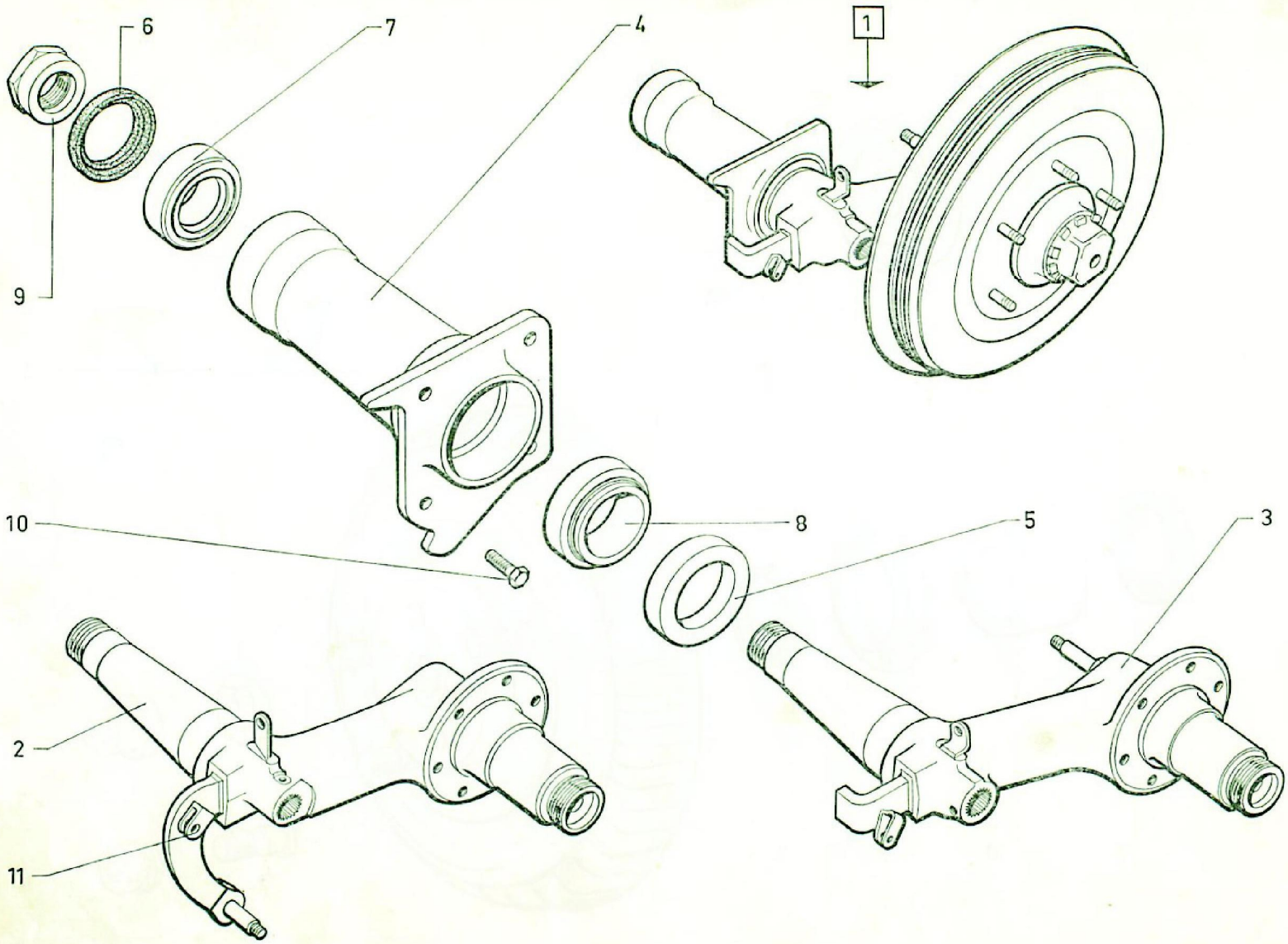

615

Bras d'essieu AR

I	NUMÉROS	K		
			Pour remplacer les bras → 11/69, voir NT 55 H	
1			Bras complet :	
	HY 42-01 B	1	G → 12/67.	–
	HY 42-01 C	1	D → 12/67.	–
	HYV 42-01 B	1	G - HGV → 12/67.	– cylindre de roue ⌀ 22.
	HYV 42-01 C	1	D - HGV → 12/67.	– cylindre de roue ⌀ 22.
	HY 42-01 D	1	G 12/67 → 11/69.	– cylindre de roue ⌀ 28,57.
	HY 42-01 E	1	D 12/67 → 11/69.	– cylindre de roue ⌀ 28,57.
	HY 042-905 A	1	G 11/69 →.	–
	HY 042-906 A	1	D 11/69 →.	–
2			Bras nu :	
	HY 422-1 C	1	D → 11/69.	– 1 ⌀ 17 pour tube de frein.
	HY 422-1 D	1	G 12/67 → 11/69 (R.m.p. → 12/67).	– 1 ⌀ 17 pour tube de frein
3			Bras nu :	
	HY 422-1 F	1	G 11/69 →.	–
	HY 422-1 G	1	D 11/69 →.	–
4			⌀ int. 100 - 80.	Boîtier de roulement :
	HY 422-96	2	R.m.p. 5/64 → 11/69 d.e.o. 1-ZC 9612 606 U.	–

I	NUMÉROS	K		
4			⌀ int. 100-80.	Boîtier de roulement :
	HY 422-86	1	G 11/69 →.	–
	HY 422-87	1	D 11/69 →.	–
5	H 422-97 A	2	72 × 100 × 12.	Joint ext.
6	ZC 9612 606 U	2	58 × 80 × 5.	Bague d'étanchéité int.
7	ZC 9620 006 U	2	40 × 80 × 23.	Roulement int.
8	ZC 9620 007 U	2	55 × 100 × 25.	Roulement ext.
9	H 422-2	2	⌀ 39 × 150.	Écrou de roulement.
10		8		Vis :
	ZD 9347 100 U		TH 12 × 175 - L 30 → 11/69.	–
	ZD 9424 200 U		TH 12 × 125 - L 40 11/69 →.	–
11	HY 422-69	1	G 12/67 → 11/69.	Chape de limiteur de frein.

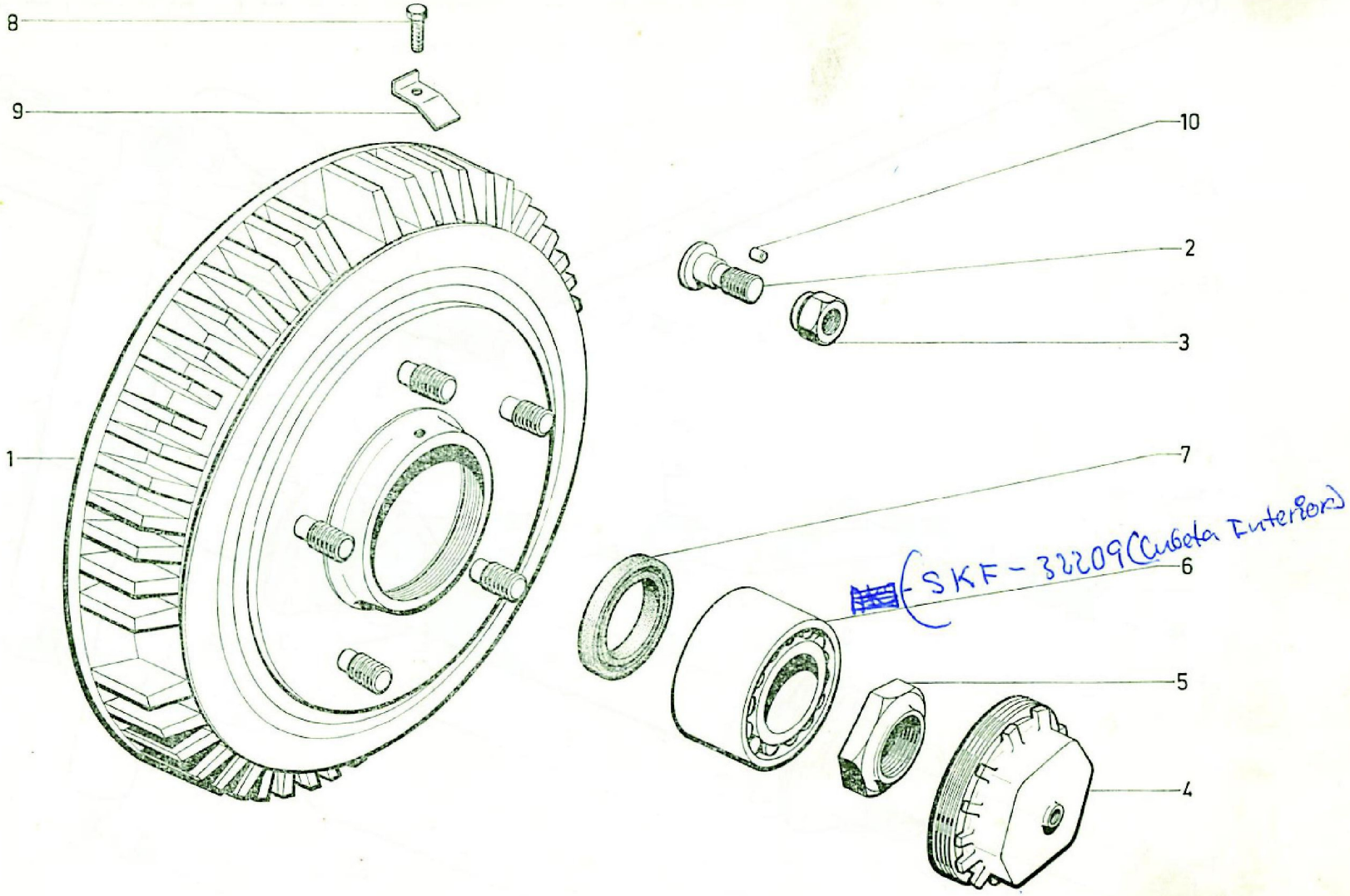
8
9
1
10
2
3
7
6
5
4
SKF - 32209 (Cubeta Interior)

Moyeu tambour AR

I	NUMÉROS	K		
1	HY 426-0	2	R.m.p. par 2 7/67 →.	Moyeu tambour à ailettes.
2	H 416-2	10	⌀ 16 × 150 - L 46.	Toc de roue.
3	H 416-7	10	⌀ 16 × 150. → 4/70.	Écrou de roue :
	HY 471-178 A		4/70 →.	– *l* sur plats 26.
				– *l* sur plats 23.
4	H 426-98	2	⌀ ext. 94 × 150.	Bouchon de moyeu.
5	H 426-3	2	⌀ 39 × 150.	Écrou de roulement.
6	ZC 9620 054 U	2	45 × 90 × 50.	Roulement double.

I	NUMÉROS	K		
7		2		Bague d'étanchéité :
	ZD 9219 500 U		55 × 72 × 10 → 9/66.	– « S.P.I. ».
	ZC 9612 540 U		54 × 72,2 × 10 9/66 →.	–
8		2		Vis d'arrêtoir :
	H 426-94		TH 5 × 75 → 4/70.	–
	ZC 9621 151 W		TH M 5 × 80 4/70 →.	–
9	H 426-95	2	⌀ 5,5.	Arrêtoir de bouchon.
10	ZC 9088 539 U	10	3,5 × 4,5.	Ergot de toc.

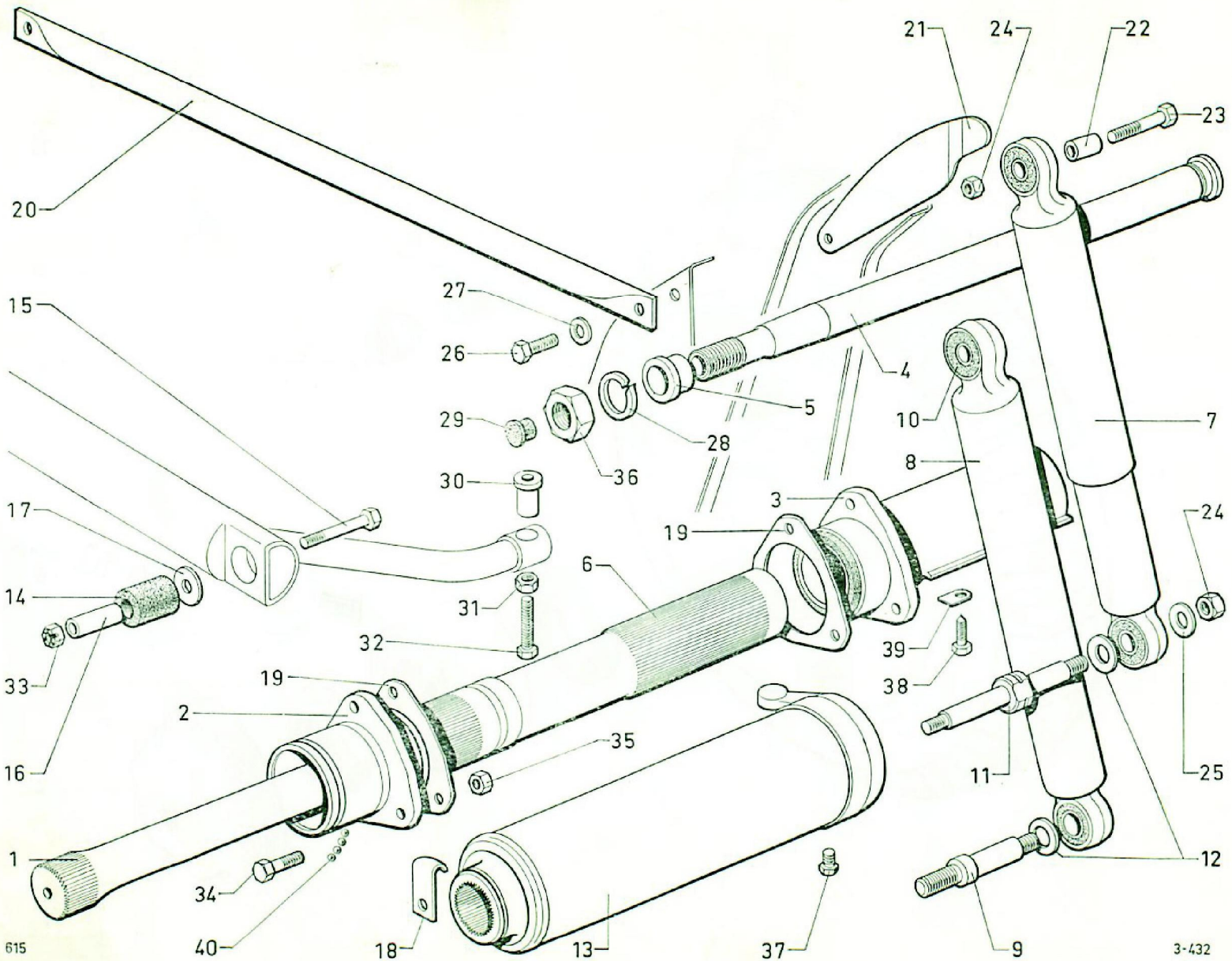
20
21
24
22
23
27
26
15
4
5
29
28
10
7
36
8
30
3
17
19
24
6
14
31
32
39
33
19
38
2
35
16
11
25
1
12
34
40
18
13
37
9
615
3-432

Suspension AV - Barres de torsion - Amortisseurs

I	NUMÉROS	K		
1				Barre de torsion :
			G.	– 2 traits de peinture.
	H 432-1 C	1	L 672 - HG → 1/69. HL → 10/68.	– ⌀ 32,8, 40 dents.
	HZ 432-1 B	1	L 672 - HL 10/68 → 11/69.	– ⌀ 28,4, 40 et 42 dents.
	HY 432-1	1	L 672 - HG 1/69 → 11/69.	– ⌀ 32,8, 40 et 42 dents.
	HY 432-1 A	1	L 789 - HG 11/69 →.	– ⌀ 29,8, 40 et 42 dents.
	HZ 432-1 C	1	L 789 - HL 11/69 →.	– ⌀ 28,4, 40 et 42 dents.
			D.	– 1 trait de peinture.
	H 432-1 D	1	L 672 - HG → 1/69. HL → 10/68.	– ⌀ 32,8, 40 dents.
	HZ 432-2 B	1	L 672 - HL 10/68 → 11/69.	– ⌀ 28,4, 40 et 42 dents.
	HY 432-2 B	1	L 672 - HG 1/69 → 11/69.	– ⌀ 32,8, 40 et 42 dents.
	HY 432-2 C	1	L 789 - HG 11/69 →.	– ⌀ 29,8, 40 et 42 dents.
	HZ 432-2 C	1	L 789 - HL 11/69 →.	– ⌀ 28,4, 40 et 42 dents.
2			Inf. AV.	Silentbloc 48 dents :
	H 433-1 B	1	G.	–
	H 433-1 C	1	D.	–
3			Inf. AR.	Silentbloc avec support de direction :
	H 433-2 B	1	G.	–
	H 433-2 C	1	D.	–
4	H 434-97	4	⌀ 24 × 150 - L 802.	Broche d'essieu.
5	H 434-95	4	L 27.	Bague de centrage.
6	H 434-99 A	2	L 314.	Axe inf., 40 et 48 dents.
7		2		Amortisseur :
	2 H 5 401 853 U		R.m.p. par 2 - HL → 10/68. HG → 11/69.	– entraxes mini 370, noir.
	HZ 436-04		HL 10/68 → 11/69.	– entraxes mini 400, brun.
	HY 436-04		TT 11/69 →.	– entraxes mini 380, noir.
8	2 H 5 401 854 E	2	R.m.p. par 2 - HL → 10/68. HG → 11/69.	Amortisseur noir (entraxes mini 270).

I	NUMÉROS	K		
9	H 436-1	2	L 92 - HL → 10/68. HG → 11/69.	Axe.
10				Bague caoutchouc :
	H 436-5	8	33 × 30 × 16,3 HL → 10/68. HG → 11/69.	–
	1 H 5 431 404 A	2	11/69 →.	– sup.
	1 H 5 431 406 X	2	11/69 →.	– inf.
11	HY 436-6	2	L 168 - R.m.p. 11/69 → d.e.o. 1-ZD 9536 100 W.	Axe sans trou de goupille.
12	H 436-91		Int. 17 × 27 × 2,4.	Rondelle d'appui :
		4	→ 11/69.	–
		2	11/69 →.	–
13				Levier de réglage :
	H 437-93 B	1	G - L 363 - HG → 1/69. HL → 10/68.	– 20 dents.
	HG 437-93 A	1	D - L 363 - HG → 1/69. HL → 10/68.	– 20 dents.
	HY 437-93	1	G - L 363 - HG 1/69 → 11/69. HL 10/68 → 11/69.	– 21 dents.
	HG 437-93 B	1	D - L 363 - HG 1/69 → 11/69. HL 10/68 → 11/69.	– 21 dents.
	HY 437-93 A	1	G - L 480 11/69 →.	– 21 dents.
	HY 437-94 A	1	D - L 480 11/69 →.	– 21 dents.
14	H 442-102	2	44 × 36,5 × 12,5.	Bague caoutchouc de berceau.
15		2		Vis de berceau :
	H 442-104 A		TH 10 × 65 → 12/71.	–
	ZD 9404 100 W		TH M 10 × 65 12/71 →.	–
16	H 442-110	2	10,2 × 12 × 42.	Entretoise.
17	ZC 9151 478 U	4	10,5 × 45 × 2,4.	Rondelle.

Suspension AV - Barres de torsion - Amortisseurs *(Suite)*

I	NUMÉROS	K		
18	H 432-98	2		Plaquette d'arrêt.
19		?		Cale de silentbloc :
	ZC 9426 905 U		e 0,5.	–
	ZC 9427 084 U		– 0,2.	–
	ZC 9427 085 U		– 0,3.	–
	ZC 9441 628 U		– 1.	–
20	HY 414-83	1	L 890 - R.m.p. 1/65 → .	Tube de traverse.
21			R.m.p. 11/69 → .	Demi-support AR :
	HY 414-202 A	1	G.	–
	HY 414-203 A	1	D.	–
22				Douille d'amortisseur :
	ZC 9354 076 U	4	12 × 16 × 31 - HG → 11/69. HL → 10/68.	– sup. - inf.
	1 H 5 431 405 L	2	11/69 → .	– sup.
	1 H 5 431 407 H	2	11/69 → .	– inf.
23	ZC 9354 077 U		TH 12 × 56.	Axe sup. d'amortisseur :
		4	HG → 11/69. HL → 10/68.	–
		2	HG 11/69 → . HL 10/68 → .	–
24			H 12 × 175.	Écrou d'amortisseur :
	ZD 9267 400 U	8	TT → 11/69.	– crénelé.
		4	HL 10/68 → 11/69.	–
	ZD 9536 100 W	4	11/69 → .	– « Nylstop ».
25				Rondelle inf. ext. :
	ZC 9615 186 U	4	12,5 × 28 × 1,5 HG → 11/69. HL → 10/68.	–
	ZC 9619 163 U	2	12,5 × 36 × 1,5 HG 1/69 → . HL 10/68 → .	–

I	NUMÉROS	K		
26	ZD 9345 030 W	2	TH 7 × 16.	Vis d'entretoise.
27	H 414-88	2	7,5 × 22.	Rondelle d'entretoise.
28	ZD 9332 800 U	4	24,5 × 40,5 × 4,5.	Rondelle de broche.
29	ZC 9309 637 U	4		Obturateur de broche.
30	H 437-96	2	L 46 - ⌀ 12 × 175.	Écrou de tube de réaction.
31	ZD 9522 700 U	2	H 12 × 175.	Contre-écrou.
32	ZC 9621 012 U	2	TH 12 × 175 - L 85.	Vis de tube de réaction.
33		2	H 10 × 150.	Écrou crénelé de berceau :
	ZD 9261 400 U		→ 12/71.	–
	ZD 9530 600 W		12/71 → .	– « Nylstop ».
34		12	AV - AR.	Vis de silentbloc :
	ZC 9621 016 U		TH 10 × 150 - L 36,5 → 11/69.	–
	ZC 9621 143 U		TH 10 × 100 - L 30 11/69 → .	–
35		12	AV - AR.	Écrou de silentbloc :
	H 433-98		H 10 × 150 → 11/69.	– à embase.
	ZC 9615 050 U		H 10 × 100 11/69 → .	–
36	H 434-98	4	H 24 × 150.	Broche d'essieu.
37	A 453-80	2	TH 7 × 6.	Vis de billes de levier.
38	ZC 9308 398 U	4	TH 8 × 30.	Vis de boîtier de direction.
39	ZD 9254 500 U	4	⌀ 8,5.	Arrêtoir simple.
40	ZD 9411 200 U	30	⌀ 3,97.	Bille de levier.

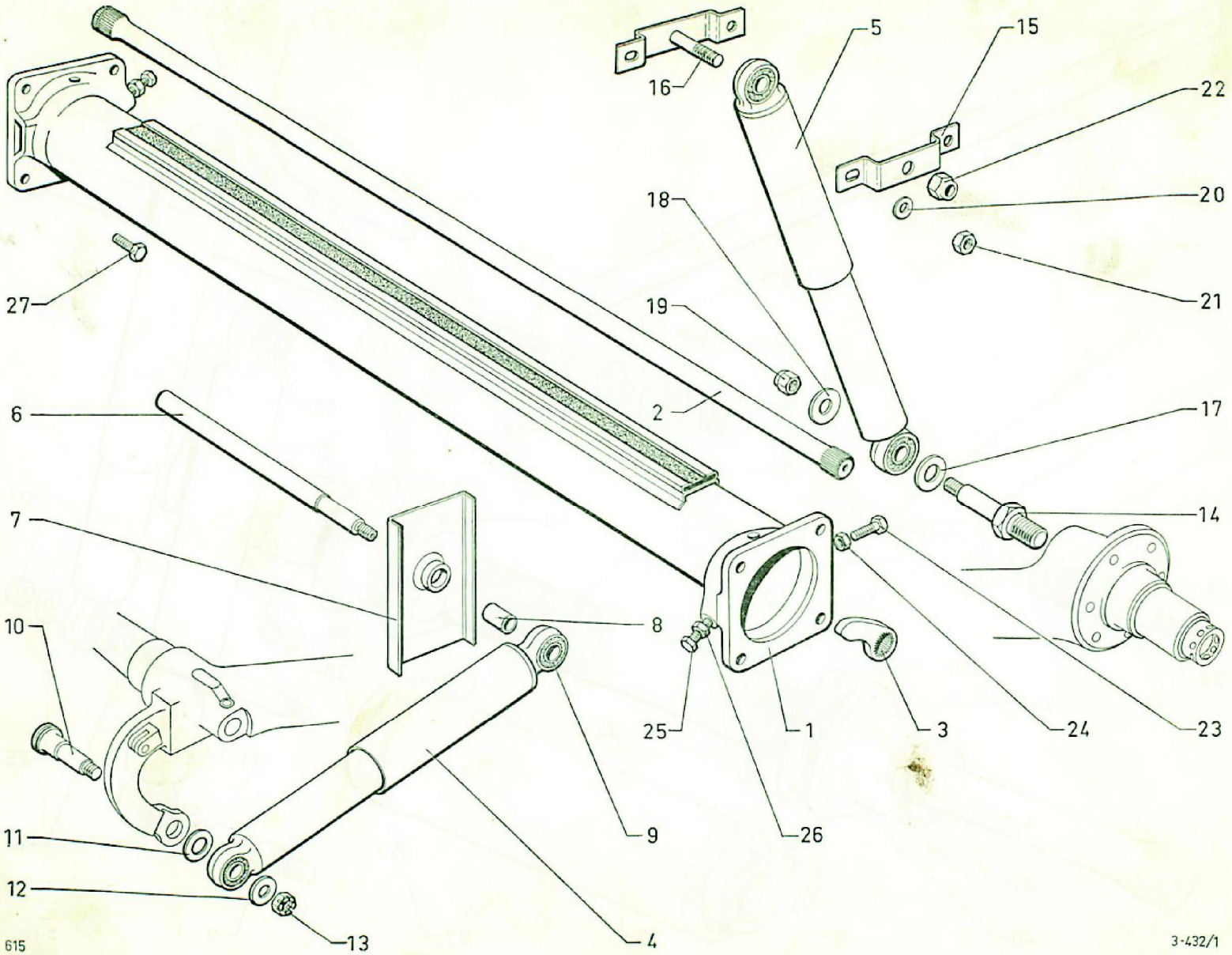
16
5
15
22
18
20
27
21
19
2
17
6
14
7
8
10
25
1
3
24
23
9
26
11
12
13
4

Essieu AR - Suspension

I	NUMÉROS	K		
1	HY 424-1	1		Tube d'essieu.
2			L 1200.	Barre de torsion :
		1	G.	– 2 traits de peinture.
	HY 432-2		⌀ 20,5 - HG → 11/69.	–
			HL → 10/68.	
			HL 11/69 →.	
	HZ 432-3		⌀ 18,5 - HL 10/68 → 11/69.	–
	HY 432-3		⌀ 22,3 - HG 11/69 →.	–
		1	D.	– 1 trait de peinture.
	HY 432-2 A		⌀ 20,5 - HG → 11/69.	–
			HL → 10/68.	
			HL 11/69 →.	
	HZ 432-4		⌀ 18,5 - HL 10/68 → 11/69.	–
	HY 432-4		⌀ 22,3 - HG 11/69 →.	–
3				Levier de réglage :
	HY 437-99	1	D-R.m.p. 11/69 →.	– 32 dents.
	HY 437-99 A	1	G-R.m.p. 11/69 →.	– 32 dents.
4		2		Amortisseur :
	2 H 5 401 855 R		(R.m.p. par 2) - HG → 11/69.	–
			HL → 10/68.	
	HZ 436-02		HL 10/68 → 11/69.	–
5	HY 436-02	2	TT 11/69 →.	Amortisseur.
6	H 436-3 A	2	⌀ 14 → 11/69.	Axe sur longeron.
7	H 436-97	2	→ 11/69.	Support sur longeron.

I	NUMÉROS	K		
8				Bague :
	H 436-96 A	4	14 × 17,5 × 31,5	–
			HG → 11/69.	
			HL → 10/68.	–
	1 H 5 431 407 H	4	11/69 →.	–
9				Silentbloc :
	H 436-5 A	4	33,5 × 30 × 14	–
			HG → 11/69.	
			HL → 10/68.	–
	1 H 5 431 406 X	4	11/69 →.	–
10			⌀ 14 → 11/69.	Axe sur bras :
	H 436-4 B	1	G - ⌀ 10 × 150 à gauche.	–
	H 436-4 C	1	D - ⌀ 10 × 150 à droite.	–
11			Int.	Rondelle d'amortisseur :
	H 436-90 A		15 × 27 - HG → 11/69.	–
			HL → 10/68.	
	HZ 436-90	4	15 × 36 × 3,8	–
			HL 10/68 → 11/69.	
12			Ext.	Rondelle d'amortisseur :
	ZC 9619 123 U	4	10,5 × 32 × 2 → 10/68.	–
	ZC 9619 162 U	4	10,5 × 36 × 2 10/68 → 11/69.	–
13			H 10 × 150 → 11/69.	Écrou crénelé :
	ZD 9261 400 U	3	⌀ à droite.	– sur axe de bras droit et sur longerons.
	ZC 9615 520 U	1	⌀ à gauche.	– sur axe de bras gauche.
14	HY 436-4	2	⌀ 9 × 125 - 13 × 150 11/69 →.	Axe sur bras.
15	HY 436-58	1	35 × 174 11/69 →.	Demi-chape.

Essieu AR - Suspension *(Suite)*

I	NUMÉROS	K		
16	HY 436-213 A	1	35 × 174 11/69 →.	Demi-chape avec vis.
17	1 H 5 417 534 P *HY 436-90*	2	Int. 14,5 × 36 × 2 11/69 →.	Rondelle.
18	ZC 9619 167 U	2	Ext. 9,5 × 36 × 2,5 11/69 →.	Rondelle.
19	ZD 9530 400 U	2	H 9 × 125.	Écrou « Nylstop ».
20	22 906 019 *ZD 9290 600 U*	4	Co 9,2 × 20,2 11/69 →.	Rondelle de chape.
21	ZD 9237 000 U	4	H 9 × 125 11/69 → R.p. ZD 9524 300 U.	Écrou de chape.
22	ZD 9531 300 U	2	H 14 × 150 11/69 →.	Écrou « Nylstop ».

I	NUMÉROS	K		
23	ZD 9372 030 W	4	TH 7 × 25.	Vis d'arrêt de barres et de leviers.
24	ZD 9522 100 U	4	H 7 × 100.	Contre-écrou.
25		2	TH 12 × 175.	Vis de barre sur levier :
	ZD 9103 300 U		L 80 → 6/64 R.p. ZC 9621 012 U.	–
	ZC 9621 012 U		L 85 6/64 →.	–
26	ZD 9522 700 U	2	H 12 × 175.	Écrou.
27		8		Vis de tube :
	ZD 9347 100 U		TH 12 × 175 - L 30 → 11/69.	–
	ZD 9424 200 U		TH 12 × 125 - L 40 11/69 →.	–

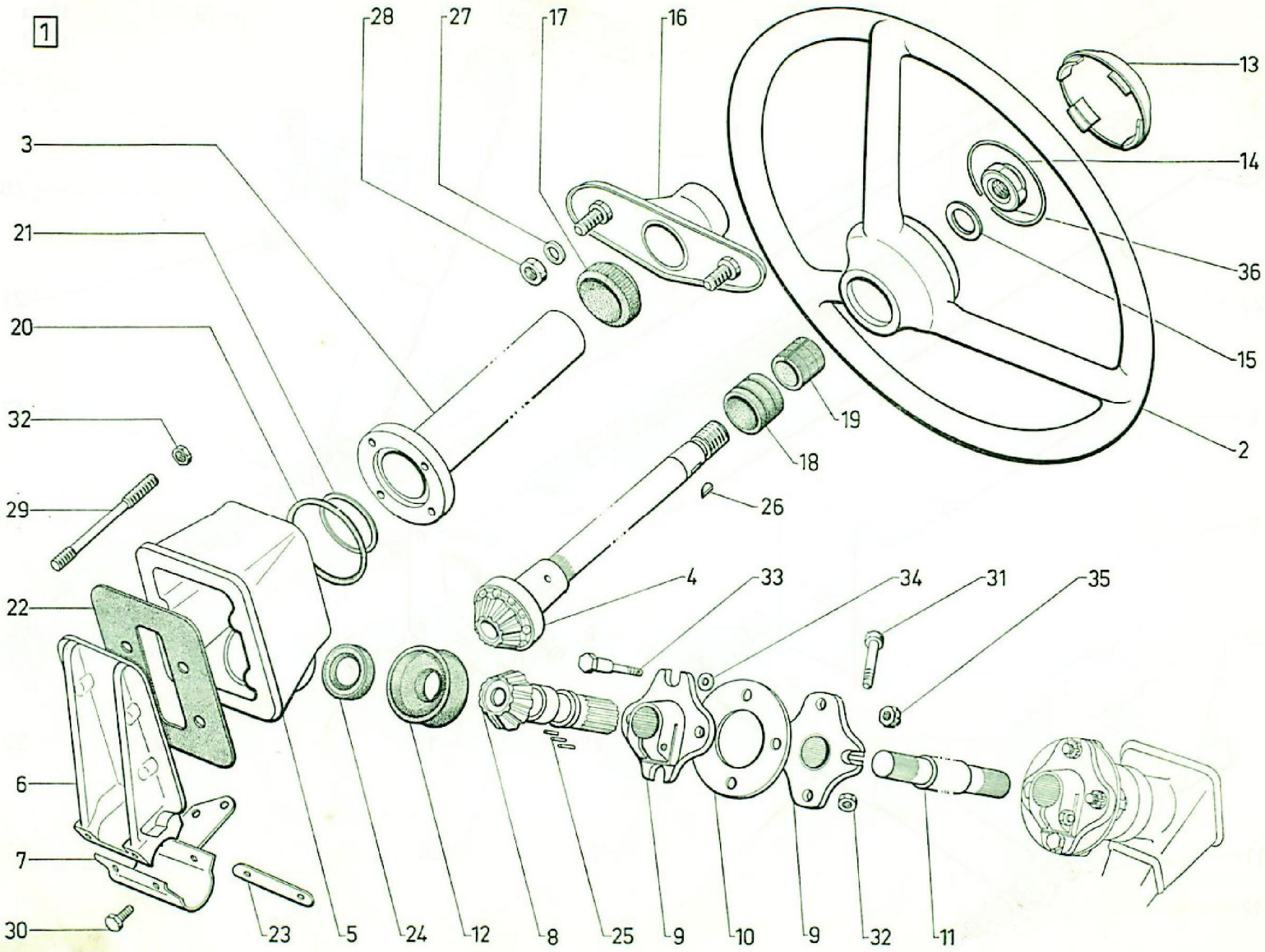
1
28
27
17
16
13
3
14
21
36
20
15
32
19
2
18
29
26
4
33
34
31
35
22
6
7
30
23
5
24
12
8
25
9
10
9
32
11
615
3-441

Volant de direction - Relais AV

I	NUMÉROS	K		
1	H 442-08	1		Relais complet avec arbre et tube fixe.
2	ZC 9604 312 U	1	⌀ 425.	Volant avec capuchon.
3	H 441-5	1	L 896.	Tube fixe.
4	H 442-12	1		Arbre, pignon 11 dents.
5	H 442-90	1		Carter bagué.
6	H 442-03	1		Support goujonné.
7	HY 442-77 A	1	12/69 → R.m.p. - d.e.o. 1-HY 453-25.	Collier de relais.
8	H 442-78	1		Pignon 12 dents.
9	ZC 9603 218 U	4		Croisillon.
10	ZC 9601 343 U	10		Joint feutillard.
11	H 442-15	1	L 867.	Arbre de relais.
12	H 442-116	1	21,5 × 55 × 17 3/65 →.	Déflecteur caoutchouc.
13	ZC 9604 295 U	1	⌀ ext. 82 9/59 →.	Capuchon.
14	ZC 9604 293 U	1	9/59 →.	Jonc de capuchon.
15	ZC 9001 352 U	1	20,5 × 30 × 1,5 9/59 →.	Rondelle.
16	ZC 9602 033 U	1		Support de tube fixe.
17	ZC 9602 133 U	1	38 × 47 × 20.	Bague caoutchouc.
18	ZC 9604 130 U	1	25 × 36,7 × 21,5.	Bague caoutchouc.
19	ZC 9604 129 U	1	22,5 × 26,5 × 25.	Bague rilsan.
20	HY 442-74	1	63 × 73 × 5 11/68 →.	Joint torique.
21		?		Rondelle de réglage :
	H 442-81		e 0,05.	–
	H 442-81 A		– 0,15.	–
	H 442-81 B		– 0,25.	–
22	H 442-88	1	88 × 116.	Joint de relais.
23	H 442-68	1	73 × 15 × 1.	Arrêtoir de relais.
24	ZC 9612 543 U	1	20,7 × 38,1 × 8 R.m.p. 3/67 →.	Bague d'étanchéité.
25	ZC 9380 683 U	2	⌀ 2,39 - L 10,3.	Jeu de 50 aiguilles.
26	ZC 9088 106 U	1		Clavette.
27	ZD 9254 100 U	2	8,5 × 18 × 2.	Rondelle de support.
28	ZD 9524 200 U	2	H 8 × 125.	Écrou.

Volant de direction - Relais AV *(Suite)*

I	NUMÉROS	K		
29	H 442-86	4	⌀ 7 × 100 - L 92.	Goujon.
30	ZD 9372 000 W	4	TH 7 × 25.	Vis.
31	ZD 9372 400 W	4	TH 7 × 45.	Vis.
32	ZD 9524 100 U	8	H 7 × 100.	Écrou.
33	ZC 9603 221 U	8		Axe sur croisillon (sans trou de goupille 11/69 →).
34	ZC 9461 295 U	8	7,5 × 12 × 2,8.	Rondelle sur croisillon.
35		8	H 7 × 100.	Écrou sur croisillon :
	ZD 9249 400 U		→ 11/69.	– crénelé.
	ZD 9535 300 U		11/69 →.	– « Nylstop ».
36	ZC 9088 264 U	1	H 20 × 150.	Écrou de volant.

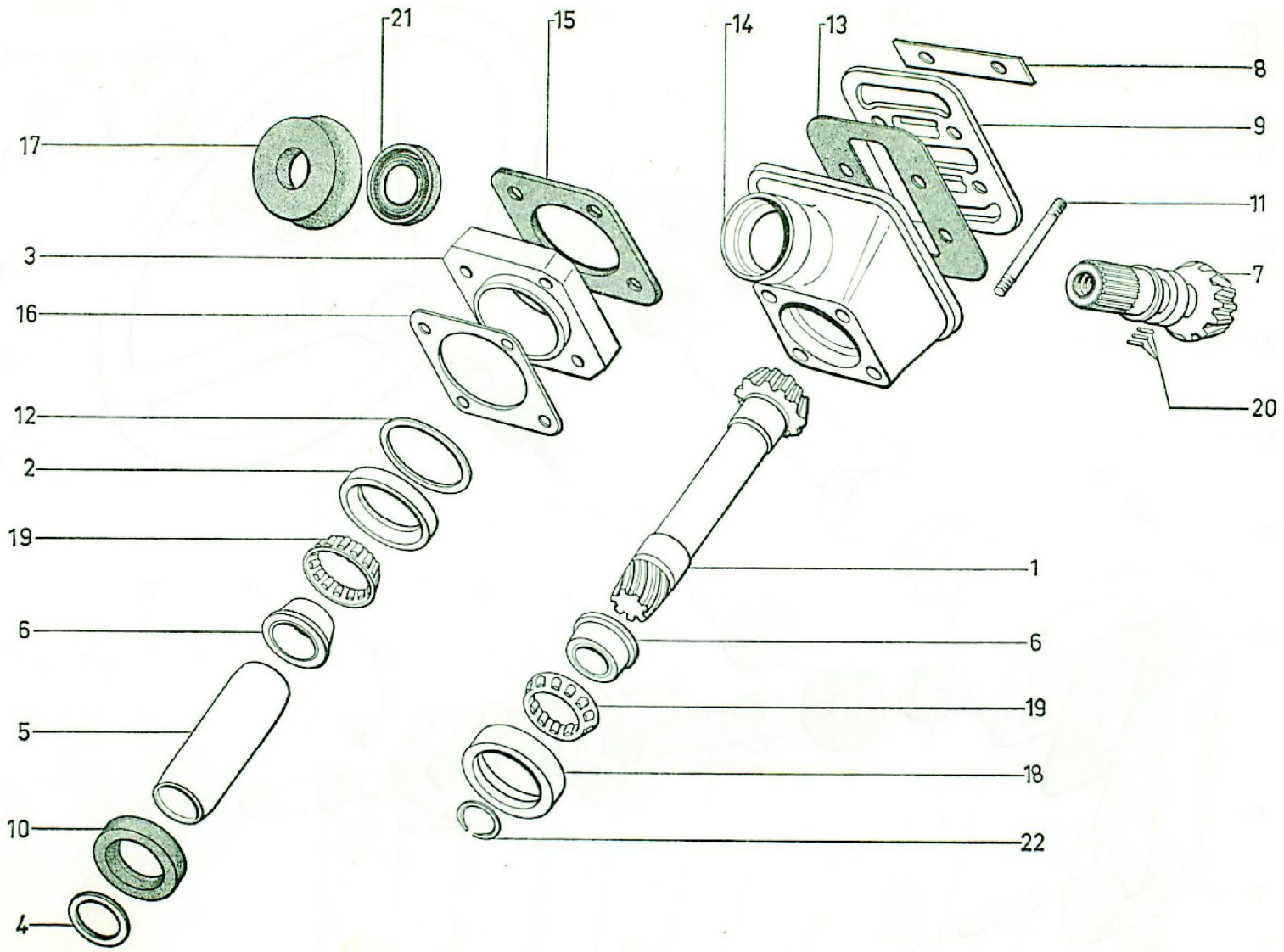
21
15
14
13
8
17
9
11
3
7
16
20
12
2
19
1
6
6
19
5
18
10
22
4

Relais AR de direction

I	NUMÉROS	K		
1		1		Pignon de crémaillère :
	H 442-9		L 159	→ 11/68. –
	HY 442-9		L 161	11/68 →. – 14 dents.
2	H 442-51	1	38,3 × 52 × 8,5.	Bague ext. de butée sup.
3	H 442-61	1	45 × 50,4 × 66.	Entretoise des boîtiers.
4		?	25 × 32.	Cale de butée inf. :
	H 442-62		e 0,25.	–
	H 442-63		– 0,15.	–
	H 442-64		– 0,05.	–
5		1		Entretoise des butées :
	H 442-65		25 × 32 × 82	→ 11/68. –
	HY 442-65		25 × 32 × 79	11/68 →. –
6	H 442-66	2	12,5 × 25 × 36.	Bague int. de butée.
7		1	L 95 - 11 dents.	Pignon de renvoi :
	H 442-67			→ 11/68. –
	HY 442-67			11/68 →. – sans trou central.
8	H 442-68	2	73 × 15 × 1.	Arrêtoir double.
9	H 442-69	1		Couvercle.
10	H 442-70	1	32 × 45,3 × 10.	Bague d'étanchéité d'entretoises.
11			⌀ 7 × 100 - L 118.	Goujon :
	H 442-71	2		– partie lisse ⌀ 6,4.
	H 442-107	2		– partie lisse ⌀ 7.

I	NUMÉROS	K		
12		?		Cale de butée sup. :
	H 442-81		e 0,05.	–
	H 442-81 A		– 0,15.	–
	H 442-81 B		– 0,25.	–
13	H 442-88	1	88 × 116.	Joint de couvercle.
14	H 442-90	1		Carter bagué.
15	H 442-108	1	66 × 66 - 1 ⌀ 52.	Joint entre carter et entretoise.
16		?		Cale entre carter de crémaillère et entretoise :
	H 442-109		e 1.	–
	ZC 9602 053 U		– 0,15.	–
	ZC 9602 054 U		– 0,25.	–
	ZC 9602 116 U		– 0,05.	–
17	H 442-116	1	21,5 × 55 × 17.	Déflecteur caoutchouc.
18	ZC 9088 066 U	1	49,2 × 38,3 × 11,1.	Bague ext. de butée inf.
19	ZC 9088 067 U	2		Butée à 13 rouleaux.
20	ZC 9380 683 U	2	⌀ 2,39 - L 10,3.	Jeu de 50 aiguilles.
21	ZC 9612 543 U	1	20,7 × 38,1 × 8 R.m.p. 3/67 →	Bague d'étanchéité.
22	ZD 9036 400 U	1	23 × 29 × 1,5.	Segment d'arrêt.

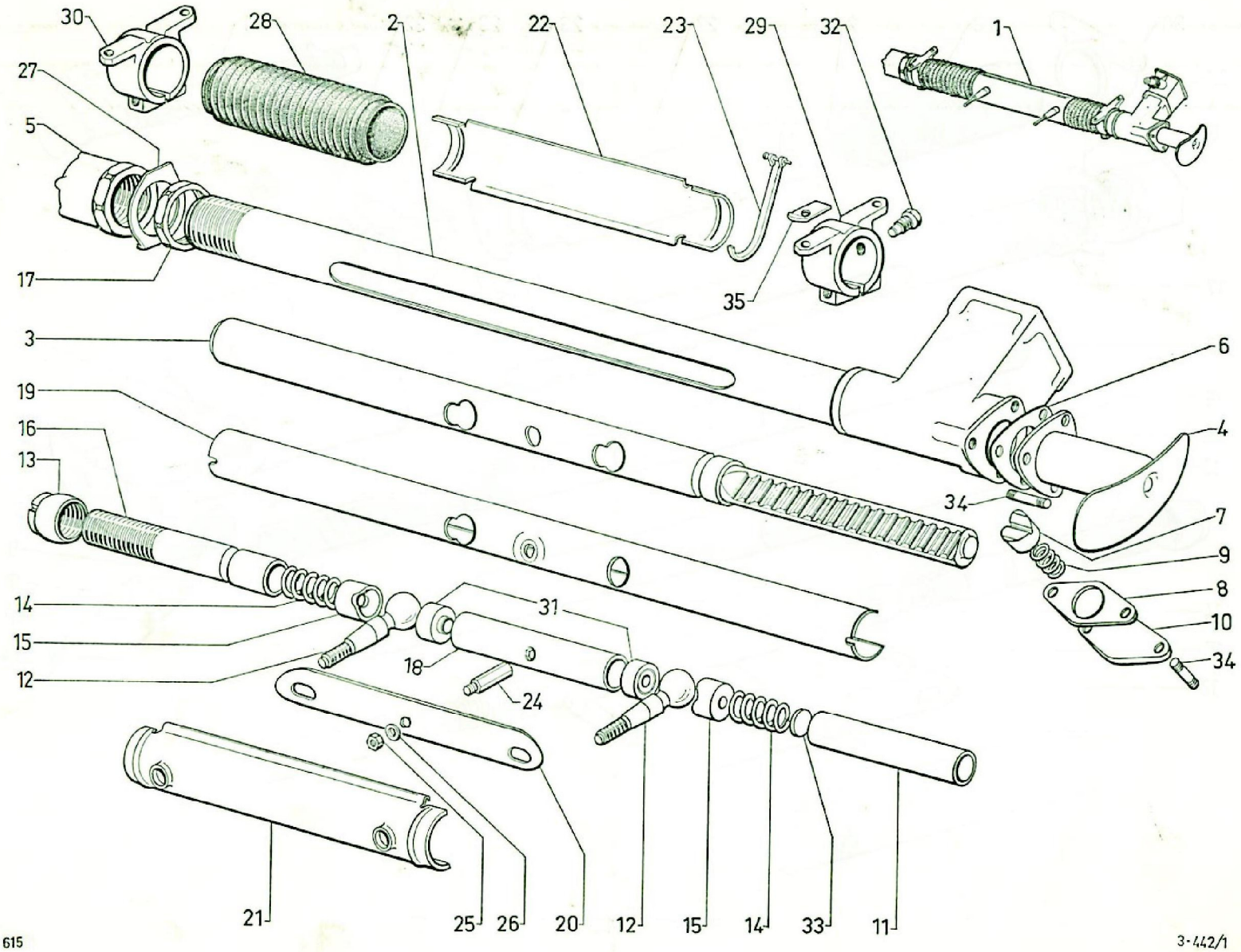
30
28
2
22
23
29
32
1
27
5
17
35
3
6
19
4
16
13
34
7
9
14
31
8
15
18
10
12
24
34
21
25
26
20
12
15
14
33
11

Boîtier de direction - Crémaillère

I	NUMÉROS	K		
1		1		Boîtier complet :
	H 442-05		→ 9/67.	–
	HY 442-05 A		11/68 → (R.m.p. 9/67 → 11/68).	– depuis 4/69 avec rotules ⌀ 12 × 150.
2		1		Carter goujonné :
	HY 442-04		R.m.p. 9/67 → 11/68.	–
	HY 442-04 A		11/68 →.	– trou de guide de crémaillère ⌀ 28,5.
3		1		Crémaillère avec tube :
	H 442-4		L 740 → 9/67.	–
	HY 442-4		L 747 9/67 → 11/68.	–
	HY 442-4 A		L 750 11/68 →.	– ⌀ côté denture 28,5.
4		1	G.	Bouchon :
	H 442-52		→ 9/67.	–
	HY 442-52		9/67 → 11/68.	–
	HY 442-52 B		11/68 →.	– ⌀ ext. du tube 38.
5		1	D - ⌀ 42 × 150.	Bouchon :
	ZC 9601 924 U		L 41 → 9/67.	–
	HY 442-52 A		L 46,7 9/67 →.	–
6		1		Joint papier :
	ZC 9602 068 U		→ 11/68.	–
	HY 442-108		3 ⌀ 8 11/68 →.	–
7		1	L 29.	Guide de crémaillère :
	ZC 9602 003 U		⌀ 26 → 11/68.	–
	HY 442-1		⌀ 28,5 11/68 →.	–

I	NUMÉROS	K		
8		?		Cale de réglage :
	ZC 9602 049 U		e 0,05 → 11/68.	–
			11/68 →.	– ⌀ central 29,5.
	HY 442-109		e 0,05.	–
	HY 442-109 A		– 0,10 - R.m.p.	–
	HY 442-109 B		– 0,20 - R.m.p.	–
	HY 442-109 C		– 0,50.	–
9	ZC 9602 004 U	1	⌀ 18 - L 23.	Ressort.
10	ZC 9602 006 U	1		Plaque.
11	H 442-53	1	⌀ ext. 27,5 - L 130,5.	Entretoise.
12	HY 442-100	2	L 84 - ⌀ 12 × 150 4/69 → R.m.p. - d.e.o. 1-ZD 9531 000 U.	Rotule.
13	ZC 9601 843 U	1	⌀ 30 × 150 - L 22.	Écrou à encoches.
14	ZC 9601 848 U	2	⌀ 21 - L 35.	Ressort.
15	ZC 9601 849 U	2	Ext. - ⌀ 28.	Siège de rotule.
16	ZC 9601 850 U	1	⌀ 30 × 150 - L 176.	Tube poussoir.
17	ZC 9601 853 U	4	⌀ 42 × 150.	Contre-écrou de bouchon.
18	ZC 9601 975 U	1	L 120.	Tube entretoise.
19	ZC 9601 976 U	1	L 500.	Tube coulissant.
20	ZC 9601 978 U	1	L 205 - *l* 28.	Plaquette de rotules.

Boîtier de direction - Crémaillère *(Suite)*

I	NUMÉROS	K		
21	ZC 9601 980 U	1	Sup. - 2 ⌀ 18.	Protecteur.
22	ZC 9601 981 U	1	Inf.	Protecteur.
23	ZC 9602 009 U	1	L 340.	Collier.
24	ZC 9602 055 U	1	L 35.	Ergot.
25	ZC 9602 056 U	1	H 6 × 100.	Écrou d'ergot.
26	ZC 9602 057 U	1	6,2 × 10 × 0,5.	Rondelle d'ergot.
27	ZC 9602 098 U	1		Arrêtoir de bouchon D.
28	ZC 9602 135 U	2		Gaine caoutchouc.
29	ZC 9602 136 U	1	G - 2 ⌀ 10 × 150.	Support mobile.
30	ZC 9602 137 U	1	D - 1 ⌀ 10 × 150.	Support mobile.
31		2		Siège de rotule :
	ZC 9602 165 U		⌀ int. 27,5 → 5/72.	–
	HY 442-242 A		⌀ int. 28 - h 11,7 5/72 →.	–
32	ZC 9602 322 U	1	TH 10 × 12.	Vis à ergot.
33	ZC 9602 345 U	1	21,5 × 3.	Rondelle de ressort.
				Goujon :
34	ZD 9081 400 U	2	8 × 29.	– de plaque de guide.
		3	→ 11/68.	– de bouchon G.
	ZC 9616 094 U	3	7 × 28 11/68 →.	– de bouchon G.
35	ZC 9118 031 U	4	1 ⌀ 8,5.	Arrêtoir.

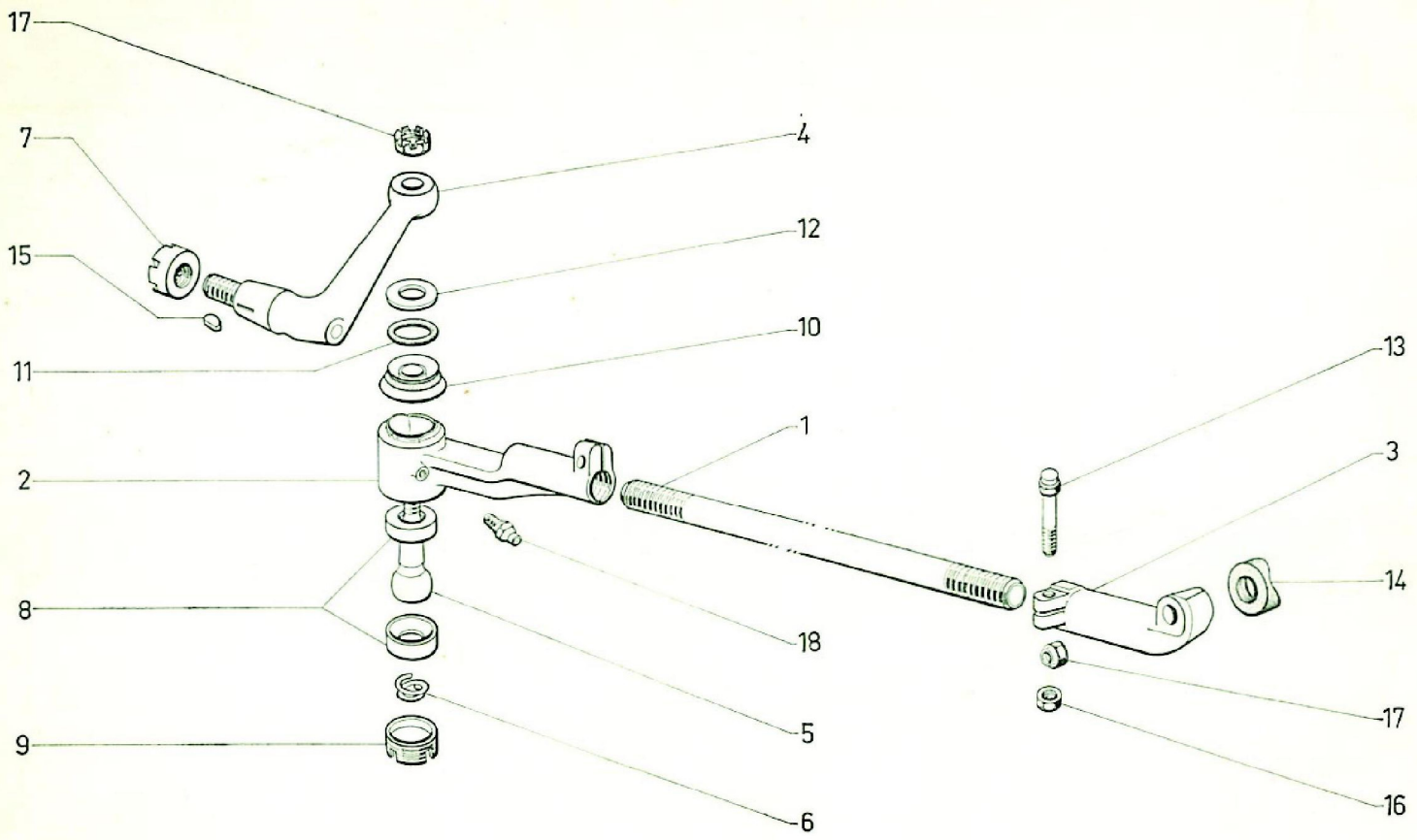

615

Barres de direction

I	NUMÉROS	K		
1		1		Barre (2 ⌀ 22 × 150 à G et à D) :
	H 443-1 B		L 576 → 9/67.	–
	HY 443-1		L 603 9/67 →.	–
2				Embout ext. :
	H 443-98	1	G.	– ⌀ 22 × 150 à D.
	H 443-98 A	1	D.	– ⌀ 22 × 150 à D.
3				Embout int. :
	ZC 9604 109 U	1	G.	– ⌀ 22 × 150 à G.
	ZC 9604 110 U	1	D.	– ⌀ 22 × 150 à G.
4			⌀ 18 × 200.	Levier d'accouplement :
	ZC 9427 137 U	1	D → 9/67.	–
	ZC 9427 138 U	1	G → 9/67.	–
	HY 413-79	1	G 9/67 →.	–
	HY 413-79 A	1	D 9/67 →.	–
5	HY 443-100	2	L 74 - ⌀ 12 × 150 R.m.p. 4/69 → d.c.o. 1-ZD 9531 000 U.	Rotule.
6	ZC 9089 048 U	2	⌀ 28 - h 8.	Ressort.
7	ZC 9427 155 U	2	⌀ 18 × 200.	Écrou.

I	NUMÉROS	K		
8	ZC 9601 876 U	4	⌀ 32,49.	Coussinet.
9	ZC 9601 877 U	2	⌀ 34 × 150 - h 10,5.	Écrou.
10	ZC 9602 046 U	2		Cache-poussière.
11	ZC 9602 048 U	2	23 × 33 × 5.	Joint torique.
12	ZC 9602 052 U	?	16,5 × 31 × 0,5.	Cale.
13		4	TH 8 × 40.	Vis :
	ZC 9621 017 U		→ 9/70.	–
	ZD 9380 300 U		9/70 →.	–
14	ZC 9601 946 U	2	16 × 32.	Bague caoutchouc.
15	ZC 9088 107 U	2		Clavette.
16	ZD 9524 200 U	4	H 8 × 125.	Écrou.
17		4		Écrou :
	ZD 9267 400 U		H 12 × 175 → 4/69.	– crénelé.
	ZD 9531 000 U		H 12 × 150 4/69 →.	– « Nylstop ».
18	ZD 9473 000 U	2		Graisseur.

GROUPE 4

SOUS-GROUPES	DÉSIGNATION DES CHAPITRES
4-314	Pédalier
4-373	Transmissions → 6/67
4-373/1	Transmissions 6/67 → 11/69
4-373/2	Transmissions (joints tripodes) 11/69 →
4-451	Freins AV
4-451/1	Freins AR
4-453/1	Tuyauterie de frein → 12/67
4-453/2	Tuyauterie de frein (partie AV) 12/67 →
4-453/3	Tuyauterie de frein (partie AR) 12/67 →
4-453/4	Maître-cylindre
4-453/5	Cylindres de roues
4-454	Frein à main
4-456	Limiteur de frein AR et commande

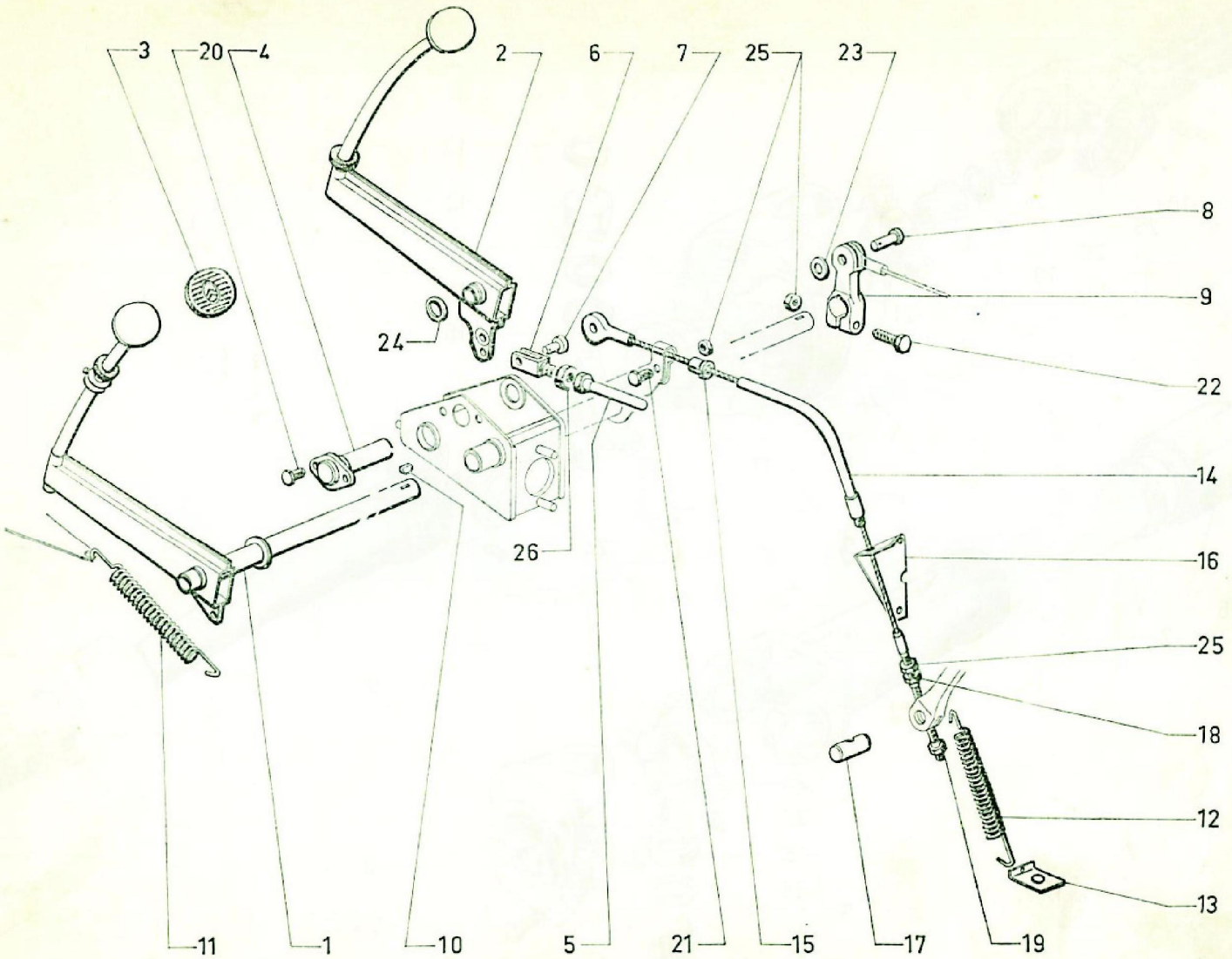
3
20
4
2
6
7
25
23
8
9
24
22
14
26
16
25
18
12
13
11
1
10
5
21
15
17
19

Pédalier

I	NUMÉROS	K		
				Pédale de :
1	HY 314-3 B	1	→ 11/70	– débrayage (avec axe - L 375).
			R.p. HY 314-403 A.	
	HY 314-403 A	1	11/70 → .	–
2	H 453-1	1	R.p. HY 453-301 A → 2/71.	– frein baguée.
	HY 453-301 A	1	2/71 → .	–
3	ZC 9540 258 U	2		Garniture.
4	HY 453-2	1	L 88,5.	Axe avec bride.
5	H 453-4	1		Tige avec embout.
6	H 453-71	1	⌀ 10 × 150.	Chape.
				Axe de :
7	ZC 9118 300 U	1	8 × 24.	– chape.
8	ZC 9011 757 U	1	8 × 26.	– levier.
9	H 314-86	1	Entr. 70.	Levier.
10	ZD 9415 300 U	1	4 × 13 × 15.	Clavette « Woodruff ».
11				Ressort de pédale de :
	ZC 9089 071 U		31 spires.	
		2	→ 12/67.	– frein, débrayage.
		1	12/67 → 12/69.	– débrayage.
	HY 453-25		41 spires.	
		1	12/67 → 12/69.	– frein.
		2	12/69 → .	– frein, débrayage.
12	H 142-5	1	30 spires.	Ressort de levier.

I	NUMÉROS	K		
13	ZC 9543 360 U	1		Patte d'attache.
14	HY 314-2 B	1	L 388 - (R.m.p.) 12/69 → .	Câble (avec butée de gaine).
15	H 314-91	1	20 × 16 → 12/69.	Arrêt de gaine.
16				Patte de butée de gaine :
	H 314-95 A	1	*l* 41 → 12/64.	– 2 ⌀ 7,5 - 1 ⌀ 9.
	HC 314-95	1	*l* 38 12/64 → .	– 1 ⌀ 9,5 - 1 ⌀ 10,5.
17			⌀ 14.	Barillet :
	H 314-52	1	L 37,5 → 9/67.	– (Cde de vitesses verrouillées).
	HY 314-52	1	L 25 9/67 → .	–
			⌀ 7 × 100.	Écrou à douille :
18	ZC 9540 556 U	1	L 14.	–
19	ZC 9540 565 W	1		– (avec logement de barillet).
				Vis :
20	ZD 9345 130 W	2	TH 7 × 18.	–
21	ZD 9371 900 U	1	TH 7 × 20.	–
22	ZD 9372 400 W	1	TH 7 × 45.	–
				Rondelle :
23	ZD 9254 100 U	1	8,5 × 18 × 2.	–
24	ZC 9001 352 U	1	20,5 × 30 × 1,5.	–
				Écrou :
25	ZD 9524 100 U	3	H 7 × 100.	–
26	ZD 9522 500 U	1	H 10 × 150.	–

Pédalier *(Suite)*

I	NUMÉROS	K			I	NUMÉROS	K		
			(CH) 9/72 →	**Pièces spéciales**		1 H 5 418 749 W	1	⌀ int. 10 - ⌀ ext. 14 - L 48.	Entretoise fixation renvoi sur support.
	1 H 5 418 735 U	1		Support MC et renvoi.					
	1 H 5 418 747 Z	1		Renvoi bagué.		ZC 9553 830 U	1	⌀ 8 - L 28.	Axe fixation tige sur renvoi.
	ZD 535 800 U	1	H M 10 × 125.	Écrou « Nylstop ».		1 H 5 418 739 M	1	⌀ M 9 × 125 - L 138.	Tige de pousée, côté MC.
	ZD 9389 000 W	1	TH M 10 × 70.	Vis.		1 H 5 418 740 Y	1	4 ⌀ 8 - entr. 141.	Tige de poussée, côté pédale.

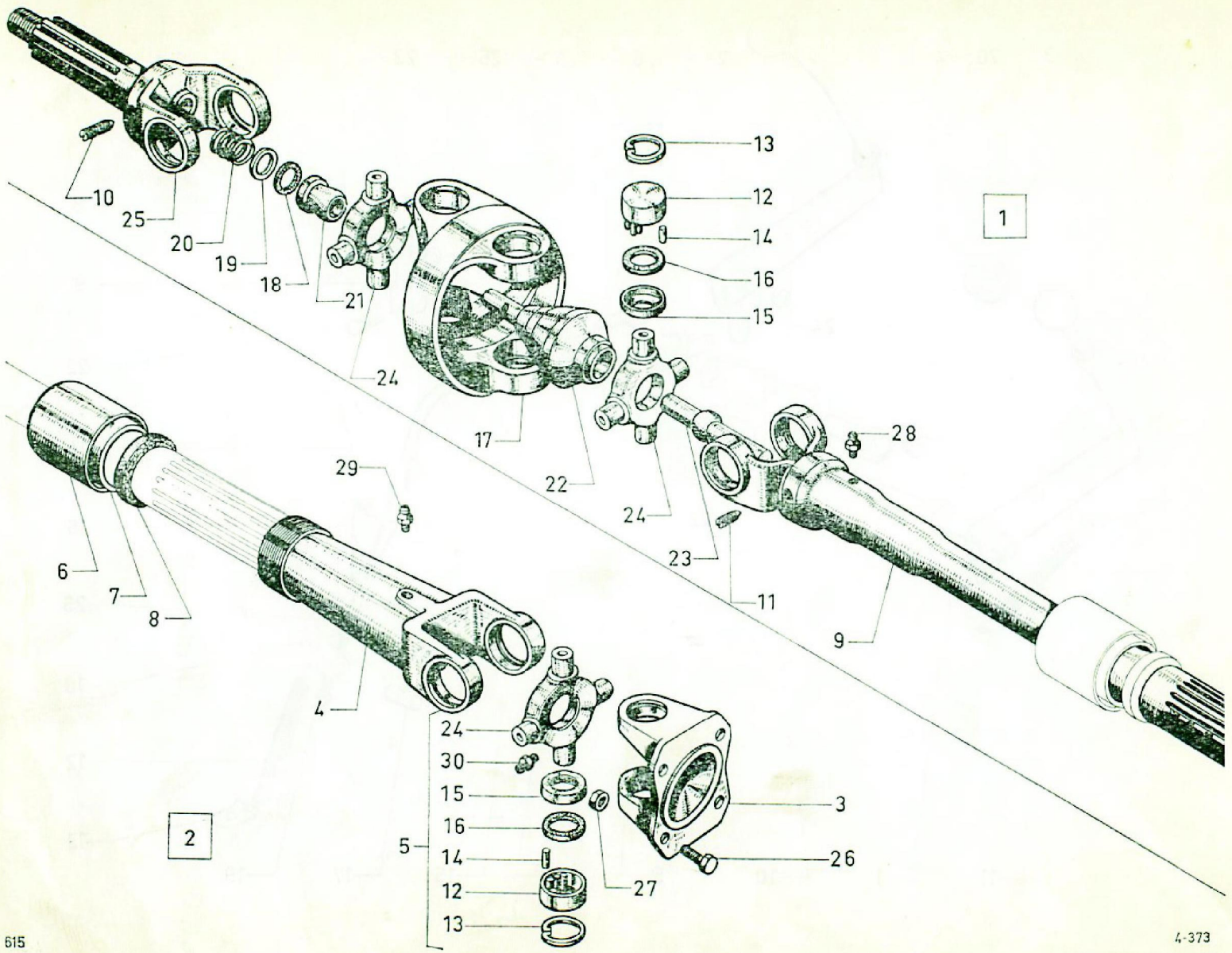
10
25
20
19
18
21
24
17
22
24
23
11
9
28
13
12
14
16
15
1
29
6
7
8
4
24
30
15
16
14
12
13
5
2
3
26
27

Transmissions

I	NUMÉROS	K	→ 6/67	
1			(R.m.p.) 9/66 →.	Transmission, côté roue :
	HY 373-01	1	G - R.p. 9 H 5 409 713 D.	–
	HY 373-01 A	1	D - R.p. 9 H 5 409 714 P.	–
2	HY 372-01 A	2	(R.m.p.) 9/66 → R.p. 9 H 5 409 715 A.	Cardan complet, côté BV.
3	H 372-1	2	4 ⌀ 10,75.	Bride.
4	H 372-5	2		Mâchoire à coulisse.
5	HY 372-10 A	2	9/66 →.	Ensemble de croisillon côté BV (avec graisseur).
6	H 372-94	2		Chapeau de mâchoire.
7	H 372-95	2	33,4 × 37,4 × 29.	Entretoise.
8	H 372-97	2	32 × 38 × 10.	Rondelle d'étanchéité.
9				Arbre :
	H 373-1	2	⌀ int. 16.	–
	H 373-1 A	2	⌀ int. 16,1.	– repère 1.
			(R.m.p.) 9/66 →.	Vis sans tête :
10	HY 373-101	2	⌀ 7 × 19.	– sur fusée.
11	HY 373-101 A	2	⌀ 7 × 14.	– sur arbre.
12	ZC 9380 464 U	24	21,51 × 26,99 × h 13,4.	Coussinet.
13	ZC 9380 465 U	24	⌀ 30,2 - e 1,5.	Segment d'arrêt.
14	ZC 9380 683 U	12	2,387 × 10,3.	Aiguille (jeu de 50).
15	ZC 9380 938 U	24	16,3 × 26,6 × 4.	Cuvette.
16	ZC 9380 939 U	24	17,9 × 25,9 × 3.	Joint liège.
17	ZC 9380 945 U	2		Mâchoire double.

I	NUMÉROS	K		
18	ZC 9384 032 U	2	16 × 20 × 3.	Rondelle d'étanchéité.
19	ZC 9384 033 U	2	16 × 19,5 × 0,5.	Rondelle.
20	ZC 9384 034 U	2	⌀ int. 17.	Ressort (3 pièces).
21	ZC 9384 035 U	2	⌀ int. 16,1.	Rotule à coulisse.
22				Rotule creuse :
	ZC 9441 225 U	2	⌀ int. 16.	–
	ZC 9441 424 U	2	⌀ int. 16,1.	– repère 1.
23				Axe de rotule :
	ZC 9441 229 U	2	⌀ ext. 16.	–
	ZC 9441 421 U	2	⌀ ext. 16,1.	– repère 1.
24				Croisillon, tourillon ⌀ 16,71 :
	ZC 9441 306 U	6	→ 9/66.	– (sans logement de graisseur).
		4	Côté roue 9/66 →.	–
	HY 372-2 A	2	Côté BV 9/66 →.	– (avec logement de graisseur).
25			G - ⌀ 24 × 150.	Fusée, pas à droite :
	ZC 9441 443 U	1	⌀ int. 16.	–
	ZC 9441 445 U	1	⌀ int. 16,1.	– repère 1.
			D - ⌀ 24 × 150.	Fusée, pas à gauche :
	ZC 9441 444 U		⌀ int. 16.	–
	ZC 9441 446 U		⌀ int. 16,1.	– repère 1.
26	ZC 9508 512 U	8	TR 10 × 31.	Vis.
27	ZD 9530 600 U	8	⌀ 10 × 150.	Écrou « Nylstop ».
				Graisseur :
28	ZD 9473 700 U	2	⌀ 7 × 100.	– droit.
29	ZD 9473 600 U	2	⌀ 8 × 125.	– oblique.
30	ZC 9617 256 U	2	⌀ 6 × 100 9/66 →.	– droit.

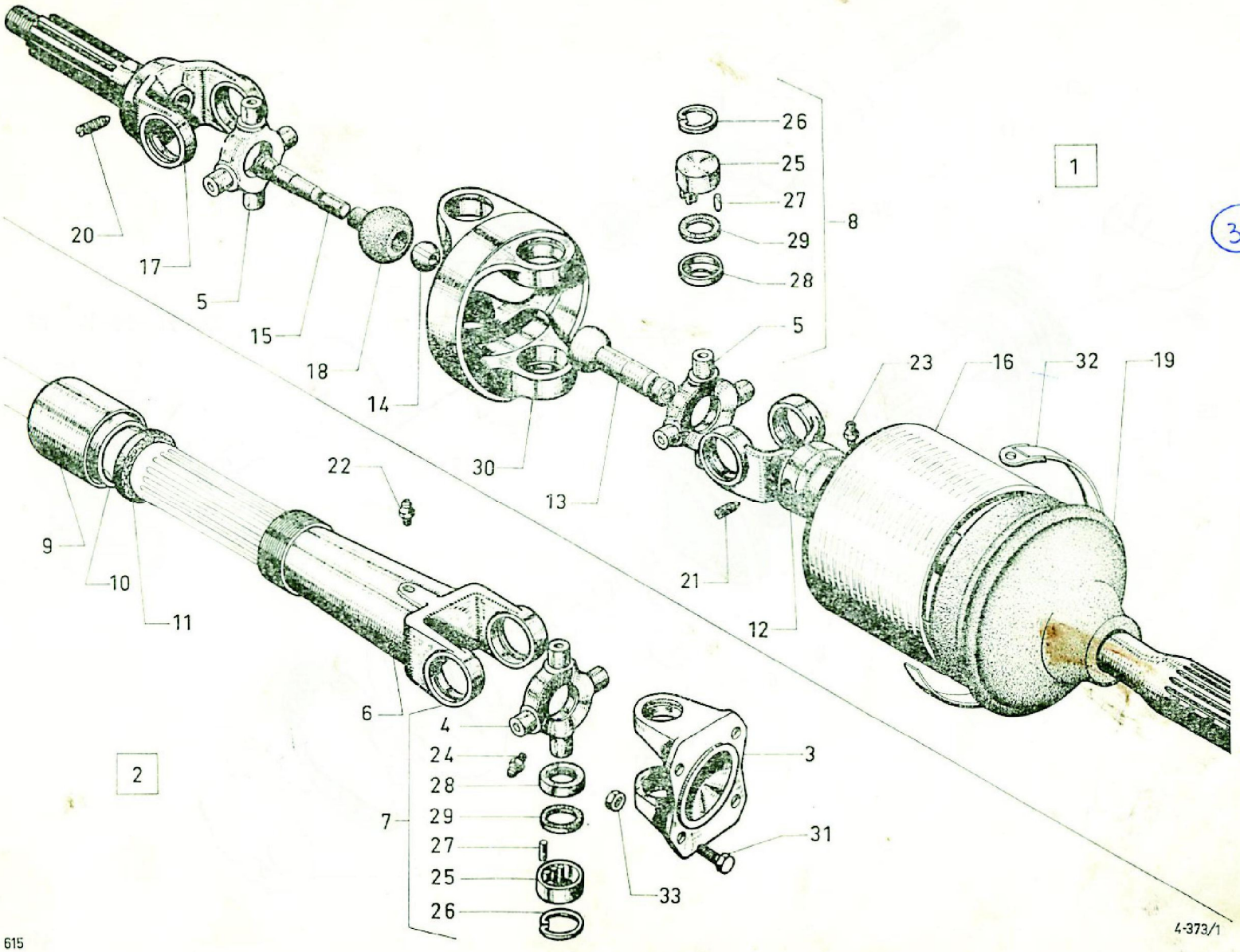
20
17
5
15
18
14
30
13
22
9
10
11
6
4
24
28
29
27
25
26
7
2
1
8
26
25
27
29
28
5
23
16
32
19
21
12
3
31
33
615
4-373/1

Transmissions

I	NUMÉROS	K	6/67 → 11/69	
1				Transmission, côté roue :
	HY 373-01	1	G - R.p. 9 H 5 409 713 D.	–
	HY 373-01 A	1	D - R.p. 9 H 5 409 714 P.	–
2	HY 372-01 A	2	R.p. 9 H 5 409 715 A.	Cardan complet, côté BV.
3	H 372-1	2	4 ⌀ 10,75.	Bride.
				Croisillon :
4	HY 372-2 A	2	Côté BV.	– avec logement de graisseur.
5	HY 373-8	4	Côté roue.	– sans logement de graisseur.
6	H 372-5	2		Mâchoire à coulisse.
				Ensemble de croisillon :
7	HY 372-10 A	2		– côté BV.
8	HY 373-10	4		– côté roue.
9	H 372-94	2		Chapeau de mâchoire.
10	H 372-95	2	33,4 × 37,4 × 29.	Entretoise.
11	H 372-97	2	38 × 32 × 10.	Rondelle d'étanchéité.
12				Arbre :
	HY 373-1	2	⌀ int. 18.	–
	HY 373-1 A	2	⌀ int. 18,1.	– repère 1.
13				Rotule femelle :
	HY 373-2	2	⌀ int. 18.	–
	HY 373-2 A	2	⌀ int. 18,1.	– repère 1.
14	HY 373-3	2	⌀ int. 12,5 - ext. 25.	Rotule mâle.
15			L 84.	Axe de rotule mâle :
	HY 373-4	2		–
	HY 373-4 A	2		– repère 1.
16	HY 373-62	2	L 85.	Manchon tôle.

I	NUMÉROS	K		
17			D - ⌀ 24 × 150.	Fusée, pas à gauche, alésage :
	HY 373-63	1	⌀ int. 18.	–
	HY 373-63 A	1	⌀ int. 18,1.	– repère 1.
			G - ⌀ 24 × 150.	Fusée, pas à droite, alésage :
	HY 373-64	1	⌀ int. 18.	–
	HY 373-64 A	1	⌀ int. 18,1.	– repère 1.
18	HY 373-74	2	⌀ 12 - ⌀ 23,5.	Gaine d'étanchéité de rotule.
19	HY 373-99	2	⌀ 30 - ⌀ 90.	Gaine d'étanchéité.
				Vis sans tête :
20	HY 373-101	2	7 × 19.	– (sur fusée).
21	HY 373-101 A	2	7 × 14.	– (sur arbre).
				Graisseur :
22	ZD 9473 600 U	2	⌀ 8 × 125.	– oblique.
23	ZD 9473 700 U	2	⌀ 7 × 100.	– droit.
24	ZC 9617 256 U	2	⌀ 6 × 100.	– droit.
25	ZC 9380 464 U	24	21,5 × 26,99 × 13,4.	Coussinet.
26	ZC 9380 465 U	24	⌀ 30,2 - e 1,5.	Segment d'arrêt.
27	ZC 9380 683 U	12	2,387 × 10,3.	Aiguille (jeu de 50).
28	ZC 9380 938 U	24	16,3 × 26,6 × 4.	Cuvette.
29	ZC 9380 939 U	24	17,9 × 25,9 × 3.	Joint liège.
30	ZC 9380 945 U	2		Mâchoire double.
31	ZC 9508 512 U	8	TR 10 × 31.	Vis.
32	ZC 9614 004 U	2	L 765.	Collier.
33	ZD 9530 600 U	8	⌀ 10 × 150.	Écrou « Nylstop ».

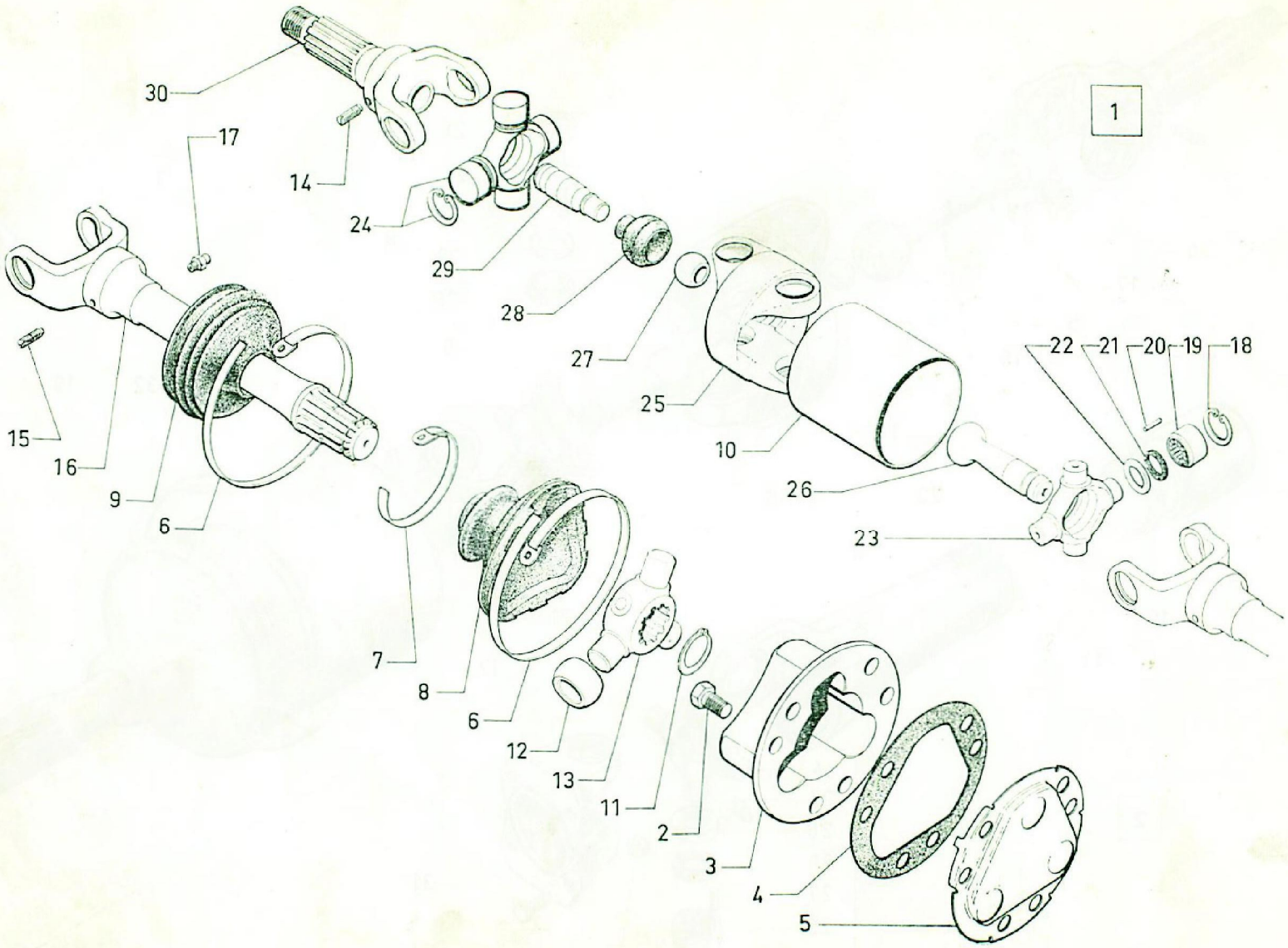
1
30
17
14
24
29
28
27
25
10
26
23
22
21
20
19
18
15
16
9
6
7
8
6
12
13
11
2
3
4
5

Transmissions (joints tripodes)

I	NUMÉROS	K	11/69 →	
1				Transmission (avec joints tripodes) :
	HY 373-903 A	1	G - R.p. 9 H 5 409 716 L.	–
	HY 373-904 A	1	D - R.p. 9 H 5 409 717 X.	–
2	ZD 9423 500 W	12	TH 12 × 22.	Vis.
3	DX 373-273 A	2	R.p. 9 D 5 409 778 K.	Entraîneur.
4	1 D 5 409 967 P *DS 373-71*	2		Joint.
5	1 H 5 409 968 A *HY 373-272 A*	2		Tôle de fermeture.
				Collier :
6	ZC 9614 004 U	4	L 765.	–
7	ZC 9614 011 U	2	L 240.	–
				Gaine d'étanchéité :
8	2 H 5 417 533 D *HY 373-299 A*	2		– côté BV.
9	HY 373-99	2		– côté roue.
10	HY 373-62	2	L 85.	Manchon tôle.
11	ZD 9036 800 U	2		Segment d'arrêt de tri-axes.
12	1 H 5 409 970 X *HY 373-207 A*	6	16 × 36 × 20. N.F.P.	Rotule avec coussinet.
13	1 D 5 409 978 J	2		Tri-axes.
				Vis sans tête :
14	HY 373-101	2	7 × 19.	– sur fusée.
15	HY 373-101 A	2	7 × 14.	– sur arbre.

I	NUMÉROS	K		
16			L 493.	Arbre :
	HY 373-201 A	2	⌀ int. 18.	–
	HY 373-202 A	2	⌀ int. 18,1.	– repère 1.
17	ZD 9473 700 U	2	⌀ 7 × 100.	Graisseur.
18	ZC 9380 465 U	16	⌀ 30,2 - e 1,5.	Segment d'arrêt de coussinet.
19	ZC 9380 464 U	16	21,51 × 26,99 × 13,4.	Coussinet.
20	ZC 9380 683 U	8	2,387 × 10,3.	Aiguille (jeu de 50).
21	ZC 9380 939 U	16	17,9 × 25,9 × 3.	Joint liège.
22	ZC 9380 938 U	16	16,3 × 26,6 × 4.	Cuvette.
23	HY 373-8	4		Croisillon.
24	HY 373-10	4		Ensemble de croisillon.
25	ZC 9380 945 U	2		Mâchoire double.
26				Rotule femelle :
	HY 373-2	2	⌀ int. 18.	–
	HY 373-2 A	2	⌀ int. 18,1.	– repère 1.
27	HY 373-3	2	⌀ int. 12,5 - ⌀ ext. 25.	Rotule mâle.
28	HY 373-74	2	12 × 23,5.	Gaine d'étanchéité de rotule.
29			L 84.	Axe de rotule mâle :
	HY 373-4	2	⌀ ext. 18.	–
	HY 373-4 A	2	⌀ ext. 18,1.	– repère 1.
30			D - ⌀ 24 × 150.	Fusée, pas à gauche :
	HY 373-63	1	⌀ int. 18.	–
	HY 373-63 A	1	⌀ int. 18,1.	– repère 1.
			G - ⌀ 24 × 150.	Fusée, pas à gauche :
	HY 373-64	1	⌀ int. 18.	–
	HY 373-64 A	1	⌀ int. 18,1.	– repère 1.

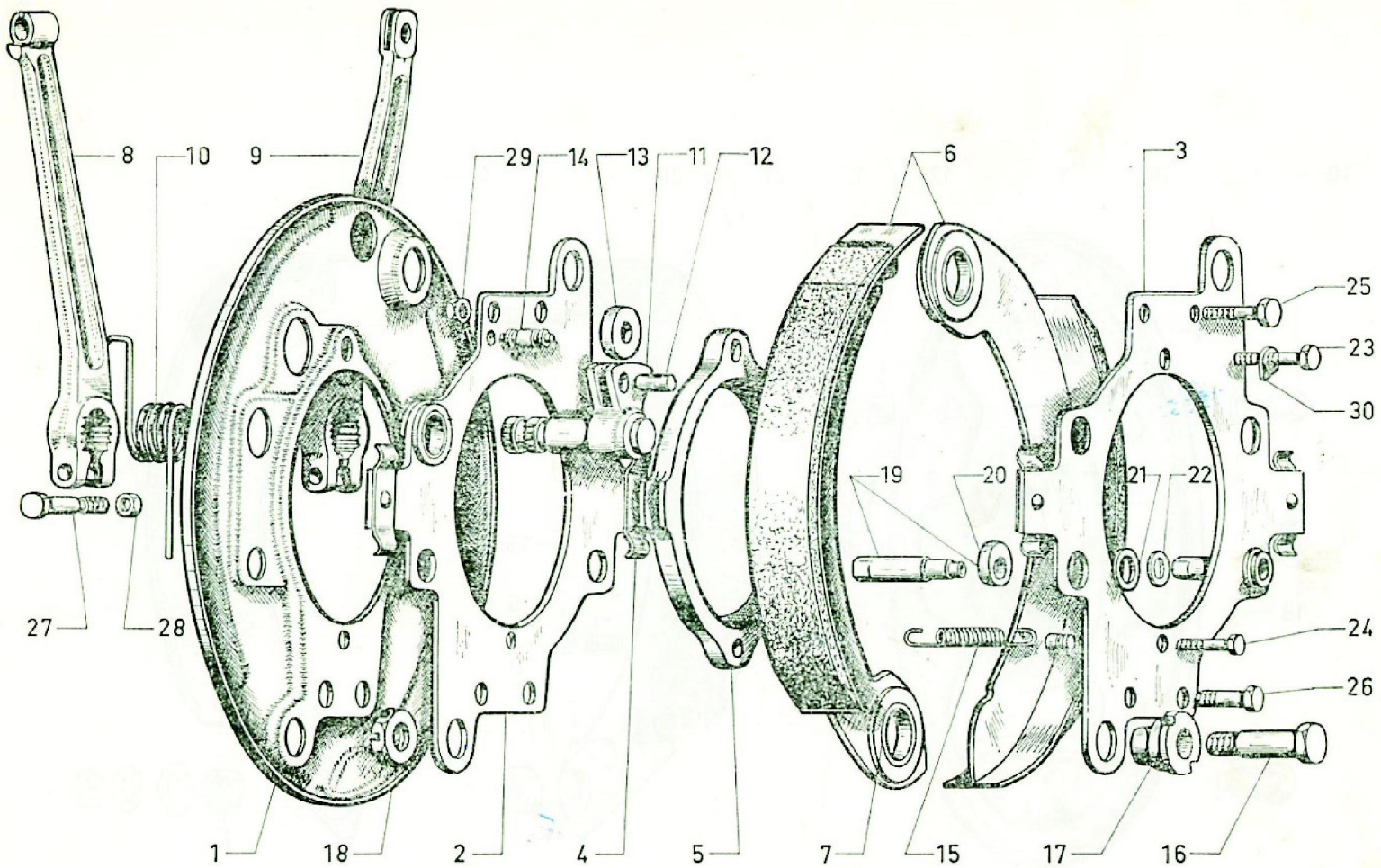
8
10
9
29
14
13
11
12
6
3
25
23
30
19
20
21
22
24
26
27
28
1
18
2
4
5
7
15
17
16

Freins AV

I	NUMÉROS	K		
1				Plateau :
	HY 451-29 B	1	G.	– logement de pivot - h 22.
	HY 451-29 C	1	D.	–
				Flasque :
2	HY 451-74	1	G.	– côté plateau.
	HY 451-74 A	1	D.	–
3	HY 451-76	1	G.	– côté tambour.
	HY 451-76 A	1	D.	–
4	ZC 9440 498 U	8		Ressort de flasque.
5	HY 451-104	2	e 19.	Entretoise.
6	HY 451-019 A	1		Jeu de 4 segments.
7	ZC 9438 656 U	4	20 × 22 × 8,5.	Bague de segment.
				Levier :
8	HY 454-137 B	1	AV G.	– ø passage du câble 12,75.
	HY 454-137 C	1	AV D.	–
9	HY 454-138	2	AR.	– ø passage du câble 7.
10			4 spires.	Ressort de levier :
	HY 454-72	2	AV G - AR D.	–
	HY 454-72 A	2	AV D - AR G.	–
11				Levier d'attaque :
	HY 54-7	2	AV G - AR D.	– ø de l'axe 20.
	HY 454-7 A	2	AV D - AR G.	–
12	HY 54-128	4	8 × 18,5.	Axe de galet.
13	HY 454-127	4	8,1 × 24 × 6.	Galet.

I	NUMÉROS	K		
14	ZC 9440 478 U	4	8 × 23,5.	Axe d'accrochage.
15	ZC 9440 531 U	8	ø ext. 11. 5.440.235	Ressort de segment.
16	ZC 9440 513 U	4	TH 14 × 150 - ø 16.	Axe de point fixe.
17	ZC 9440 516 U	4	16 × 20 × 22 × 32 × 20.	Excentrique.
18	ZC 9438 658 U	4	H 14 × 150.	Écrou crénelé.
19	HY 451-109	2	L 61,8.	Axe avec bague.
20	ZC 9440 482 U	4	12 × 23 × 13.	Bague excentrée.
21	ZC 9619 052 U	4	12 × 28.	Rondelle élastique.
22	ZD 9260 200 U	4	10,5 × 22 × 2,5.	Rondelle.
				Vis de :
23	ZC 9440 491 U	2	TH 12 × 45.	– flasque.
24	ZC 9440 497 U	2	TH 7 × 37.	–
25	ZC 9440 495 U	4	TH 10 × 36.	– cylindre de roue supérieur.
26	ZC 9440 496 U	4	TH 10 × 40.	– cylindre de roue inférieur.
27	HY 454-126	4	TH 9 × 46.	– levier.
				Écrou de :
28	ZD 9524 300 U	4	H 9 × 125.	– levier.
29	ZD 9522 500 U	4	H 10 × 150.	– cylindre de roue supérieur.
30	ZC 9611 001 U	2	ø int. 2.	Arrêtoir.

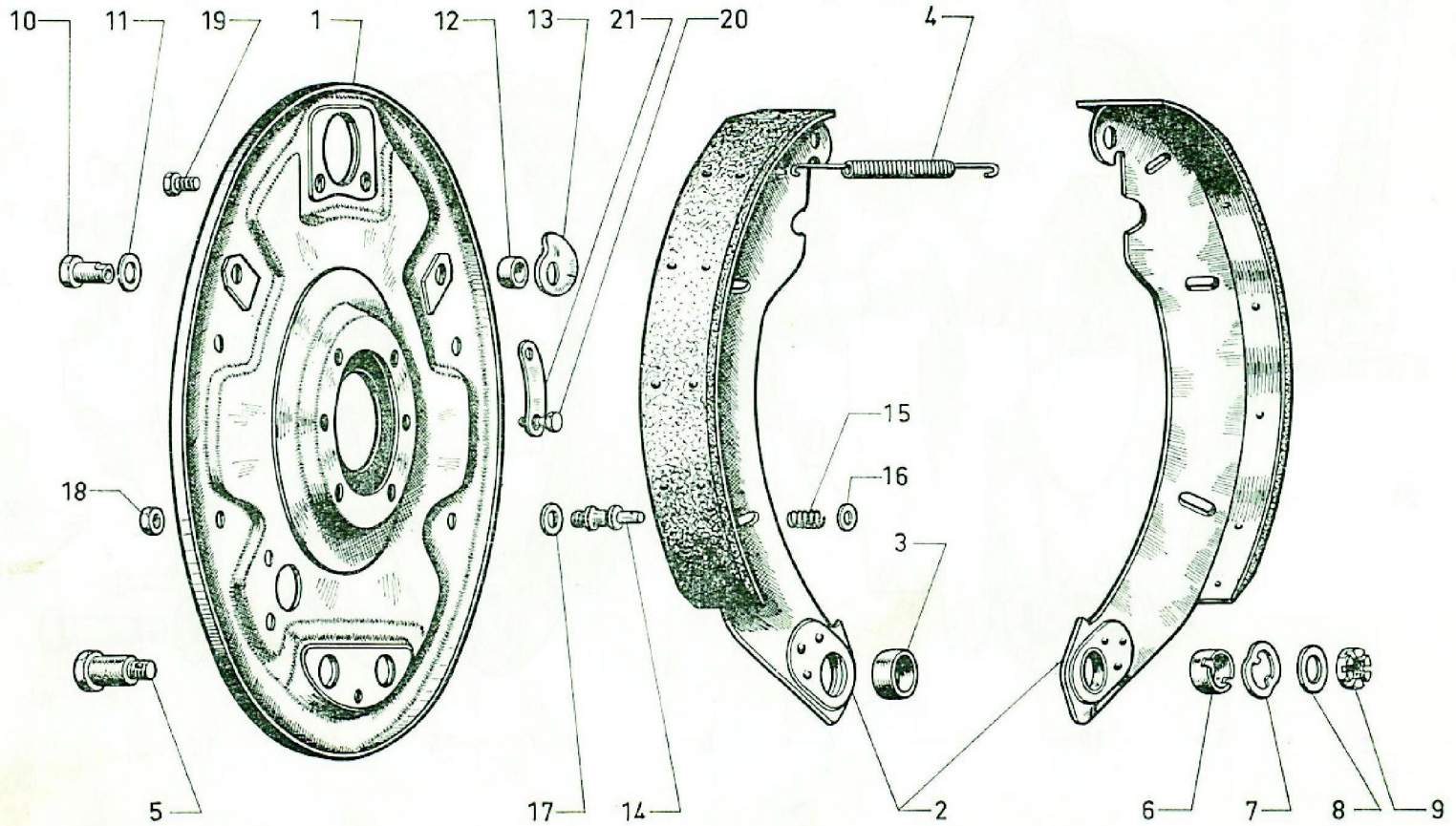
10
11
19
1
12
13
21
20
4
15
16
18
3
5
17
14
2
6
7
8
9

Freins AR

I	NUMÉROS	K		
1	HY 451-50	2		Plateau.
2	HY 451-016 A	1	(R.m.p.) 12/69 → .	Jeu de 4 segments.
3	ZC 9438 314 U	4	20 × 22 × 10 → 12/69.	Bague de segment.
4	ZC 9438 770 U Rp 5439169	2	⌀ ext. 10.	Ressort de rappel.
5	ZC 9438 586 U	4	⌀ 16 - L 35,5 - ⌀ 14 × 150.	Axe de point fixe.
6	ZC 9438 510 U	4	16 × 20 × 13,6.	Bague excentrée.
7	ZC 9438 511 U	4	20,5 × 32 × 2,8.	Rondelle de réglage.
8	ZC 9438 608 U	?	14,5 × 24 × 0,95.	Rondelle.
9	ZC 9438 307 U	4	H 14 × 150 - h 8.	Écrou crénelé.
10	ZC 9411 016 U	4	⌀ 12.	Axe TH de came.
11	ZC 9619 052 U	4	12 × 28.	Rondelle élastique.
12	ZC 9411 017 U	4	12,5 × 20 × 8,5.	Entretoise.
13	ZC 9438 516 U	4		Came de réglage.
14	ZC 9441 517 U	8	L 56,5.	Colonnette d'appui.
15	ZC 9441 332 U	8	3 spires.	Ressort.
		?		Rondelle :
16	ZD 9277 100 U		6,5 × 16 × 1,5.	–
	ZD 9236 300 U		6,25 × 14 × 1,5.	–
17	ZC 9438 606 U		8,5 × 18 × 0,5 - N.F.P.	–
	ZC 9438 630 U		8,5 × 18 × 1.	–
	ZC 9438 607 U		8,5 × 18 × 0,2.	–
18	ZD 9522 200 U	8	H 8 × 125 - h 6.	Écrou.
				Vis :
19	ZD 9367 900 U	4	TH 6 × 12.	– de cylindre de roue.
20	ZD 9376 500 U	12	TH 8 × 16.	– de plateau.
21	ZC 9088 867 U	6	2 ⌀ 8,5.	Arrêtoir double.

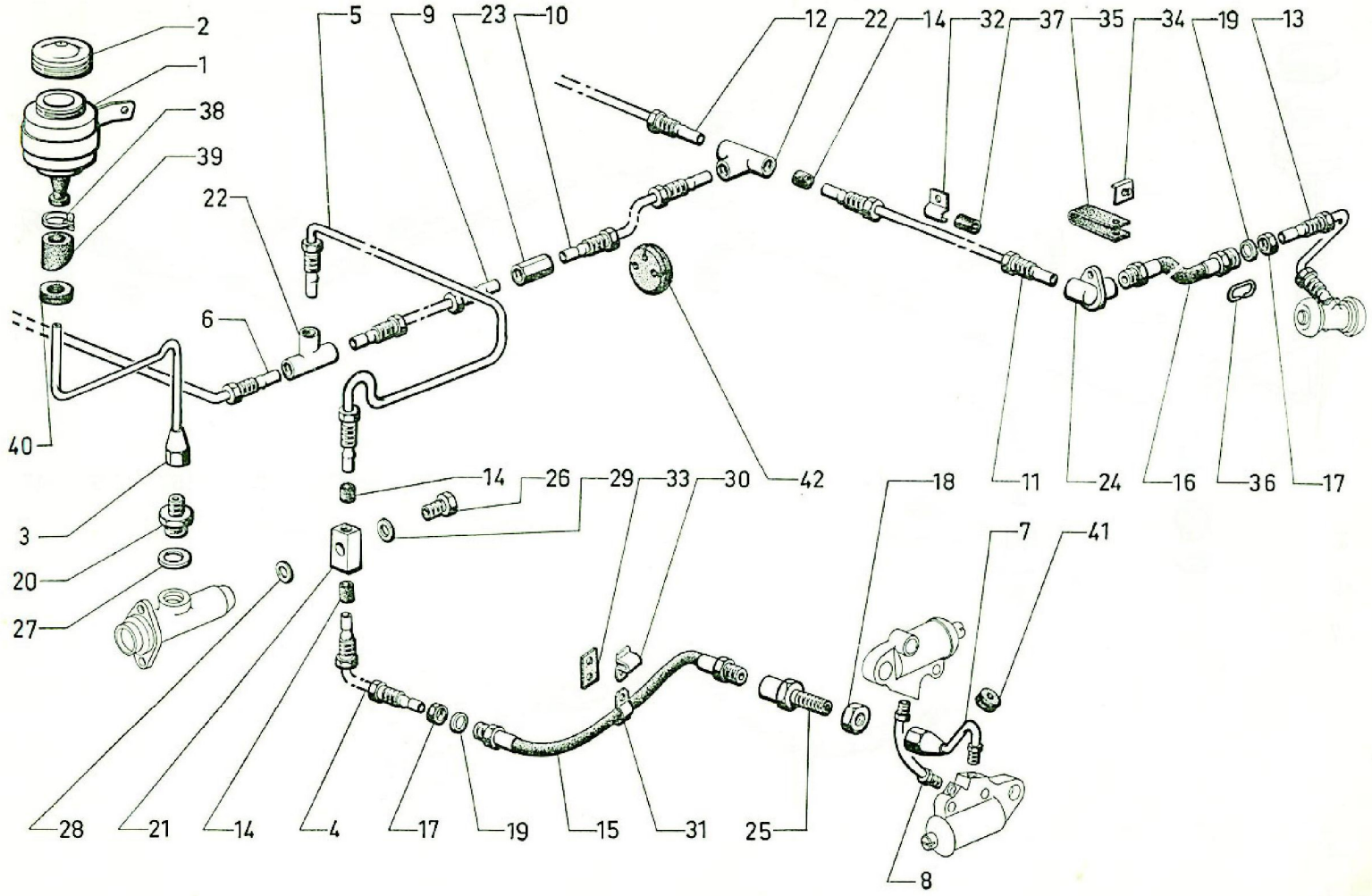
2
1
38
39
22
6
40
3
20
27
5
9
23
10
12
22
14
32
37
35
34
19
13
14
26
29
33
30
42
18
11
24
16
36
17
7
41
28
21
14
4
17
19
15
31
25
8

Tuyauterie de frein

I	NUMÉROS	K	→ 12/67	
1	HY 453-5 A	1		Réservoir complet.
2	ZC 9550 887 U	1		Bouchon.
				Tube de :
3	HY 453-195 C	1	L 306.	– réservoir à MC.
4	HY 453-29 A	1	AV G.	– MC à flexible.
5	HY 453-253 A	1		– MC à raccord 3 voies.
6	HY 453-60 A	1	AV D.	– raccord 3 voies à flexible.
7	HY 453-146 A	1	AV G.	– flexible à cylindre de roue.
	HY 453-146	1	AV D.	–
8	HY 453-145	2		– entre cylindre et roue AV.
9	HY 453-43	1		– raccord 3 voies à raccord 2 voies AR.
10	HY 453-32 A	1		– raccord 2 voies à raccord 3 voies AR.
11	HY 453-38 B	1	AR G.	– raccord 3 voies à raccord.
12	HY 453-33 B	1	AR D.	–
13	HY 453-30	1	AR G (1°).	– flexible à cylindre de roue.
	HY 453-334 A	1	AR G (2°).	– (voir Note Technique n° 55 H).
	HY 453-30 A	1	AR D (1°).	–
	HY 453-335 A	1	AR D (2°).	– (voir Note Technique n° 55 H).

I	NUMÉROS	K		
14	ZD 9159 000 U	?	5 × 7,2 × 9,5.	Garniture d'étanchéité.
				Flexible :
15	HY 453-27 A	2	L 320 12/66 → (R.m.p. - d.e.o. 2-HY 453-95).	– AV.
16	HY 453-56 C	1	L 391 - (R.m.p.) 12/66 →.	– AR G.
	HY 453-56 B	1	L 428 - (R.m.p.) 12/66 →.	– AR D.
				Écrou :
17	ZC 9614 054 W	4	H 14 × 150.	–
18	ZC 9550 919 W	2	H 7/16.	–
19	1 A 5 411 619 W *AM 453-190*	4	14,5 × 20 × 2.	Rondelle.
				Raccord de :
20	ZC 9550 908 U	1		– arrivée MC.
21	HY 453-54 A	1		– sortie MC.
22	1 H 5 416 494 K *HY 453-134*	2		– 3 voies.
23	DM 453-260	1		– 2 voies.
24	HY 453-99 A	1	AR G.	– connexion.
	HY 453-99	1	AR D.	–
25	ZC 9550 917 U	2		– flexible AV à tube.
26	ZC 9550 910 U	1		Vis raccord.

Tuyauterie de frein *(Suite)*

I	NUMÉROS	K	→ 12/67	
				Joint :
27	ZC 9550 909 U	1	19,5 × 24 × 0,8.	–
28	ZC 9438 358 U	1	13,3 × 21 × 0,8.	–
29	ZC 9550 912 U	1	15,3 × 21 × 0,8.	–
				Patte de maintien :
30	ZC 9427 040 U	4		– flexible AV.
31	HY 453-95	4		–
32	ZD 9252 500 U	?		– (simple).
33	ZC 9427 041 U	2		Plaquette caoutchouc.
34	H 453-81	4		Plaquette.
35	H 453-106	2		Bande caoutchouc.
36	H 453-103	2		Anneau.
37	1 D 5 411 956 J *D 435-150*	?	4 × 9 × 15.	Gaine de protection.
38	ZC 9614 038 U	1		Collier ⌀ à serrer 25 à 35.
39	HY 453-79			Rondelle d'étanchéité.
				Œillet caoutchouc :
40	ZD 9106 400 U	1	16 × 32 × 7.	–
41	ZC 9435 084 U	2	8,5 × 35 × 7,5.	–
42	HY 453-237	2		Bouchon de passage de tube.

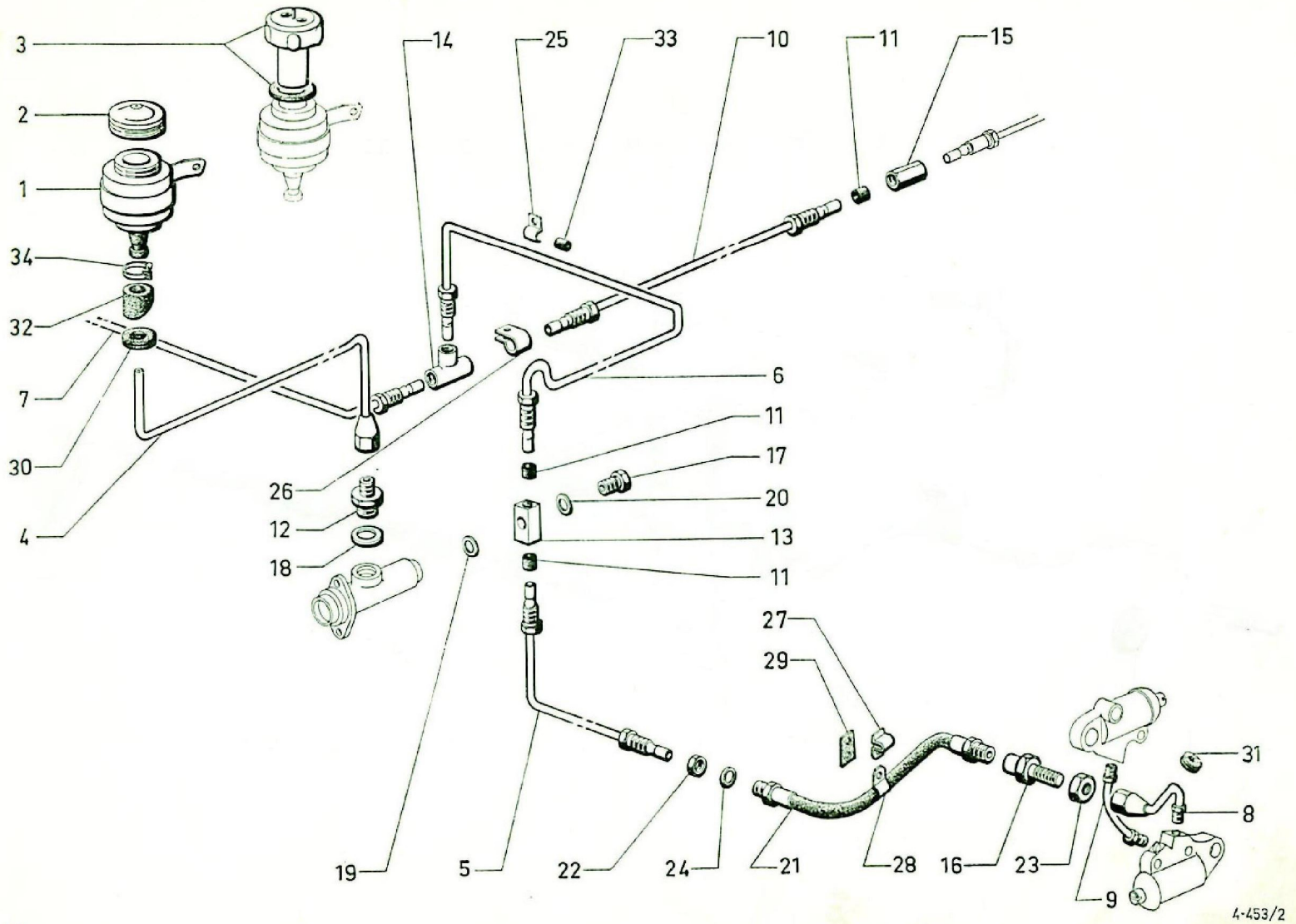
3
2
1
34
32
7
30
4
14
25
33
10
11
15
6
11
17
20
13
11
26
12
18
19
5
22
24
21
28
16
23
9
27
29
31
8
4-453/2

Tuyauterie de frein (partie AV)

I	NUMÉROS	K	12/67 →	
1				Réservoir :
	HY 453-5 A	1		–
	HY 453-305 A	1	(PTC dépassant 3000 kg) 7/69 →.	– (avec bouchon nivocode).
		2	(CH) 9/72 →.	–
				Bouchon (avec joint) :
2	ZC 9550 887 U	1		–
3	HY 453-349 A	1	(PTC dépassant 3000 kg) 7/69 →.	– nivocode.
				Tube de :
4	HY 453-195 C	1	→ 4/71.	– réservoir à MC.
	5 H 5 401 264 S	1	4/71 →.	–
5	HY 453-29 A	1		– MC à flexible G.
6	HY 453-253 A	1		– MC à raccord 3 voies.
7	HY 453-60 A	1		– raccord 3 voies à flexible D.
8	HY 453-146	1	D.	– flexible à cylindre de roue.
	HY 453-146 A	1	G.	–
9	HY 453-145	2		– entre cylindre de roue.
10	HY 453-43	1		– raccord 3 voies à raccord AR.
11	ZD 9159 000 U	?	5 × 7,2 × 9,5.	Garniture d'étanchéité.
				Raccord :
12	ZC 9550 908 U	1	→ 4/71.	– arrivée MC.
	5 H 5 401 265 C	1	4/71 →.	–
13	HY 453-54 A	1		– sortie MC.
14	1 H 5 416 494 K *HY 453-134*	1		– 3 voies.
15	DM 453-260	1		– 2 voies.
16	ZC 9550 917 U	2		– flexible AV à tube.
17	ZC 9550 910 U	1		Vis raccord.
				Joint :
18	ZC 9550 909 U	1	19,5 × 24 × 0,8.	–
19	ZC 9438 358 U	1	13,3 × 21 × 0,8.	–
20	ZC 9550 912 U	1	15,3 × 21 × 0,8.	–
21	HY 453-27 A	2	L 320.	Flexible.
				Écrou :
22	ZC 9615 054 W	2	H 14 × 150.	–
23	ZC 9550 919 W	2	H 7/16.	–
24	1 A 5 411 619 W *AM 453-190*	2	14,5 × 20 × 2.	Rondelle.
				Patte de maintien de :
25	ZD 9252 500 U	?		– tube.
26	1 D 5 413 305 X *DX 9394-125 L*	1		– raccord 3 voies.
27	ZC 9427 040 U	4		– flexible.
28	HY 453-95	4		–
29	ZC 9427 041 U	2	20 × 40.	Plaquette caoutchouc.
				Œillet caoutchouc :
30	ZD 9106 400 U	1	16 × 32 × 7.	–
31	ZC 9435 084 U	2	8,5 × 35 × 7,5.	–
32	HY 453-79	1		Rondelle d'étanchéité.
33	1 D 5 411 956 J *D 435-150*	?	4 × 9 × 15.	Gaine de protection.
34	ZC 9614 038 U	1		Collier ⌀ à serrer 25 à 35.

Tuyauterie de frein (partie AV) *(Suite)*

I	NUMÉROS	K		
			(GH) → 9/72	**Pièces spéciales**
4	5 H 5 419 300 K	1	⌀ 6,35.	Tube de réservoir à MC, partie AV.
4	5 H 5 419 301 W	1	⌀ 6,35.	Tube de réservoir à MC, partie AR.
12	1 M 5 413 192 U	2	16 × 150 - L 23.	Vis raccord sur MC.
18	26 178 189 *ZC 9550 909 U*	2	19,5 × 24 × 0,8.	Joint.
	ZD 9247 800 U	2	16,3 × 22 × 1.	Joint.

I	NUMÉROS	K		
6	5 H 5 423 582 D	1	⌀ 4,5 - L 500.	Tube de MC à raccord 3 voies.
	5 H 5 423 584 A	1	⌀ 4,5 - L 745.	Tube de raccord 3 voies à flexible G.
7	5 H 5 423 586 X	1	⌀ 4,5 - L 1155.	Tube de raccord 3 voies à flexible D.
	5 H 5 423 588 U	1	⌀ 4,5 - L 1075.	Tube de MC à raccord 2 voies AR.
24	1 D 5 412 282 C	1		Patte.
	1 D 5 412 198 P	1		Vis colonnette.
	1 D 5 416 518 W	1		Raccord 2 voies AV (alimentation AR).
	1 D 5 413 292 F	1		Collier caoutchouc.
	1 H 5 416 900 Y	3		Entretoise caoutchouc.
	1 D 5 417 242 R	1	6 × 10 × 15.	Gaine protection.

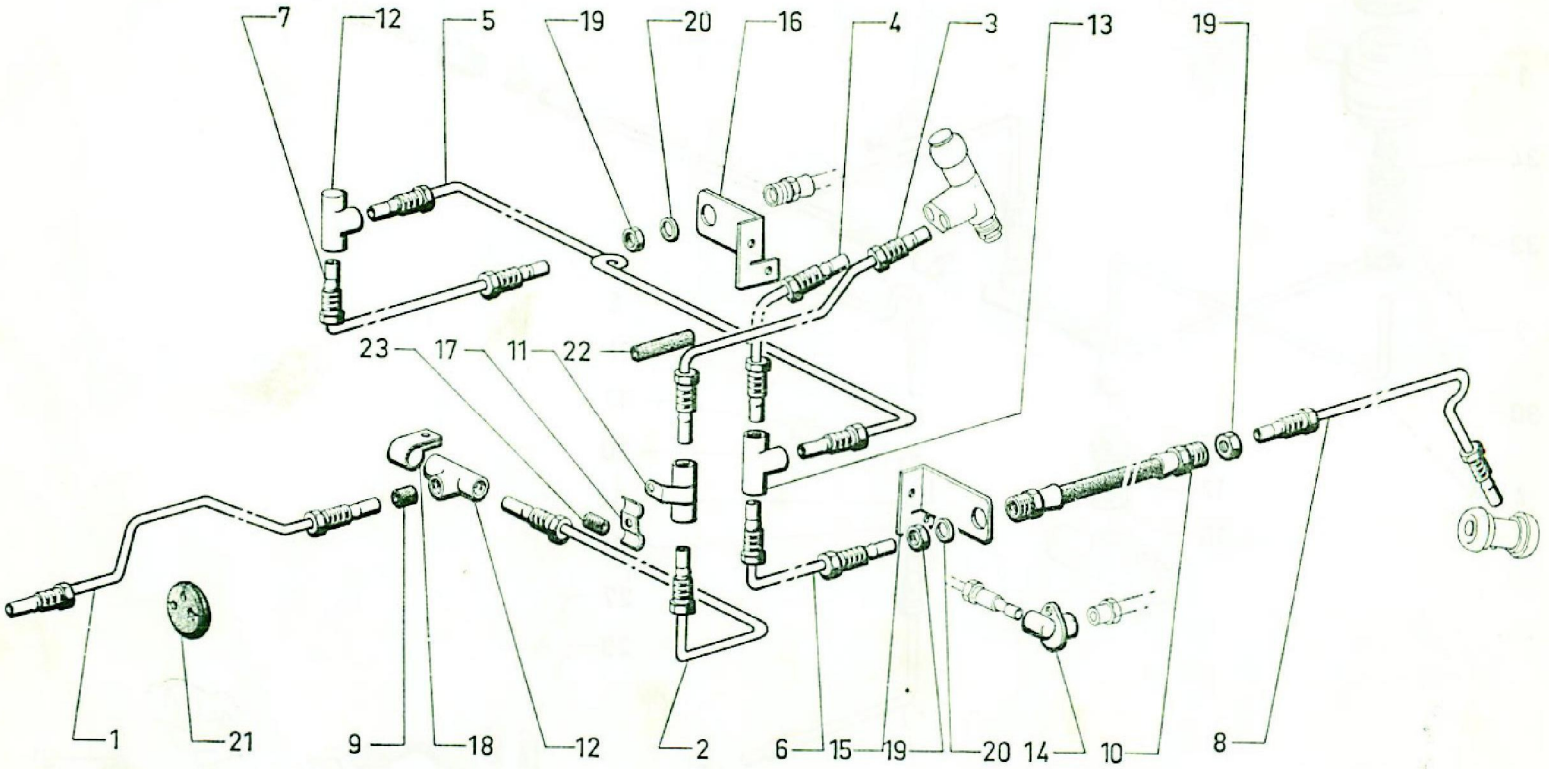

615

Tuyauterie de frein (partie AR)

I	NUMÉROS	K	12/67 →		
					Tube de :
1	HY 453-32 A	1			– entre raccord 2 voies.
2	HY 453-238	1			– raccord à raccord G.
3	HY 453-239	1			– raccord à limiteur.
	HYV 453-239	1	HGV.		–
4	HY 453-242	1			– limiteur à raccord 3 voies.
	HYV 453-242	1	HGV.		–
5	HY 453-247	1			– côté G à côté D.
	HYV 453-247	1	HGV.		–
6	HY 453-246	1		→ 11/69.	– raccord à flexible G.
	HYV 453-246	1	HGV	→ 11/69.	–
	HY 453-329 A	1		11/69 →.	–
	HYV 453-329 A	1	HGV	11/69 →.	–
7	HY 453-330 A	1		11/69 →.	– raccord à flexible D.
	HYV 453-330 A	1	HGV	11/69 →.	–
8	HY 453-30	1	(1°)	→ 11/69.	– flexible à cylindre de roue G.
	HY 453-334 A	1	(2°)	→ 11/69.	– (voir Note Technique n° 55 H).
	HY 453-331 A	1		11/69 →.	–
	HY 453-30 A	1	(1°)	→ 11/69.	– flexible à cylindre de roue D.
	HY 453-335 A	1	(2°)	→ 11/69.	– (voir Note Technique n° 55 H).
	HY 453-332 A	1		11/69 →.	–
9	ZD 9159 000 U	?	5 × 7,2 × 9,5.		Garniture d'étanchéité.

I	NUMÉROS	K			
10					Flexible :
	HY 453-56 C	1	G - L 391	→ 11/69.	–
	HY 453-56 B	1	D - L 428	→ 11/69.	–
	HY 453-333 A	2	L 308	11/69 →.	–
					Raccord :
11	1 D 5 413 085 F *DV 394-46*	1		→ 11/69.	– 2 voies avec patte.
12	1 D 5 416 518 W *DVF 394-46*	2		→ 11/69.	– 2 voies.
		3		11/69 →.	–
13	1 H 5 416 494 K *HY 453-134*	1			– 3 voies.
14	HY 453-99	2		→ 11/69.	– connexion.
					Patte de maintien de flexible :
15	HY 453-370 A	1	G	11/69 →.	–
16	HY 453-371 A	1	D	11/69 →.	–
17	1 D 5 416 801 X *DX 394-111*	2			– double de tube.
18	1 D 5 413 305 X *DX 394-125*	2			– raccord.
19	ZC 9615 054 W	4	H 14 × 150.		Écrou.
20	1 A 5 411 619 W *AM 453-190*	4	14,5 × 20 × 2.		Rondelle.
21	HY 453-237	2			Bouchon d'étanchéité.
22	D 391-109	3			Garniture de protection.
23	1 D 5 411 956 J *D 435-150*	?	4 × 9 × 15.		Gaine caoutchouc.

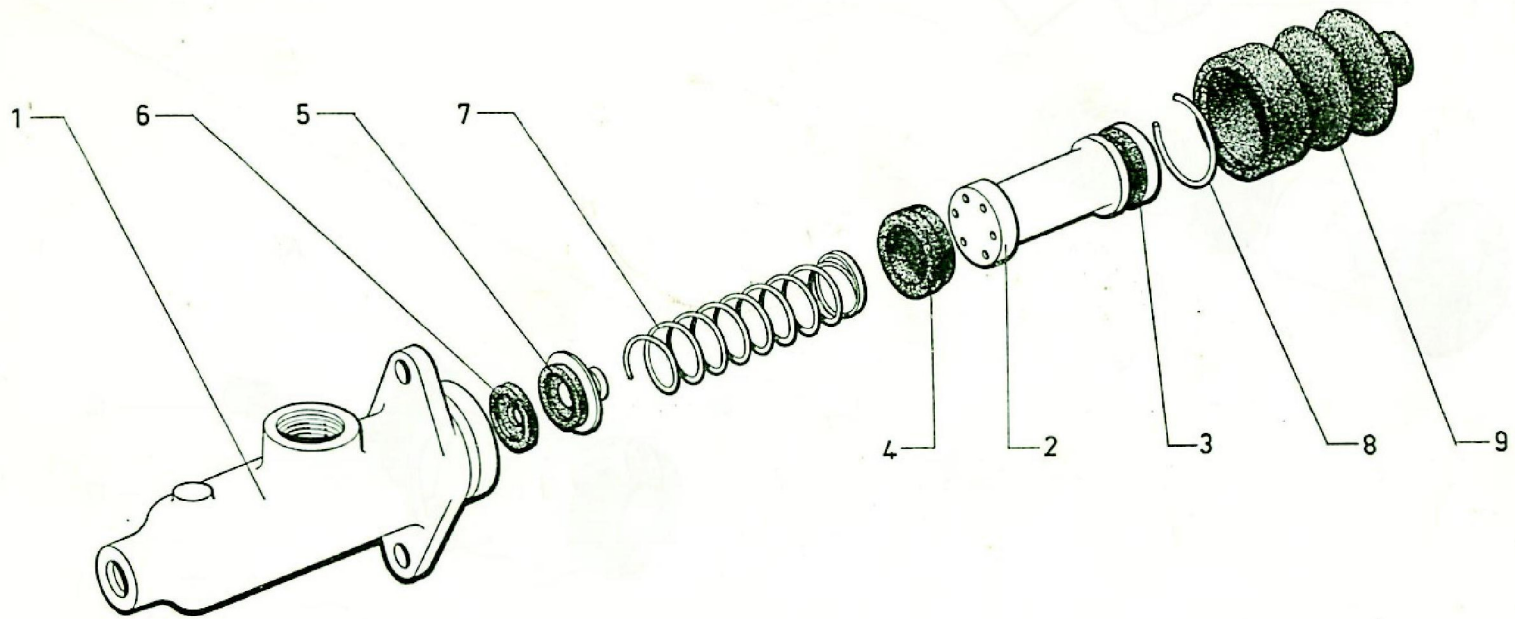

615

Maître-cylindre

I	NUMÉROS	K		
				Maître-Cylindre
1	H 453-03	1		Maître-cylindre complet.
2	H 453-027	1	25,4 × 49,8.	Piston avec coupelle.
				Coupelle :
3	H 453-13	1	27,8 × 7,5.	– secondaire.
4	H 453-10	1	26,5 × 9,5.	– principale.
5	H 453-026	1		Soupape complète.
6	H 453-7	1	10 × 23,4 × 47.	Joint de soupape.
7	H 453-11	1		Ressort avec embout.
8	H 453-15	1		Jonc d'arrêt.
9	ZC 9550 901 U	1		Soufflet.
				Nécessaire de réparation :
	HY 453-033	1		– réduit.
	HY 453-039	1		– complet.
			CH 9/72 →	**Pièce spéciale**
1	1 H 5 418 738 B	1		MC complet double circuit (huile végétale).

AV.

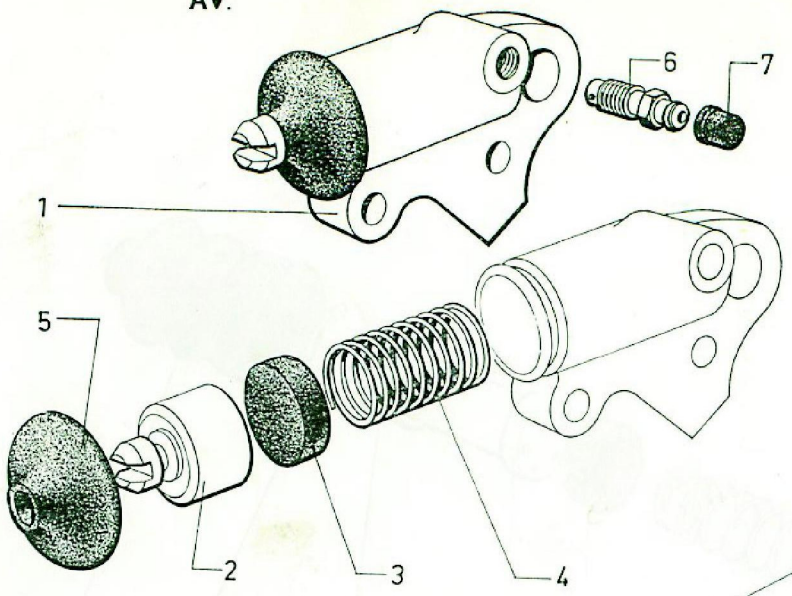

AR.

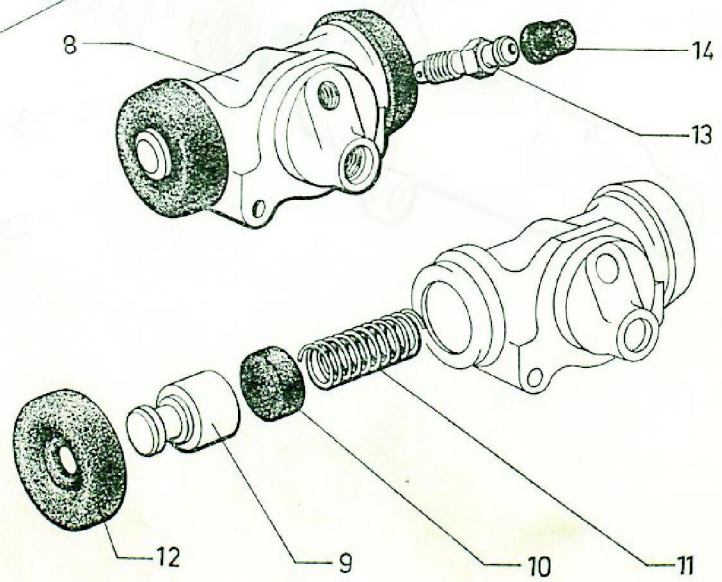

Cylindres de roues

I	NUMÉROS	K		
				Cylindre de roue AV
1				Cylindre complet :
	1 H 5 400 815 L	1	G - (R.m.p.) 9/70 → .	– supérieur.
	1 H 5 400 816 X	1	D - (R.m.p.) 9/70 → .	–
	HY 453-04 B	1	G.	– inférieur.
	HY 453-04 C	1	D.	–
2	HY 453-35	4	91,75 × 24,5.	Piston avec grain.
3	HY 453-127	4	31,2 × 33,5 × 8,4.	Coupelle.
4	HY 453-26	4	⌀ ext. 23,5 - 12 spires.	Ressort.
5	HY 453-24	4	43,5 × 13.	Capuchon.
6				Vis de purge :
	HY 453-123	2	→ 9/70.	–
	1 A 5 411 350 X *A 453-26*	2	9/70 → .	–
7				Capuchon de vis :
	HY 453-28	2	→ 9/70.	–
	1 T 5 405 105 S *A 453-28*	2	9/70 → .	–
				Nécessaire de réparation :
	HY 453-035	4		– réduit.
	HY 453-034	4		– complet.
				Cylindre de roue AR
8				Cylindre complet :
	HY 453-05 A	2	→ 12/67.	– pour tube ⌀ 4,5.
	HYV 453-05 A	2	HGV → 12/67.	–
	1 H 5 400 817 H	2	TT 9/70 → (R.m.p. 12/67 → 9/70).	–

I	NUMÉROS	K		
				Cylindre de roue AR *(Suite)*
9				Piston :
	HY 453-21	4	⌀ 19 → 12/67.	–
	HYV 453-21	4	⌀ 22 - HGV → 12/67.	–
	HY 453-21 B	4	⌀ 28,57 - TT 12/67 → .	–
10				Coupelle :
	HY 453-112	4	→ 12/67.	–
	HYV 453-112	4	HGV → 12/67.	–
	ZC 9441 773 U	4	TT 12/67 → .	–
11				Ressort :
	AM 453-26	2	→ 12/67.	–
	HYV 453-26	2	HGV → 12/67.	–
	ZC 9441 775 U	2	TT 12/67 → .	–
12	HY 453-24 A	4		Capuchon.
13				Vis de purge :
	HY 453-123	2	→ 9/70.	–
	1 A 5 411 350 X *A 453-26*	2	9/70 → .	–
14				Capuchon de vis :
	HY 453-28	2	→ 9/70.	–
	1 T 5 405 105 S *A 453-28*	2	9/70 → .	–
				Nécessaire de réparation :
	HY 453-037	2	→ 12/67.	– réduit.
	HYV 453-037	2	HGV → 12/67.	–
	HY 453-037 A	2	TT 12/67 → .	–
	HY 453-036	2	→ 12/67.	– complet.
	HYV 453-036	2	HGV → 12/67.	–
	HY 453-036 A	2	TT 12/67 → .	–

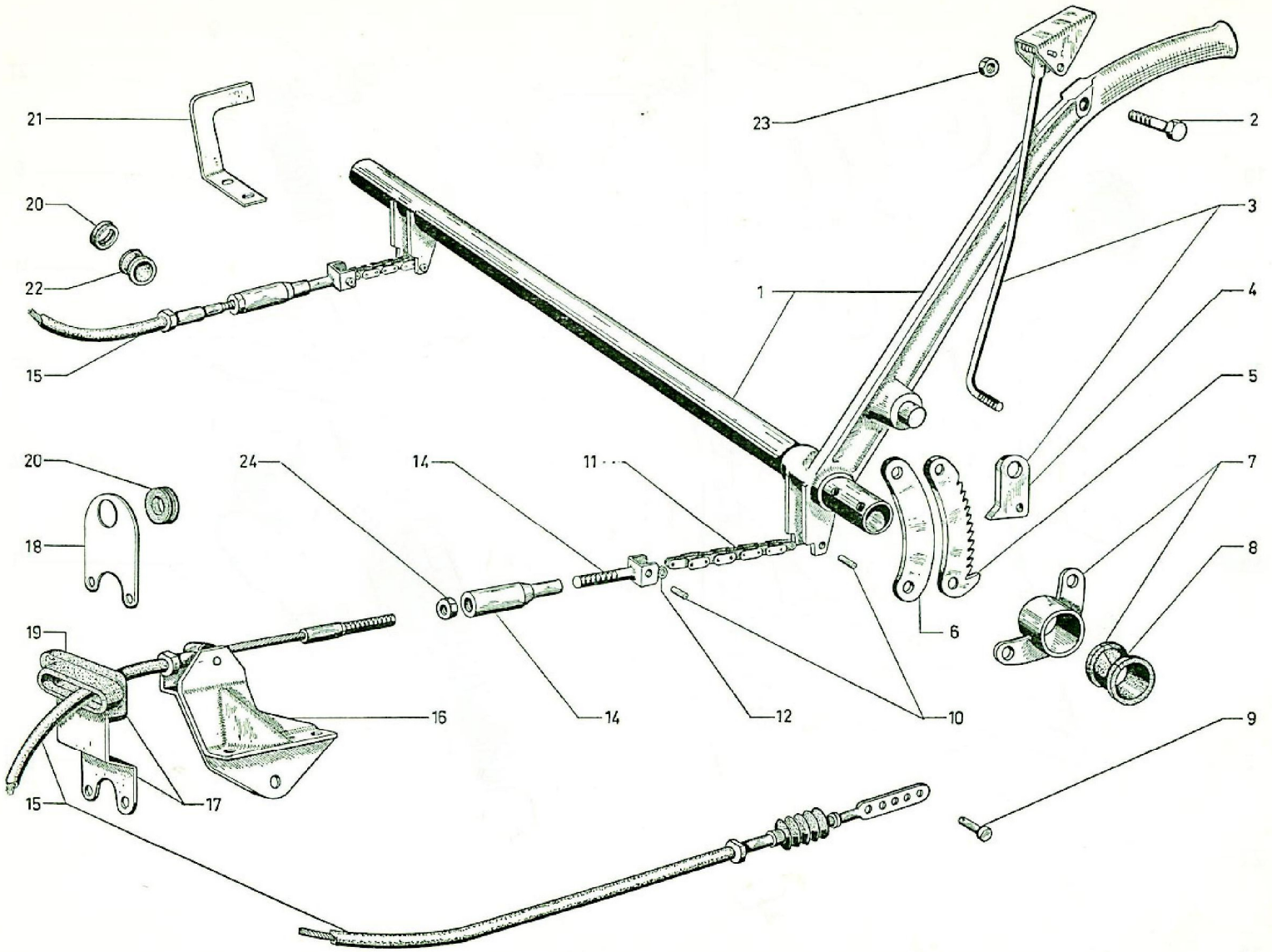
21
20
22
15
23
2
3
1
4
5
20
24
14
11
7
18
8
19
16
14
12
10
6
9
15
17

Frein à main

I	NUMÉROS	K		
1	HY 454-4 A	1		Levier avec axe de relais.
2				Vis :
	HY 454-65	1	TH 5 × 31 → 9/70.	–
	HY 454-265 A		TH M 5 × 31 9/70 →.	–
3				Cliquet avec levier :
	HY 454-58	1	⌀ 5 × 75 → 1/71 R.p. HY 454-258 A.	–
	HY 454-258 A	1	⌀ 5 × 80 1/71 →.	–
4	HY 454-17	1	⌀ 5 × 75 → 1/71 R.p. HY 454-258 A.	Cliquet.
5	HY 454-30	1		Secteur denté (14 crans).
6	HY 454-96	1	2 ⌀ 9,5.	Plaquette d'arrêt.
7	HY 454-169	1		Palier avec bague.
8	HY 454-85	1	25 × 23,6.	Bague (nylon).
				Axe :
9	HY 454-115	2	7 × 16.	– de câble.
10	HY 454-115 A	4	3,27 × 20.	– de chaîne.
11	HY 454-133	2		Chaîne (9 maillons).
12	HY 454-98	2	3,4 × 8 × 2,5.	Rondelle contretoise.
13	HY 454-131	2	⌀ 7 × 100.	Chape.

I	NUMÉROS	K			
14	HY 454-80	2	L 42 - ⌀ 7 × 100.		Manchon.
15	HY 454-1 B RP5490 010	2			Câble (gaine L 862, embout fileté L 66).
16		1			Support d'arrêt de gaine avec axe :
	HY 454-19 B		G.		–
	HY 454-19 C	1	D.		–
					Support :
17	HY 454-170	1		→ 4/72.	– (avec œillet).
18	1 H 5 421 036 E	1		4/72 →.	– (sans œillet).
					Œillet :
19	DS 454-95	1	G	→ 4/72.	– nylon.
20	ZD 9106 400 U	1	D - 16 × 32 × 7	3/71 →.	– caoutchouc.
		1	G	4/72 →.	–
21	HY 454-168	1	D	→ 3/71.	Patte (2 boutonnières de 6,5 × 10).
22	HY 454-171	1	D	→ 3/71.	Manchon caoutchouc.
					Écrou :
23	ZD 9231 900 U	1	H 5 × 75	→ 9/70.	–
	ZD 9525 900 W	1	H 5 × 80	9/70 →.	–
24	ZD 9524 100 U	2	H 7 × 100.		–

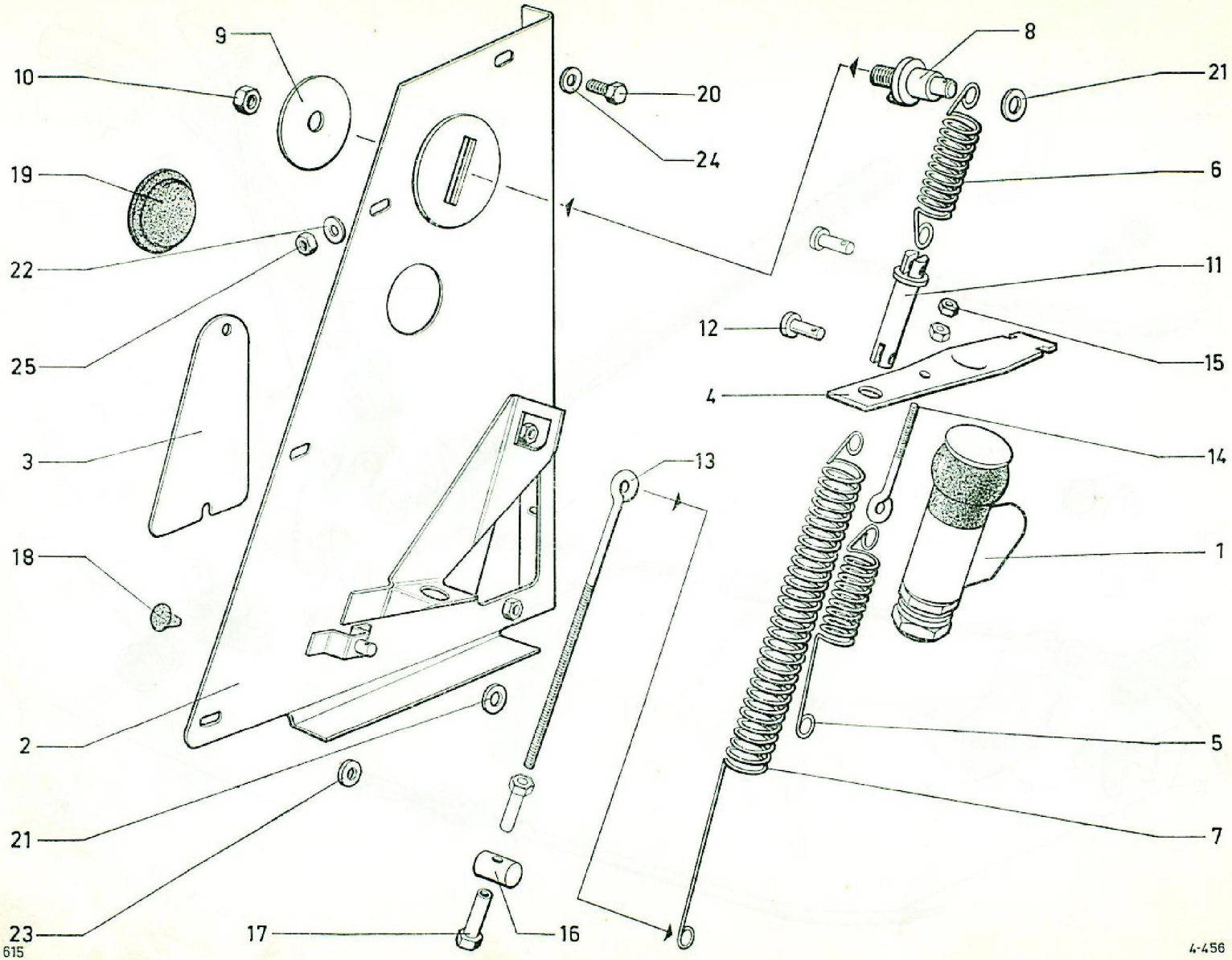
9
10
19
22
25
3
18
2
21
23
615
17
16
13
20
24
8
21
6
11
12
15
4
14
1
5
7
4-456

Limiteur de frein AR et commande

I	NUMÉROS	K	12/67 →	
1	HY 456-37	1		Limiteur.
				Tôle :
2	HY 456-103	1		– support.
3	HY 456-102	1		– de fermeture.
4	HY 456-110	1		Levier.
				Ressort de :
5	HY 456-96	1		– tarage (10 spires).
6	HY 456-95	1		– précontrainte (10 spires).
7	HY 456-91	1	HL → 10/68.	– commande (32 spires).
			HG → 11/69.	–
	HZ 456-91	1	HL 10/68 → 11/69.	– (37 spires).
	HY 456-291 A	1	HG 11/69 →.	– (35 spires).
	HZ 456-291 A	1	HL 11/69 →.	– (42 spires).
8	HY 456-107	1	⌀ 20 - 12 ⌀ 7 × 100.	Axe mobile.
9	HY 456-106	1	7,5 × 50 × 2,5.	Rondelle.
10	ZD 9522 100 U	1	H 7 × 100.	Écrou.
11	HY 456-126	1	L 53 - ⌀ 10.	Guide de ressorts.
12	ZC 9030 795 U	2	⌀ 5 - L 15.	Axe.

I	NUMÉROS	K		
				Tige de réglage de :
13	HY 456-125	1	L 173 - ⌀ 4 × 75.	– ressort de commande.
14	HY 456-125 A	1	L 50 - ⌀ 4 × 75.	– ressort de tarage.
15	ZD 9226 900 Z	1	H 4 × 75.	Écrou.
16	N 456-137	1	⌀ 8 - L 18 - 1 ⌀ 4,5.	Barillet.
17	DS 142-112	2	H 4 × 75 - h 29.	Écrou.
				Obturateur de trou:
18	ZC 9233 400 U	3		– pilote.
19	1 D 5 412 367 R *DS 9744-128 L*	1		– réglage commande.
20	ZD 9366 000 U	?	TH M 5 × 14.	Vis.
		?		Rondelle :
21	ZD 9236 300 U		6,25 × 14 × 1,5.	–
22	ZD 9290 200 U		5,1 × 12,2.	–
23	ZD 9290 300 U		5,1 × 16,2.	–
24	ZC 9619 133 W		5,25 × 15 × 1,5.	–
25	ZD 9525 900 W	?	H M 5.	Écrou.

GROUPE 5

SOUS-GROUPES	DÉSIGNATION DES CHAPITRES
5-511	Câblerie
5-512	Équipement électrique
5-521	Tableau de bord - Compteur → 9/64
5-521/1	Tableau de bord - Compteur 9/64 → 7/70
5-521/2	Tableau de bord - Compteur 7/70 →
5-522	Tableau de bord - Commutateurs - Accessoires → 9/64
5-522/1	Tableau de bord - Commutateurs - Accessoires 9/64 → 7/70
5-522/2	Tableau de bord - Commutateurs - Accessoires 7/70 →
5-541	Éclairage AV
5-541/1	Éclairage AR → 11/69
5-541/2	Éclairage AR 11/69 →
5-561	Essuie-glace
5-564	Lave-glace
5-571	Avertisseur

Câblerie

I	NUMÉROS	K		
				Câblerie avant :
	HG 511-23 A	1	→ 9/64.	–
	HG 511-23 G	1	9/64 → 1/65.	–
	HG 511-23 D	1	1/65 → 11/69.	–
	HG 511-209 A	1	11/69 → 7/70.	–
	2 H 5 400 657 U	1	7/70 → 3/71.	–
	HG 511-209 B	1	3/71 →.	–

I	NUMÉROS	K		
				Câblerie arrière :
	HY 511-26	1	G.	–
	HY 511-26 A	1	D.	–
	HY 511-215 A	1	3/71 →.	Câblerie d'alternateur à régulateur.

Équipement électrique

I	NUMÉROS	K			
	ZC 9858 103 U	2	6 V - 95 A.		Batterie.
	ZC 9722 429 U	2	16 × 40 × 3.		Rondelle feutre de borne.
	ZC 9712 434 U	1		→ 4/69.	Coupe-circuit de batterie.
	HG 531-51	1	20 × 30 × 5	→ 4/69.	Joint caoutchouc de coupe-circuit.
	ZC 9233 400 U	2			Butée anti-bruit de batterie.
	HG 511-41	1	L 410.		Câble de jonction des batteries.
					Câble de borne positive à relais de démarreur :
	HG 511-5	1	L 870	→ 1/65.	–
	HG 511-5 B	1	R.p. HG 511-5	1/65 →.	–
	HG 511-8 A	1	L 510	→ 4/69.	Câble de borne négative de batterie à coupe-circuit.
	HG 511-8 B	1	L 610	→ 4/69.	Câble de coupe-circuit à masse.
	HG 511-8 C	1	L 360	4/69 →.	Câble de borne négative à masse.
					Boîtier support de fusibles :
	DW 523-6	1		→ 11/69.	–
	AM 523-6 B	1		11/69 →.	–

I	NUMÉROS	K			
	1 D 5 415 827 Z *DM 9523-004 B*	?	16 A - ⌀ 7 - L 32.		Fusible : –
	1 D 5 415 828 K *DX 9523-004 L*	?	10 A - ⌀ 7 - L 32.		–
	1 D 5 427 600 C *DM 523-99*	1	80 × 68 × 2	→ 6/70.	Semelle caoutchouc de support de fusibles.
					Câble 1 conducteur :
	ZC 9003 732 U	?	⌀ 20/10		–
	ZC 9003 733 U	?	⌀ 10/10.		–
					Fiche femelle :
	AZ 512-3	?	⌀ 3.		–
	1 M 5 420 487 M *A 512-3 B*	?	⌀ 4.		–
					Fiche mâle :
	AZ 512-4	?	⌀ 3.		–
	1 A 5 412 276 M *A 512-4 A*	?	⌀ 4.		–

Équipement électrique *(Suite)*

I	NUMÉROS	K			I	NUMÉROS	K		
				Cosse :					Œillet caoutchouc :
	ZC 9614 540 U	?	⌀ 3,55.	–		ZD 9106 100 U	?	8 × 18 × 4.	–
	ZC 9614 541 U	?	⌀ 4,5.	–		ZD 9106 200 U	?	12 × 12 × 5.	–
	ZC 9614 542 U	?	⌀ 5,5.	–		ZD 9106 300 U	?	14 × 26 × 6.	–
	ZC 9614 543 U	?	⌀ 6,25.	–		ZD 9106 400 U	?	16 × 32 × 7.	–
	ZC 9614 544 U	?	⌀ 8,5.	–		ZD 9106 500 U	?	22 × 38 × 8.	–
	1 D 5 412 142 F *N 511-99*	?	6,35.	Clip femelle.		H 561-83	1		Protecteur de câblerie sur borne d'alternateur.
	1 D 5 412 143 S	?	6,35.	Languette mâle - L 8.					Gouttière plastique de protection de câblerie :
				Bague caoutchouc de fiche :					
	AZ 512-5	?	⌀ 3 × 6 × 12.	–		HY 512-98 C	1	L 550.	– à l'intérieur de la caisse.
	1 M 5 420 488 Y *A 512-5 B*	?	⌀ 3,5 × 6,5 × 20.	–		HYP 512-98	1	L 300.	– sur face AV de poutre de caisse.
				Jeu de 100 embouts de 10 couleurs :					
	DX 511-151 A	?		– pour cosse et fiche.		ZC 9003 684 U	?		Attache-câble « Bowden ».
	DX 511-152 A	?		– pour clip femelle 6,35.					

Équipement électrique *(Suite)*

I	NUMÉROS	K			I	NUMÉROS	K		
				Coffret de lampes :					Lampes :
	ZC 9001 217	1	9/70 →.	–		ZC 9706 729 U		12 V - 4 W.	– de veilleuse et de plaque.
	ZC 9858 106 U	1	(XT) 9/70 →.	–		ZC 9706 734 U		12 V - 36/45 W.	– de phare jaune.
				Lampes :		ZC 9706 736 U		12 V - 18/4 W.	– de position et de stop.
	ZC 9706 604 U		12 V - 15 W.	– de feu indicateur.		ZC 9706 741 U		12 V - 4 W.	– de voyant, de veilleuse et de plaque.
	ZC 9706 639 U		12 V - 1,5 W.	– de tableau de feu de stationnement.		ZC 9706 742 U		12 V - 15 W - HGP.	– de stop.
	ZC 9706 715 U		24 V - 3 W.	– de voyant.		ZC 9706 743 U		12 V - 7 W.	– de plaque.
	ZC 9706 717 U		12 V - 7 W.	– d'éclaireur.		ZC 9706 749 U		24 V - 4 W.	– de voyant.
	ZC 9706 722 U		12 V - 3 W.	– de tableau.		ZC 9706 750 U		12 V - 21 W.	– de feu indicateur.
	ZC 9706 727 U		12 V - 40/45 W.	– de phare jaune.		ZC 9706 752 U		12 V - 21/5 W.	– de feu de position et de stop.

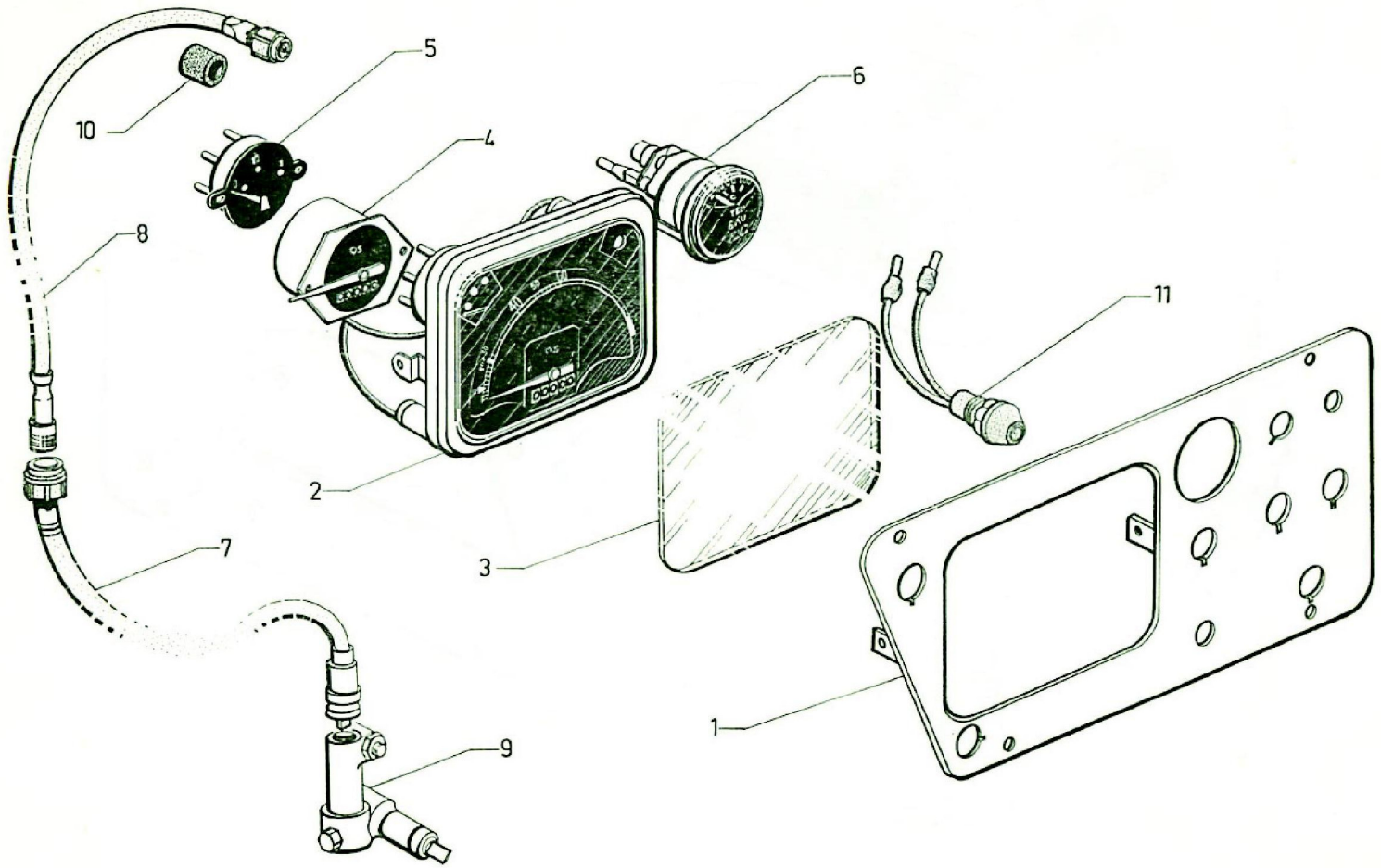
10
5
6
4
8
11
2
7
3
1
9

Tableau de bord - Compteur → 9/64

I	NUMÉROS	K		
1	HG 521-91 B	1	N.F.P.	Plaque support de tableau.
2	HY 521-03 C	1	« OS ».	Tableau.
3	ZC 9330 193 U	1		Verre.
4	ZC 9723 238 U	1	« OS ».	Compteur de vitesses (en km).
5	HY 521-1 F	1	« OS ».	Indicateur de gasoil.
6	HG 521-15	1	« Jaeger ».	Thermomètre d'eau.
7	HY 521-83	1	« ED ». L 1565.	Flexible de compteur : – côté BV.
8	HY 521-84	1	L 600.	– côté compteur.
9	HG 381-4	1		Renvoi d'angle de flexible de compteur.
10	D 521-96	1	8 × 22 × 20.	Bague de flexible.
11	DW 532-10 A	1		Voyant rouge de pression d'huile.
	ZD 9250 230 Z	?	TR 5 × 12.	Vis.

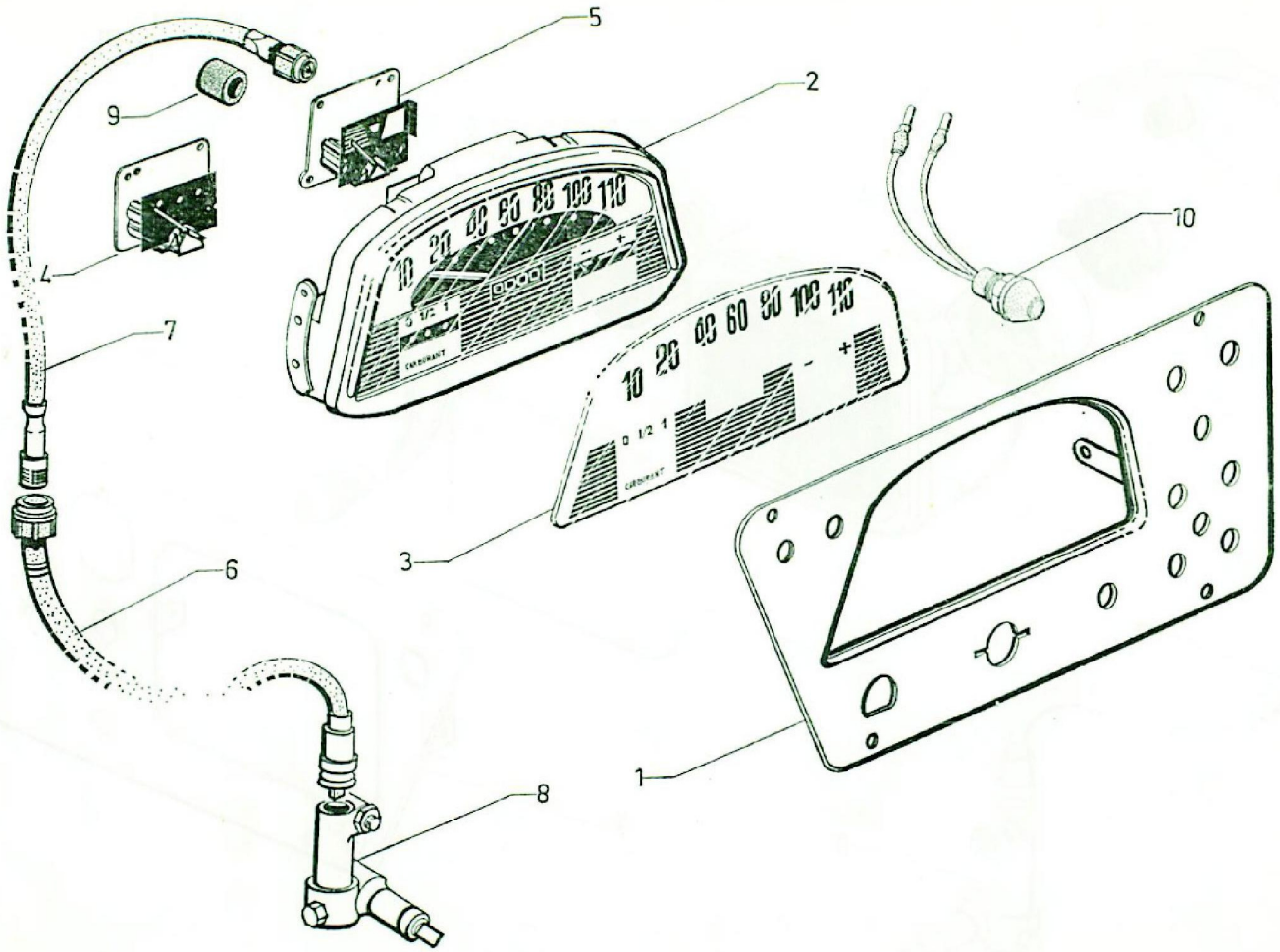
5
2
9
10
4
7
3
6
1
8

Tableau de bord - Compteur 9/64 → 7/70

I	NUMÉROS	K		
1				Plaque support de tableau :
	HG 521-91 D	1	→ 1/70.	–
	HG 521-285 A	1	1/70 →.	–
2	HG 521-03 R	1		Tableau.
3				Verre :
	HG 521-102 A	1	→ 3/68.	– de cache en tôle.
	HG 521-102 I	1	3/68 →.	– de cache en plastique.
4				Indicateur de gasoil :
	HY 521-1 G	1	→ 10/64.	–
	HY 521-1 I	1	10/64 →.	–
5				Thermomètre d'eau :
	HG 521-15 B	1	→ 10/64.	–
	HG 521-15 D	1	10/64 →.	–

I	NUMÉROS	K		
				Flexible de compteur :
6	HY 521-83	1	L 1565.	– côté BV.
7	HY 521-84	1	L 600.	– côté compteur.
8	HG 381-4	1		Renvoi d'angle.
9	D 521-96	1	8 × 22 × 20.	Bague de flexible de compteur.
				Voyants :
10	DW 532-10 A	1		– (rouge) de pression d'huile moteur.
		1		– de charge.
		1	PTC plus de 3000 kg.	– de niveau d'huile de frein.
	ZD 9250 230 Z	6	TR 5 × 12.	Vis.

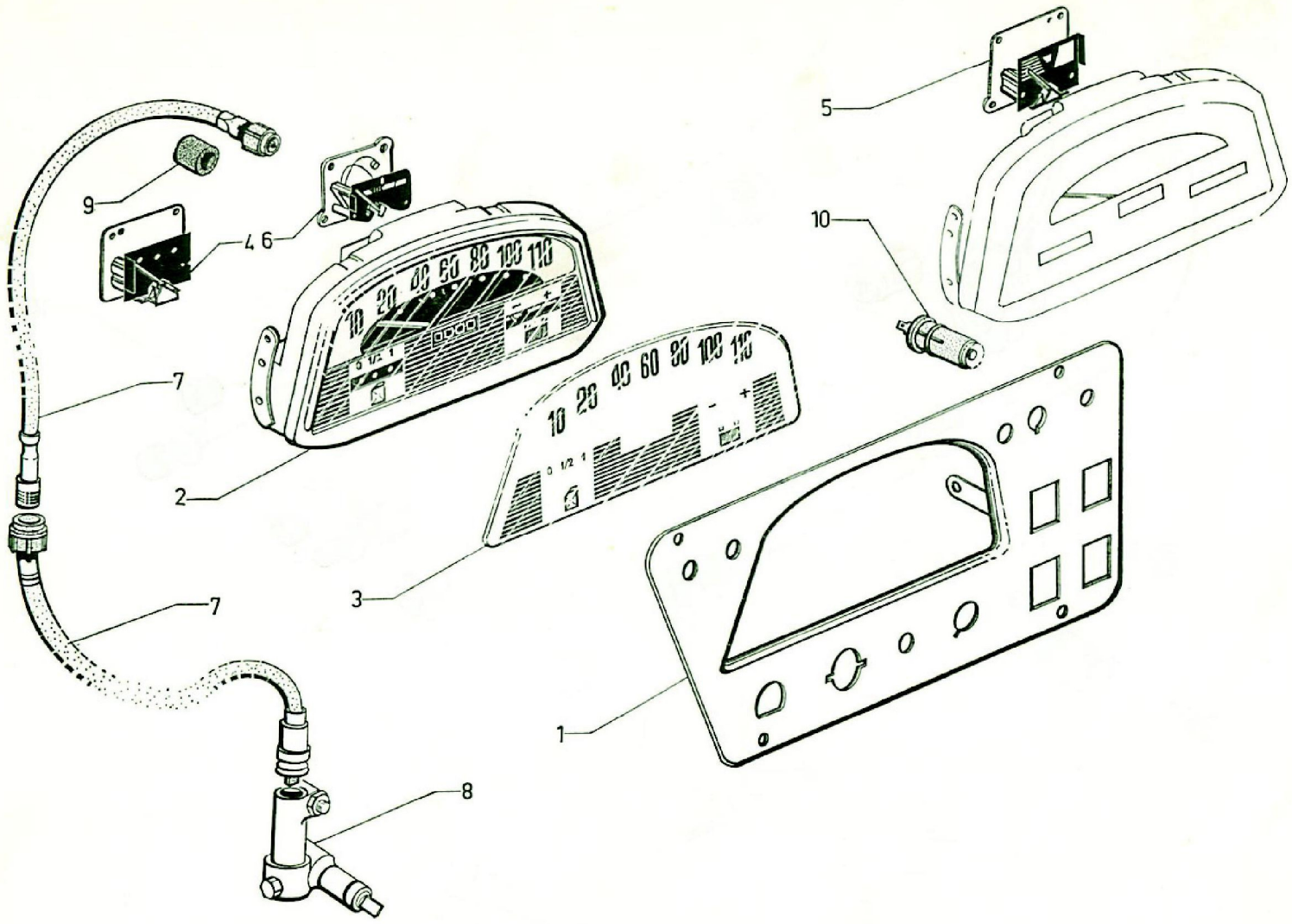
9
4 6
7
2
7
3
8
1
5
10
10 20 40 60 80 100 110
0 1/2 1
-
+

Tableau de bord - Compteur 7/70 →

I	NUMÉROS	K		
1	HG 521-113 A	1		Plaque support de tableau.
2				Tableau :
	HG 521-03 R	1	→ 3/71.	– avec thermomètre d'eau.
	HG 521-120 A	1	3/71 →.	– avec voltmètre.
3				Verre :
	HG 521-102 I	1	→ 3/71.	–
	1 H 5 403 196 S	1	3/71 →.	–
4	HY 521-1 I	1		Indicateur de gasoil.
5	HG 521-15 D	1	→ 3/71.	Thermomètre d'eau.
6	AM 521-5	1	3/71 →.	Voltmètre.
7				Flexible de compteur :
	HY 521-83	1	L 1565.	– côté BV.
	HY 521-84	1	L 600.	– côté compteur.

I	NUMÉROS	K		
8	HG 381-4	1	→ 1/71.	Renvoi d'angle.
9	D 521-96	1	8 × 22 × 20.	Bague de flexible.
				Voyants :
10	1 D 5 420 600 R *DX 9521-233 A*	1		– (rouge) de pression d'huile moteur.
		1	→ 3/71.	– de charge.
		1	3/71 →.	– de température d'eau.
		1	PTC 3000 kg.	– de niveau d'huile de frein.
		1	(CH) 9/72 →.	– de nivocode.
	ZD 9250 230 Z	6	TR 5 × 12.	Vis de tableau et de plaque.
			(XT)	**Pièce spéciale**
10	1 D 5 420 602 M *DX 9521-235 A*	1		Voyant (bleu) des phares.

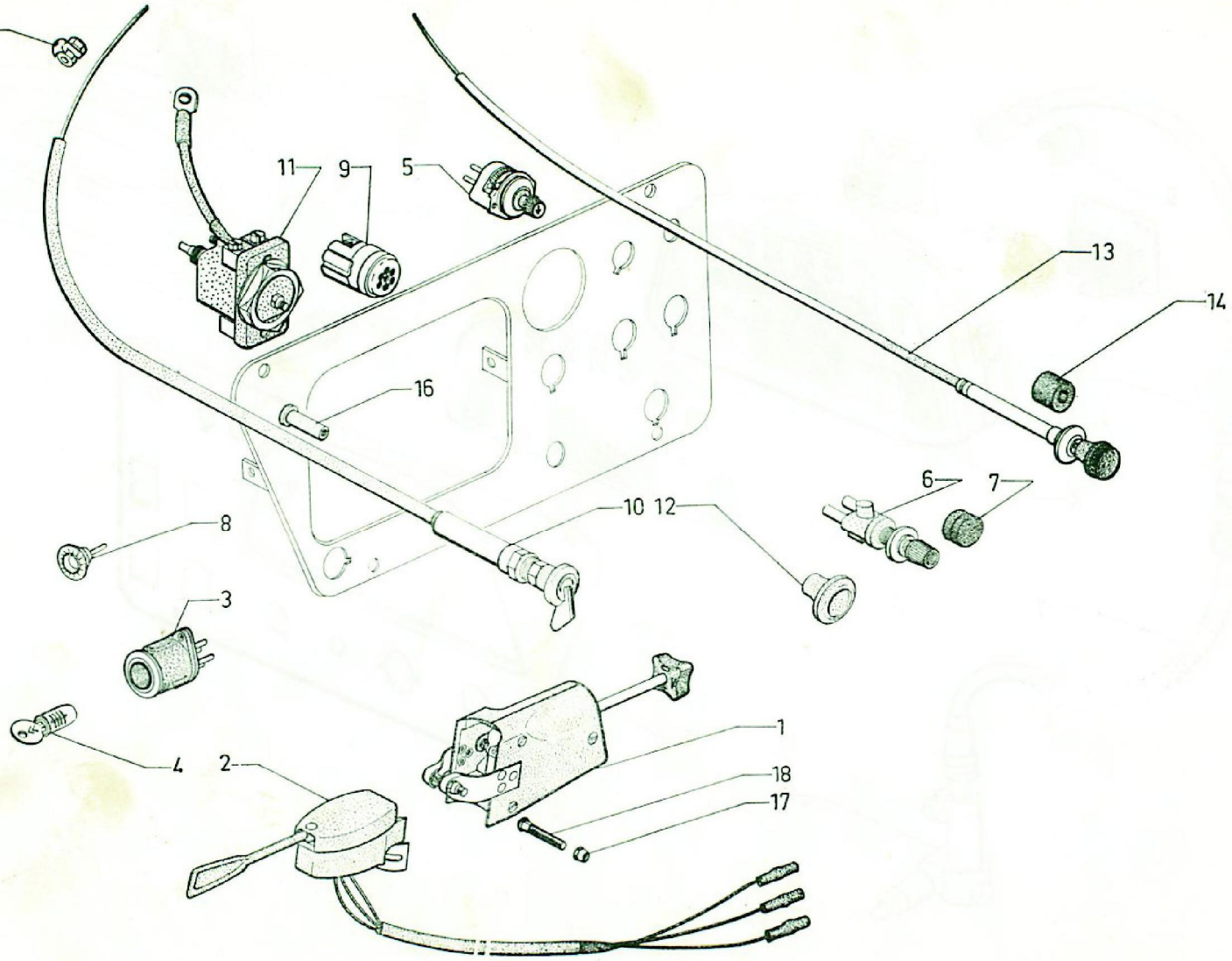
15
11
9
5
13
14
16
6
7
10 12
8
3
4
2
1
18
17

Tableau de bord - Commutateurs - Accessoires → 9/64

I	NUMÉROS	K		I	NUMÉROS	K		
			Commutateur :	9	HG 521-73	1	« Bosch ».	Résistance.
1	HY 522-01 A	1	– de phares et d'avertisseur.	10	HG 211-1	1	L 1115 - R.p. HG 211-1 A.	Commande tournante de ralenti.
2	2 H 5 403 436 A	1	– indicateur de direction.	11	HG 522-75	1		Contacteur de relais de démarreur.
3	DW 212-14 C	1	– d'allumage (sans le barillet).	12	HG 522-20	1		Bouton de contacteur.
4	DS 861-43	1	Barillet d'allumage.	13	HG 147-1 C	1	L 1115.	Tirette d'arrêt moteur.
5			Commutateur : – de feux de stationnement.	14	HG 147-99	1		Bague.
	DW 522-9	1	– (1 porte coulissante).	15	HG 522-54	2		Serre-câble.
	HY 522-8 B	1	– (2 portes coulissantes).	16	HG 522-58	2		Butée d'arrêt de gaine.
6	DW 522-10	1	– d'essuie-glace.	17	ZC 9704 518 U	1	H 5 × 90.	Écrou de commutateur de phares.
		1	– d'éclairage de tableau.					
		1	– de chauffage.	18	ZC 9704 216 U	1	TR 5 × 30.	Vis de commutateur de phares.
					ZD 9224 230 Z	6	TR 4 × 10.	Vis de connexion de fils sur commutateur.
7	ZC 9232 932 U	1	Œillet (caoutcouc) obturateur.		ZD 9223 100 U	3	TF 4 × 40.	Vis de carter de commutateur de phares.
8	D 512-7 A	1	Prise de courant.					

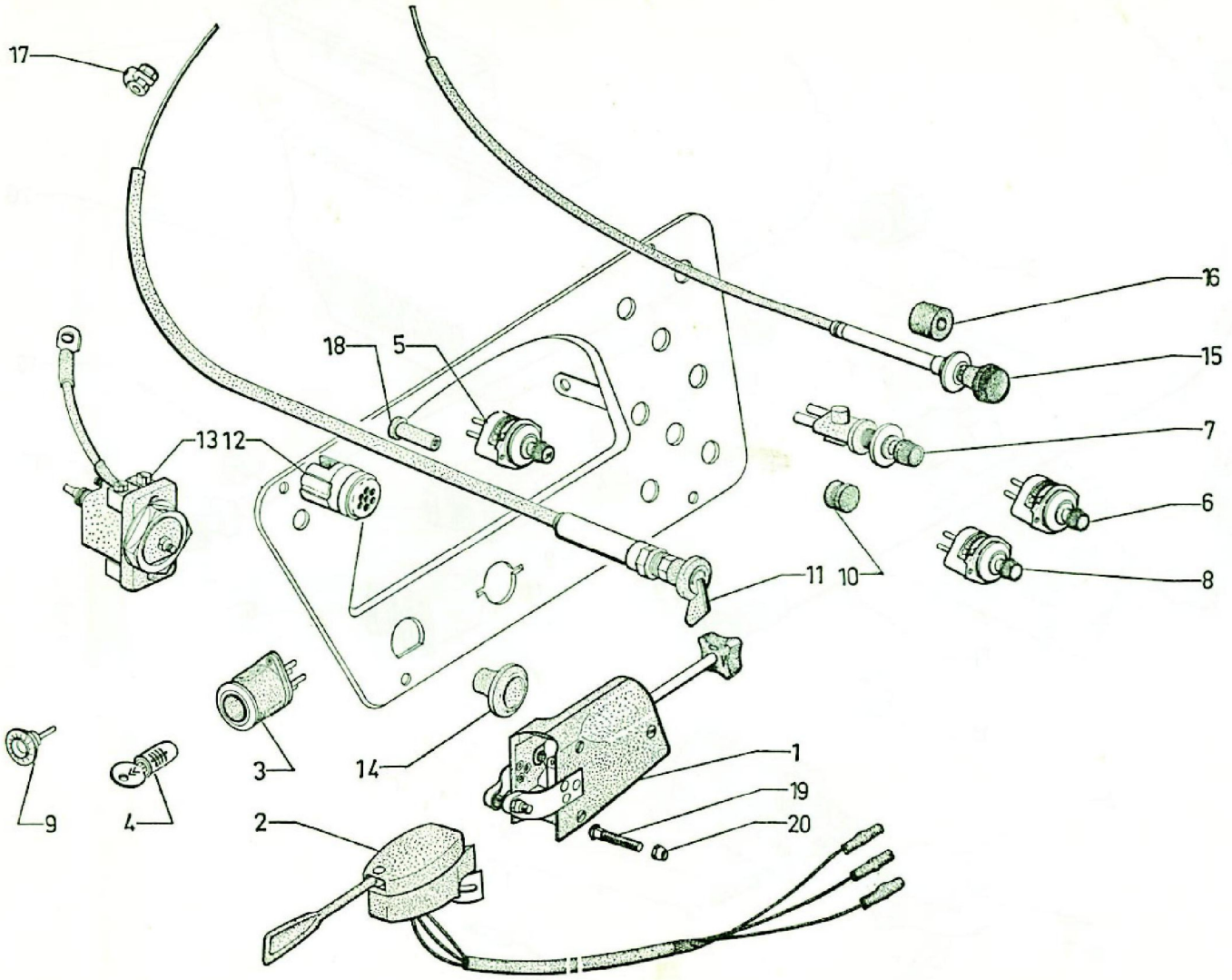
17
16
15
18
5
7
13
12
6
11
10
8
3
14
1
19
9
4
2
20

Tableau de bord - Commutateurs - Accessoires 9/64 → 7/70

I	NUMÉROS	K		
				Commutateur :
1				– de phares et d'avertisseur.
	HY 522-01 A	1	→ 12/68.	–
	HY 522-01 B	1	12/68 →.	–
2	2 H 5 403 436 A	1		– indicateur de direction.
3	DW 212-14 C	1		– d'allumage (sans le barillet).
4	DS 861-43	1		Barillet d'allumage.
5				Commutateur de :
				– stationnement.
	DW 522-9	1		– (1 porte coulissante).
	HY 522-8 B	1		– (2 portes coulissantes).
6	DW 524-29 A	1	1/70 →.	– de lave-glace.
7	DW 522-10	1		– d'essuie-glace.
		1		– de chauffage.
8	HY 522-12 B	1		– d'éclairage de tableau.
9	D 512-7 A	1		Prise de courant.
10	ZC 9232 932 U	1		Œillet obturateur.

I	NUMÉROS	K		
11				Commande tournante de ralenti :
	HG 211-1	1	L 1115 → 2/66 R.p. HG 211-1 A.	–
	HG 142-15 D	1	L 1260 2/66 →.	–
12	HG 521-73	1		Résistance.
13				Contacteur de relais de démarreur :
	HG 522-75	1	→ 2/66.	–
	PD 524-75	1	2/66 →.	–
14	HG 522-20	1		Bouton de contacteur.
15				Tirette d'arrêt moteur :
	HG 147-1 C	1	L 1115 → 2/66.	–
	HG 147-1 E	1	L 1260 2/66 →.	–
16	HG 147-99	1		Bague.
17	HG 522-54	2		Serre-câble.
18	HG 522-58	2		Butée d'arrêt gaine.
19	ZC 9704 216 U	1	TR 5 × 30.	Vis de commutateur de phares.
20	ZC 9704 518 U	1	H 5 × 90.	Écrou de commutateur de phares.
	ZD 9224 230 Z	6	TR 4 × 10.	Vis de connexion de fils sur commutateur.
	ZD 9223 100 U	3	TF 4 × 40.	Vis de carter de commutateur de phares.

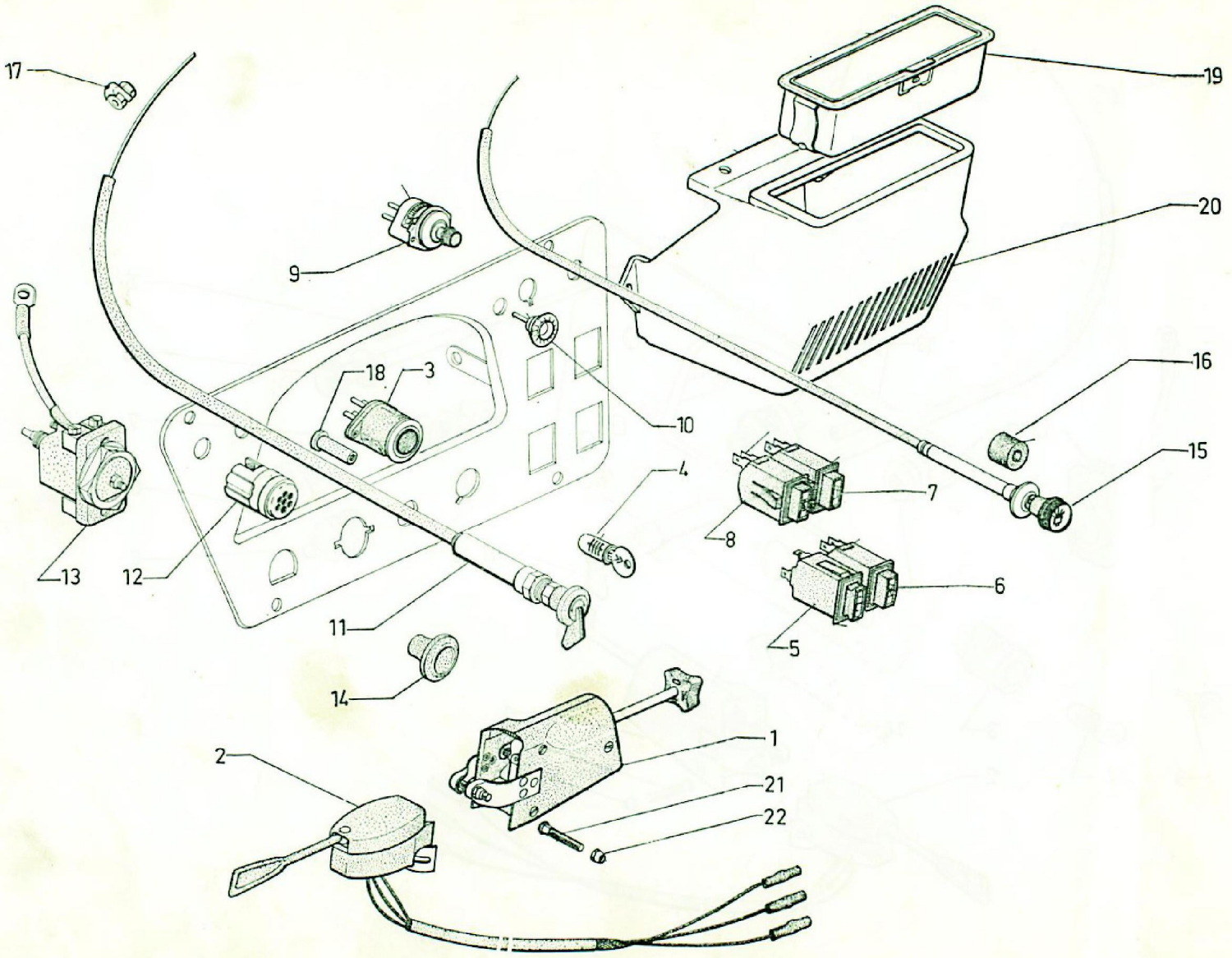
17
19
9
20
18
3
10
16
15
4
7
8
13
12
6
11
5
14
1
2
21
22

Tableau de bord - Commutateurs - Accessoires 7/70 →

I	NUMÉROS	K		
				Commutateur :
1	HY 522-01 B	1		– de phares et d'avertisseur.
2	2 H 5 403 436 A	1		– d'indicateur de direction.
3	DW 212-14 C	1		– d'allumage (sans le barillet).
4	DS 861-43	1		Barillet d'allumage.
				Commutateur :
5	DX 522-8	1		– de stationnement.
6	AM 522-44	1		– de lave-glace.
7	AM 522-10	1		– d'essuie-glace.
8	DX 522-38	1		– de chauffage.
9	DM 522-12	1		Rhéostat de lampe de tableau.
10	D 512-7 A	1		Prise de courant.
11	HG 142-15 D	1	L 1260.	Commande tournante de ralenti.
12	HG 521-73	1	« Bosch ».	Résistance.

I	NUMÉROS	K		
13	PD 524-75	1		Contacteur de relais de démarreur.
14	HG 522-20	1		Bouton de contacteur.
15	HG 147-1 E	1	L 1200.	Tirette d'arrêt moteur.
16	HG 147-99	1		Bague.
17	HG 522-54	2		Serre-câble.
18	HG 522-58	2		Butée d'arrêt de gaine.
19				Cendrier :
	AY 652-201 A	1	→ 3/71.	– gris.
	AY 652-1	1	3/71 →.	– noir.
20	HY 652-261 A	1		Carter de cendrier.
21	ZC 9704 216 U	1	TR 5 × 30.	Vis de commutateur de phares.
22	ZC 9704 518 U	1	H 5 × 90.	Écrou de commutateur de phare.
	ZD 9224 230 Z	6	TR 4 × 10.	Vis de connexion de fils sur commutateur.
	ZD 9223 100 U	3	TF 4 × 40.	Vis de carter de commutateur de phares.

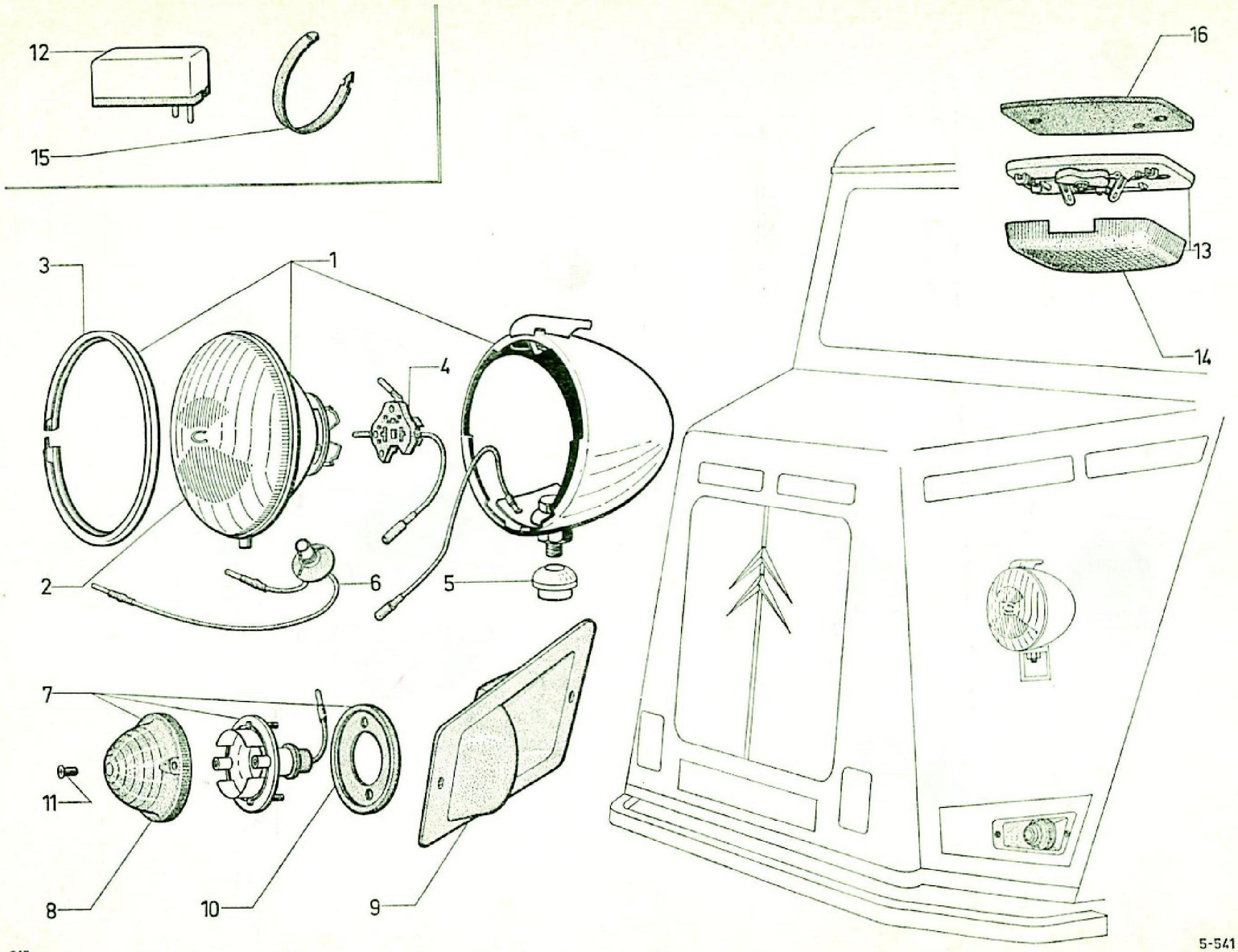

615

Éclairage avant

I	NUMÉROS	K		
1			« Cibié ».	Phare complet sans (lampe) :
	HY 541-1 C	2	→ 9/69.	–
	AZ 541-208 A	2	N.F.P. 9/69 →.	–
2				Bloc optique :
	A 541-4 B	2	→ 9/69.	–
	AZ 541-240 A	2	9/69 →.	–
3	A 541-74	2		Enjoliveur de phares.
4				Connecteur :
	HC 541-216 A	2	→ 9/69.	–
	AZ 541-213 A	2	9/69 →.	–
5	ZC 9706 529 U	2	⌀ 12,5 - H 5,5.	Entretoise de phares.
6	AZ 541-291 A	2	9/69 →.	Douille de veilleuse.
7				Feu indicateur de direction (sans lampe) :
	HY 575-1 B	2	« Seima » → 10/68.	– blanc.
	HY 575-1 D	2	« Axo » → 10/68.	– blanc.
	HY 575-2	2	« Seima » 10/68 → 9/69.	– orange.
	HY 575-202 A	2	« Axo » 10/68 → 9/69.	– orange.
	HY 575-201 A	2	« Axo » 9/69 →.	– orange.
8				Cabochon de feu indicateur :
	HY 544-89	2	« Seima » → 10/68.	– blanc.
	HY 544-89 A	2	« Axo » → 10/68.	– blanc.
	DF 544-89 A	2	« Seima » 10/68 → 9/69.	– orange.
	DE 544-89 C	2	« Axo » 10/68 → 9/69.	– orange.
	AZ 575-250 A	2	« Axo » 9/69 →.	– orange.
9			« Axo » 9/69 →.	Support de feu :
	HY 575-233 A	1	G.	–
	HY 575-234 A	1	D.	–

I	NUMÉROS	K		
10				Semelle de feu indicateur :
	DJF 544-144 A	2	« Axo ».	–
	DJF 544-183 A	2	« Seima ».	–
11	DJF 544-146 A	4	« Axo » 9/69 →.	Vis de feu indicateur.
12			« Cartier ».	Centrale clignotante :
	HY 575-100	1	→ 11/69.	–
	AZ 575-241 A	1	11/69 →.	–
13				Éclaireur intérieur :
	HY 545-2	1	→ 7/70.	–
	AM 545-03 C	1	7/70 → 10/72.	–
	GX 53 137 01 A	1	10/72 →.	–
14				Couvercle :
	HY 545-20	1	→ 7/70.	–
	AM 545-107 A	1	7/70 → 10/72.	–
	GX 53 301 01 A	1	10/72 →.	–
15	I D 5 427 913 E *DS 391-127*	1	L 272.	Collier de fixation de centrale clignotante.
16	HY 545-196 A	1		Semelle caoutchouc d'éclaireur.
				Vis :
	ZD 9250 230 Z	2	TR 5 × 12 → 7/70.	– d'éclaireur intérieur.
	ZD 9226 300 Z	2	TR 3,5 × 15,9 7/70 →.	– d'éclaireur intérieur.
	ZD 9254 830 W	4	TR 5 × 16.	– de support de feu.
				Écrou :
	ZD 9524 700 W	2	H 12 × 175.	– de phares.
	ZD 9232 000 W	2	H 5 × 75 → 7/70.	– d'éclaireur intérieur.
	ZD 9231 900 U	4	H 5 × 75.	– de feu.
		4		– de support.

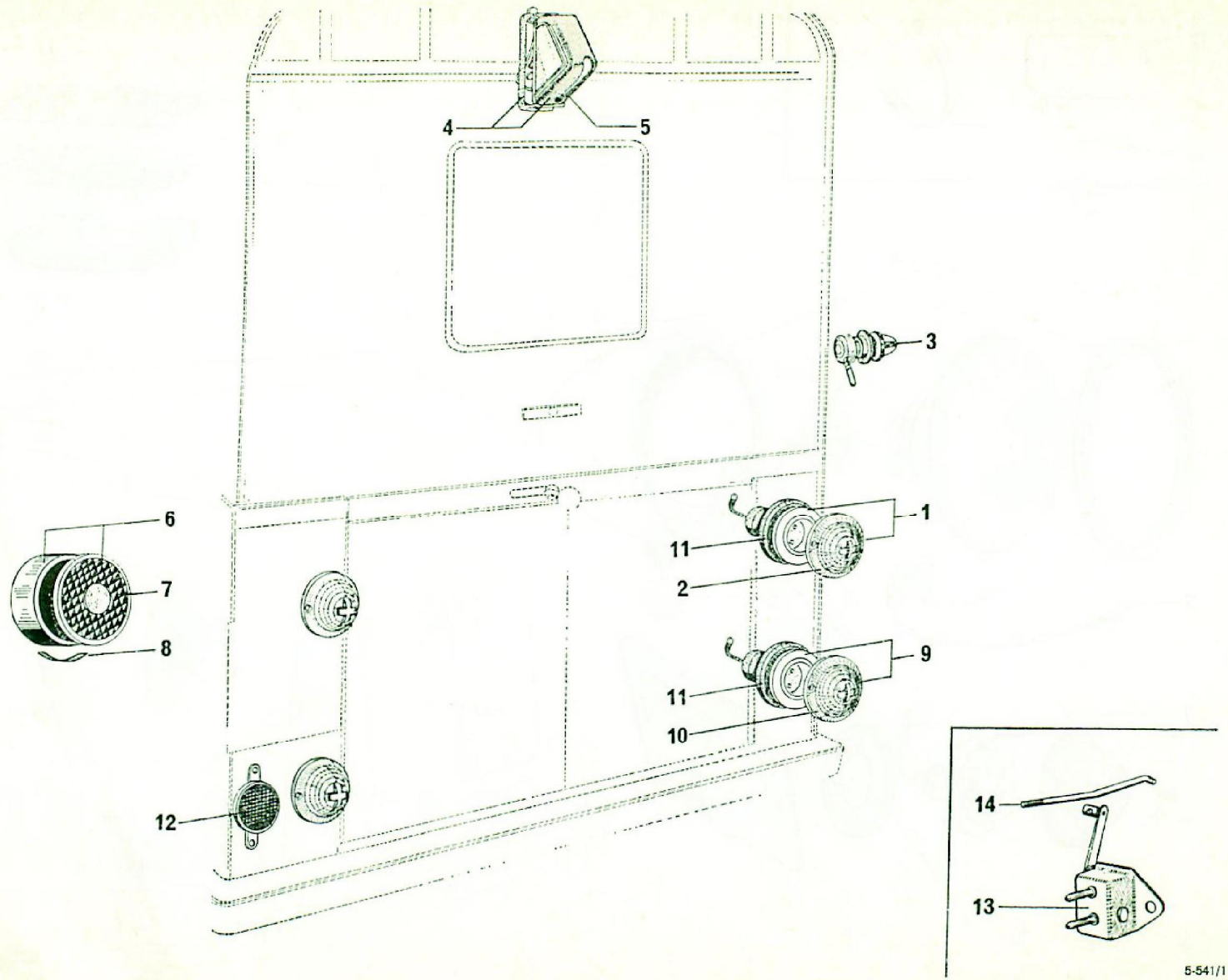

5-541/1

Éclairage arrière → 11/69

I	NUMÉROS	K		
1				Feu indicateur de direction (sans lampe) :
	HY 575-2	2	« Seima ».	– orange.
	HY 575-202 A	2	« Axo ».	– orange.
2				Globe orange de feu indicateur :
	DF 544-89 A	2	« Seima ».	–
	DF 544-89 C	2	« Axo ».	–
3	HY 544-04	2		Feu de stationnement (sans lampe :
4	AZ 544-011	1	« Axo » - HG - HL.	Éclaireur de plaque de police.
5	AZ 544-1 C	1	« Axo » - HG - HL.	Boîtier d'éclaireur de plaque.
6	HP 544-03 B	1	« Harpon » - HGP.	Feu éclaireur de plaque, de position et de stop (sans lampe) :
		2	HGV.	–
7	HP 544-5 A	1	HGP.	Verre rouge de feu éclaireur de plaque, de position et de stop :
		2	HGV.	–
8	HP 544-5 B	1	HGP.	Verre blanc de feu éclaireur de plaque, de position et de stop :
		2	HGV.	–

I	NUMÉROS	K		
9				Feu de position et de stop (sans lampe) :
	AZU 544-016	2	« Seima » - HG - HL.	– rouge.
		1	D - HGP.	–
	AK 544-143 A	2	« Axo » - HG - HL.	– rouge.
		1	D - HGP.	–
10				Globe rouge de feu de position et de stop :
	DF 544-89	2	« Seima » - HG - HL.	–
		1	D - HGP.	–
	DF 544-89 B	2	« Axo » - HG - HL.	–
		1	D - HGP.	–
11				Semelle de feu :
	DJF 544-183 A	4	« Seima » - HG - HL.	–
		3	HGP - HGV.	–
	DJF 544-144 A	4	« Axo » - HG - HL.	–
		3	HGP - HGV.	–
12	1 U 5 410 385 H	2		Catadioptre.
13	HG 576-02	1		Interrupteur de stop.
14	H 576-98	1		Tige de commande d'interrupteur de stop.
	ZD 9250 230 Z	?	TR 5 × 12.	Vis d'interrupteur de stop, de catadioptre.
				Écrou :
	ZD 9226 900 Z	2	H 4 × 75.	– de tige de stop.
	ZD 9231 900 U	?	H 5 × 75.	– de feu de catadioptre et d'interrupteur de stop.

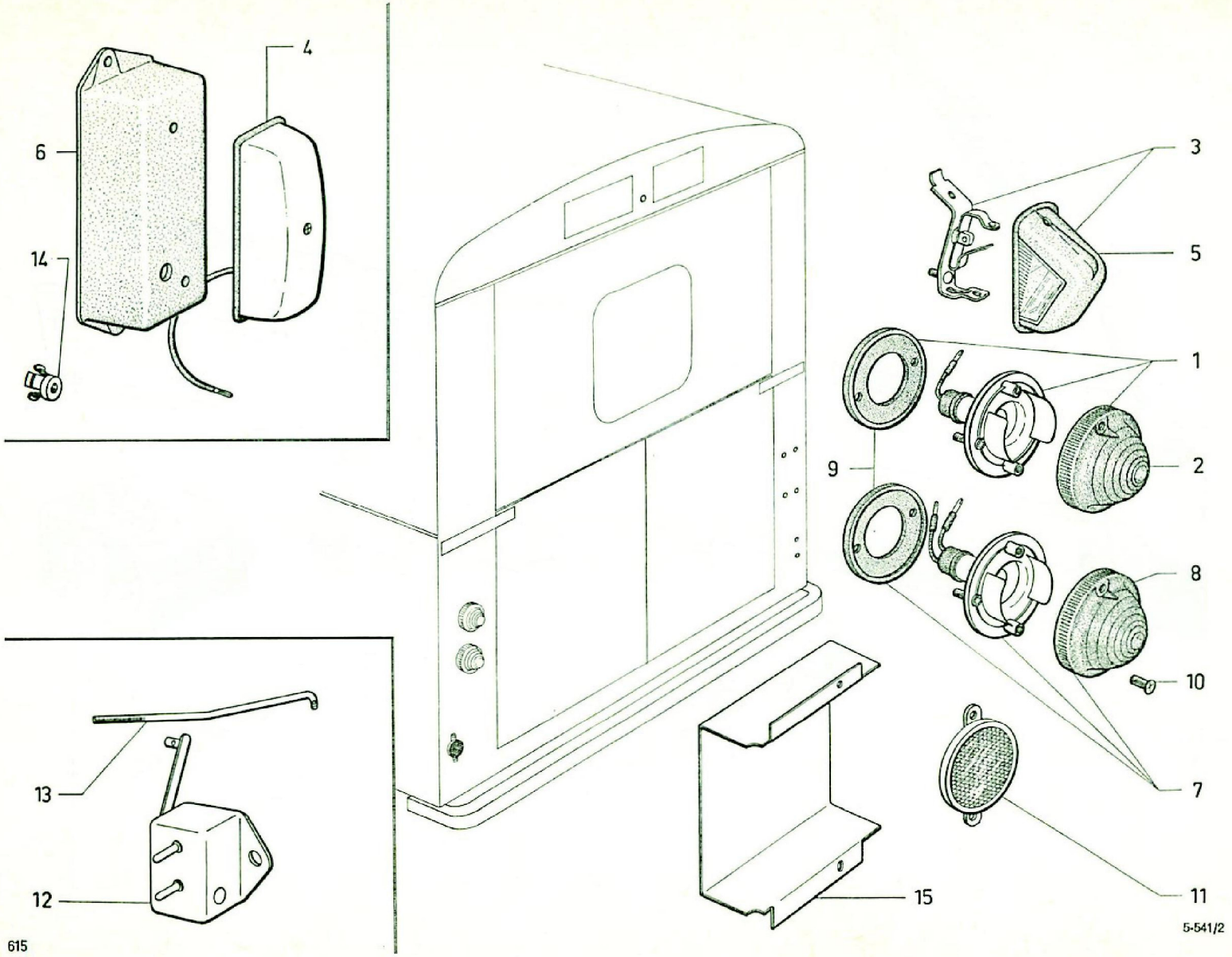
4
6
14
3
5
1
9
2
8
10
7
11
13
12
15
615
5-541/2

Éclairage arrière 11/69 →

I	NUMÉROS	K		
1	HY 575-202 A	2	« Axo ».	Feu orange indicateur de direction (sans lampe).
2	HY 575-250 A	2	« Axo ».	Globe orange de feu indicateur.
				Éclaireur de plaque de police (sans lampe) :
3	AZ 544-011	1	« Axo » - HG - HL.	–
4	2 J 5 417 757 N	1	« Seima » - HGP.	–
5	AZ 544-1 C	1	« Axo » - HG - HL.	Boîtier d'éclaireur de plaque.
6	HY 544-185 A	1	HGP.	Support d'éclaireur de plaque.
7	AK 544-143 A	2	« Axo ».	Feu rouge de position et de stop (sans lampe).
8	AK 544-144 A	2	« Axo ».	Globe rouge de position et de stop.
9	DJF 544-144 A	4		Semelle de feu.
10	DJF 544-146 A	?		Vis de fixation de globe de feu.
11	1 U 5 410 385 H	2	R.m.p. 5/71 →.	Catadioptre.
12	HG 576-02	1		Interrupteur de stop.
13	H 576-98	1		Tige de commande d'interrupteur de stop.
14	ZC 9615 791 U	2	HGP.	Écrou de cage de fixation de support d'éclaireur.
15				Tôle de protection :
	HY 511-131 A	1	*l* 145 - HG - HL.	–
	HYP 511-131 A	1	*l* 145 - HGP.	–
				Vis :
	ZD 9250 230 Z	?	TR 5 × 12.	– d'interrupteur de stop et de catadioptre.
	ZD 9254 830 W	2	TR 5 × 16 - HYP.	– de support d'éclaireur.
				Écrou :
	ZD 9225 900 Z	2	H 4 × 75.	– de tige de stop.
	ZD 9231 900 U	?	H 5 × 75.	– de feux de catadioptre et d'interrupteur de stop.

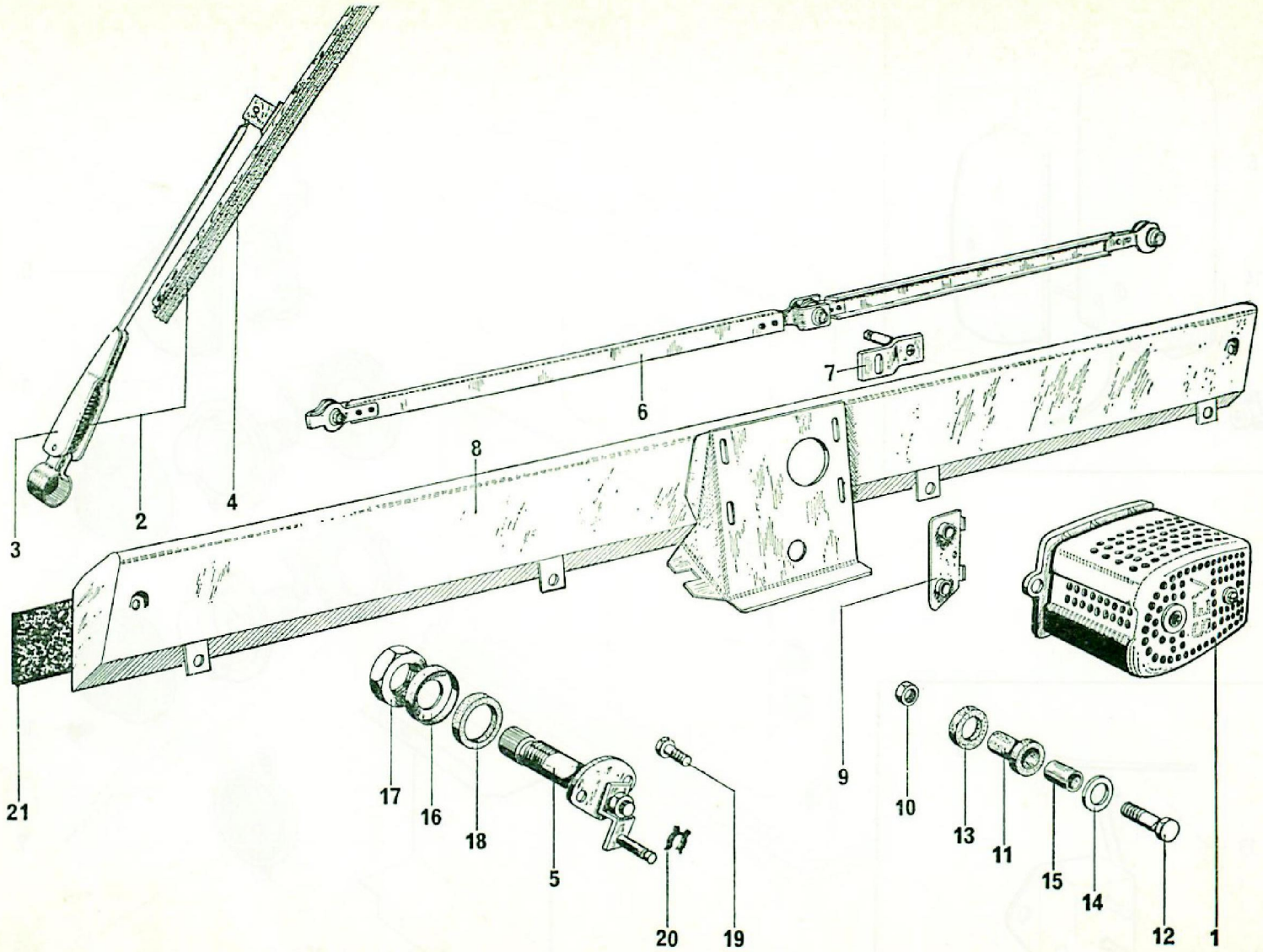
3
2
4
6
7
8
9
10
13
11
15
14
12
1
21
17
16
18
5
20
19

Essuie-glace

I	NUMÉROS	K		
			« SEV - Marchal »	
1	HY 561-2 A	1		Moteur.
2	HY 565-2 A	2	R.p. HY 565-10 - d.e.o. HY 565-12.	Porte-raclette complet.
3	HY 565-10	2		Porte-raclette nu.
4	HY 565-12	2		Raclette.
5	HY 565-5 A	2		Axe support de porte-raclette.
6	HY 565-7	1		Tringle assemblée.
7	HY 565-113	1		Manivelle moteur.
8	HY 561-103 A	1	R.m.p. 7/70 →.	Carter.
9				Plaquette :
	HY 561-87	1	G.	–
	AZ 561-6 A	1	D.	–

I	NUMÉROS	K		
10	AZ 561-64	4	H 4 × 75.	Écrou.
11	AM 561-69	4	6,5 × 11 × 14.	Bague.
12	AM 561-77	4	TH 4 × 20.	Vis.
13	AM 561-79	4	10 × 14 × 5.	Bague.
14	AM 561-83	4	4,2 × 15 × 1.	Rondelle.
15	AM 561-97	4	4,2 × 6 × 11.	Entretoise.
16	AZ 565-49	2		Rondelle cuvette.
17	A 565-94	2	H 16 × 100.	Écrou.
18	AZ 565-96	2		Rondelle.
19	AM 565-79	4	TH 5 × 8.	Vis.
20	DS 9565-970 L	3		Clip.
21	H 824-79	2	L 550 - *l* 50 - e 2.	Profilé caoutchouc d'étanchéité de carter.

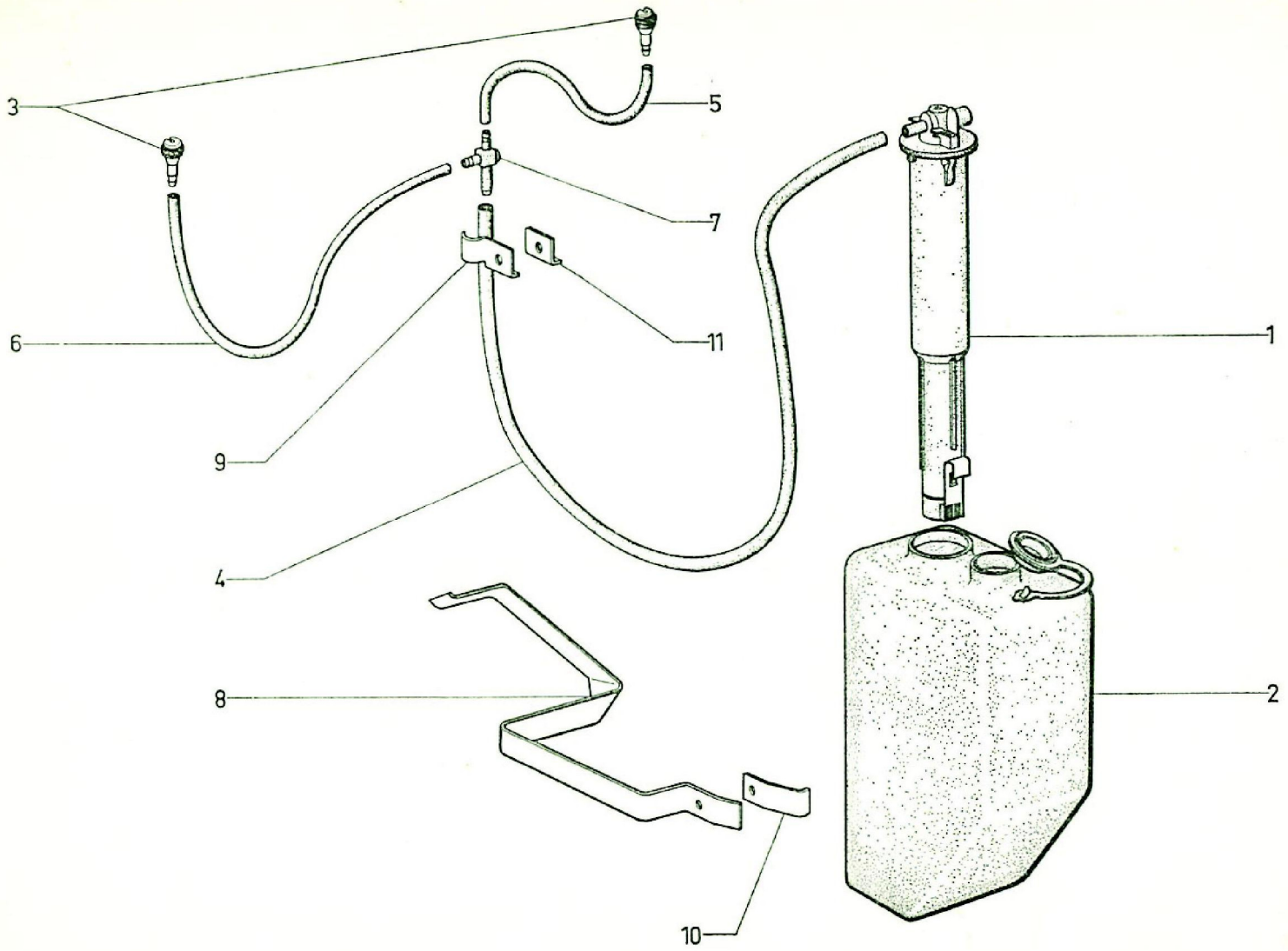
3
5
7
6
11
1
9
4
8
2
10

Lave-glace 1/70 →

I	NUMÉROS	K		
1	GX 53 319 01 A	1		Pompe.
2	AM 564-72 B	1		Réservoir.
3	HY 564-208 A	2	R.p. GX 53 224 01 B → 12/71.	Gicleur :
	GX 53 224 01 B	2	12/71 →.	–
				Tube :
4	AM 564-53	1	L 1040.	– de pompe à raccord 3 voies.
5	HY 564-256 A	1	L 430.	– de raccord à gicleur gauche.
6	HY 564-257 A	1	L 600.	– de raccord à gicleur droit.

I	NUMÉROS	K		
7	GX 53 226 01 B	1	R.m.p. 12/71 →.	Raccord 3 voies.
8	HY 564-225 A	1		Bride de réservoir.
				Patte :
9	HY 564-222 A	1	20 × 36 × 1,5.	– de tube.
10	HY 564-223 A	1	18 × 36 × 1,5.	– de réservoir.
11	HY 564-224 A	1	20 × 20 × 1,5.	– de tube.
	ZD 9345 330 W	?	TH M 5 × 12.	Vis de réservoir et de tube.
	ZD 9525 900 W	?	H M 5 × 80.	Écrou de réservoir et de tube.
	ZD 9336 100 W	?	Cr 5,2 × 9,4.	Rondelle de réservoir et de tube.

Avertisseur

I	NUMÉROS	K			I	NUMÉROS	K		
			« Seima ».	Avertisseur :		ZD 9367 900 U	2	TH 6 × 12.	Vis de support.
	DM 571-3 A	1	12 V → 4/66.	– de ville.		ZD 9524 000 W	2	H 6 × 100.	Écrou de support.
	2 D 5 412 822 X *DM 9571-004 L*	1	12 V.	– de route.					
	H 571-98		L 104 - *l* 25.	Support :					
		4	→ 4/66.	–					
		2	4/66 →.	–					

GROUPE 6

SOUS-GROUPES	DÉSIGNATION DES CHAPITRES
6-133	Berceau moteur et support BV
6-173	Filtre de combustible
6-174	Tuyauteries de combustible
6-175	Réservoir de combustible
6-182	Echappement
6-235	Canalisation d'eau du radiateur
6-564	Aération - Dégivrage
6-578	Plaque de police AR - HGV - HGP → 11/69
6-642	Chauffage

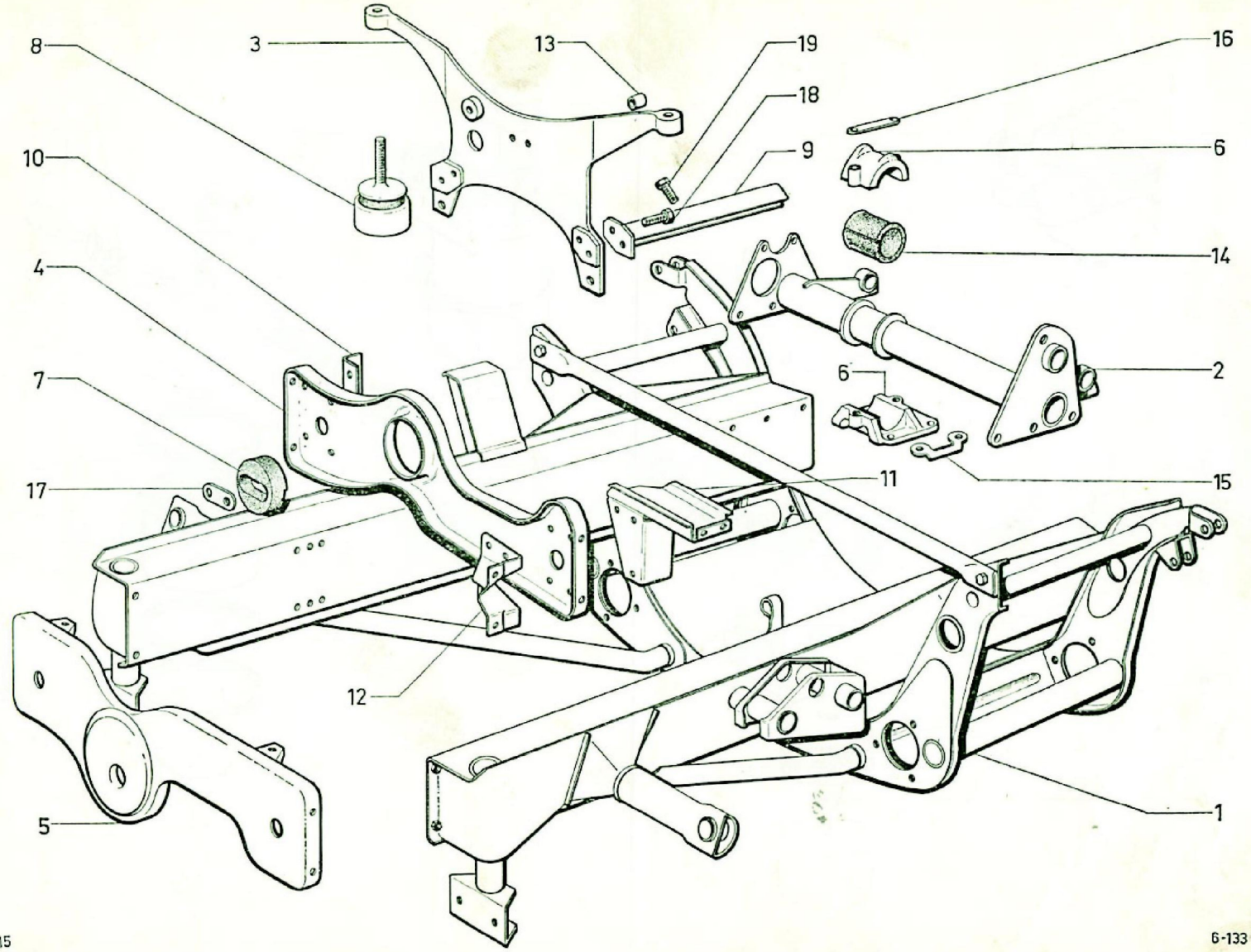

615

Berceau moteur et support boîte de vitesses

I	NUMÉROS	K		
1		1		Berceau sans traverses avant :
	HG 133-17		2/66 → 11/69.	– 4 supports amortisseurs.
	HG 133-217 A		11/69 →.	- 2 supports amortisseurs.
2		1		Traverse :
	HG 133-02 A		AR - R.m.p. → 9/67.	– support moteur et BV.
	HG 133-02 B		AR 9/67 → 9/69.	–
	HG 133-907 A		AR 9/69 →.	– sans axe Cde de vitesses.
3	HG 133-54 A	1	R.m.p. 2/66 →.	– support de bloc élastique.
4	HG 133-85 A	1	AV - 1 ⌀ 80.	– support moteur.
5	HG 133-76	1	AV → 1/65.	– support radiateur.
	HG 133-76 A	1	1/65 →.	–
6	H 133-03	1	AR → 10/67.	– support complet de BV.
	HY 133-03	1	AR - 4 ⌀ 9,5 10/67 →.	–
7	H 133-2 B	1	AV - ⌀ 80.	Butée de suspension moteur.
8	HG 133-5	2	AV - 1 ⌀ 16 × 125.	Bloc élastique.
9	HG 133-12 A	2		Support latéral de traverse support bloc élastique.
10	HG 133-53	1	AV - R.m.p. 1/65 →.	Équerre de traverse.
11	HG 133-55	1	G.	Main d'appui de bloc élastique.
12	HG 133-141	2	AV - 6 ⌀ 7,75 1/65 →.	Renfort de traverse support moteur.
13		1		Entretoise entre traverse support de bloc élastique et carter :
	HG 133-117		⌀ 11,4 × 17 × 35 → 2/66.	–
	HG 133-117 A		⌀ 11,4 × 17 × 23 2/66 →.	–

I	NUMÉROS	K		
14	H 133-83	1	⌀ 37 × 55 × 55 - AR.	Bague caoutchouc suspension BV.
				Arrêtoir double :
15	H 133-78	2	2 ⌀ 7,5 - entr. 62 → 10/67.	– de vis support de BV.
16	ZC 9088 658 U	1	2 ⌀ 11 - entr. 70.	– des vis chapeau de support BV.
17	ZC 9479 090 U	1	2 ⌀ 11 - entr. 26 → 9/71.	– des vis de butée AV.
				Vis :
18	HG 114-76	1	TH 6 × 12.	– de traverse support AV.
19	HG 123-98	1	TH 8 × 20.	– de support latéral.
	ZD 9371 800 W	2	TH M 7 × 15.	– d'étrier de Cde vitesse.
	ZD 9345 030 W	6	TH M 7 × 16.	– de traverse AV sur équerre.
		4	AV.	– de renfort de traverse.
	ZD 9345 100 U	4	TH M 7 × 18.	– de support AR de BV.
	ZD 9346 430 W	4	TH M 7 × 22,5 - AR.	– de traverse support moteur.
	ZD 9371 930 W	4	TH M 7 × 20 - AV.	– de traverse support radiateur.
	ZD 9382 400 U	4	TH M 9 × 22 10/67 →.	– de support AR de BV.
	ZD 9402 600 U	2	TH M 10 × 20 - AV → 9/71.	– de butée ronde.
	ZD 9405 400 W	2	TH M 10 × 25 9/71 → 4/72.	–
	ZD 9405 200 W	2	TH M 10 × 20 4/72 →.	–
	ZD 9403 600 U	2	TH M 10 × 45.	– de chapeau de support ½ BV.
				Goujon :
	ZC 9616 008 U	1	10 × 150 - L 65 3/70 → 1/72.	– de support de BV.
	ZC 9616 194 W		1/72 →.	–
	ZC 9615 025 U	2	H 16 × 125.	Écrou de bloc.
				Rondelle :
	ZD 9281 300 U	2	Cr ⌀ 16,5 × 26.	– de bloc élastique.
	HG 143-69	2	⌀ 11 × 22 × 1 11/69 →.	– de support AV central.
	HG 123-99	6	Cr 8.	– de support latéral.
	HG 124-89	4	Cr 10.	– de traverse support AV.
	ZD 9248 200 U	1	⌀ 7 × 14.	– de traverse AV radiateur.

→2/66

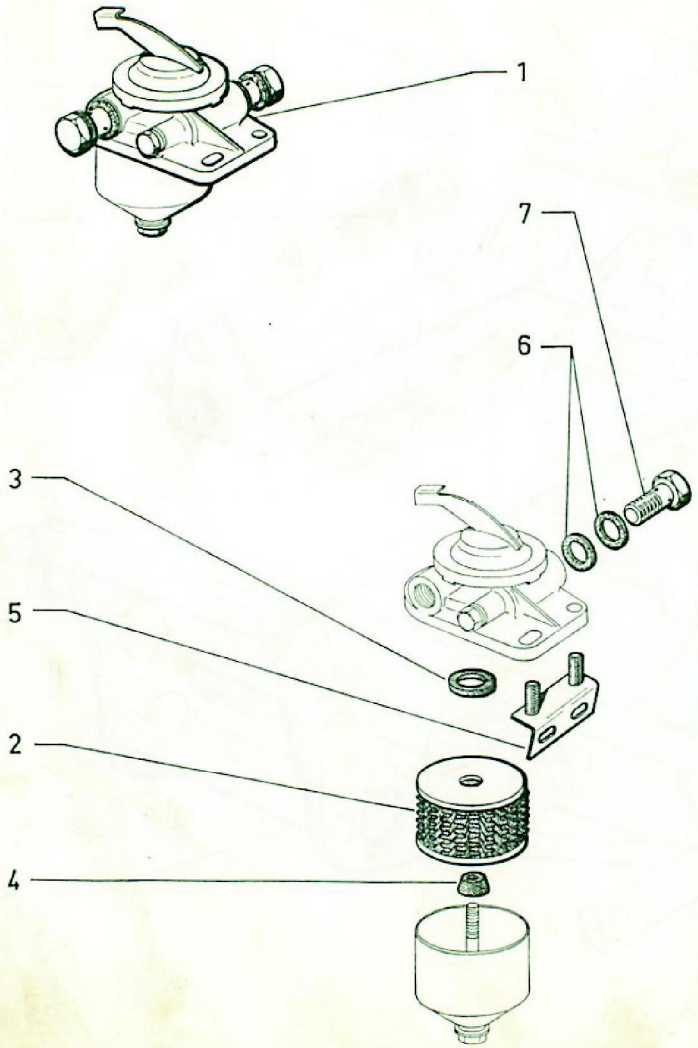

615

2/66→

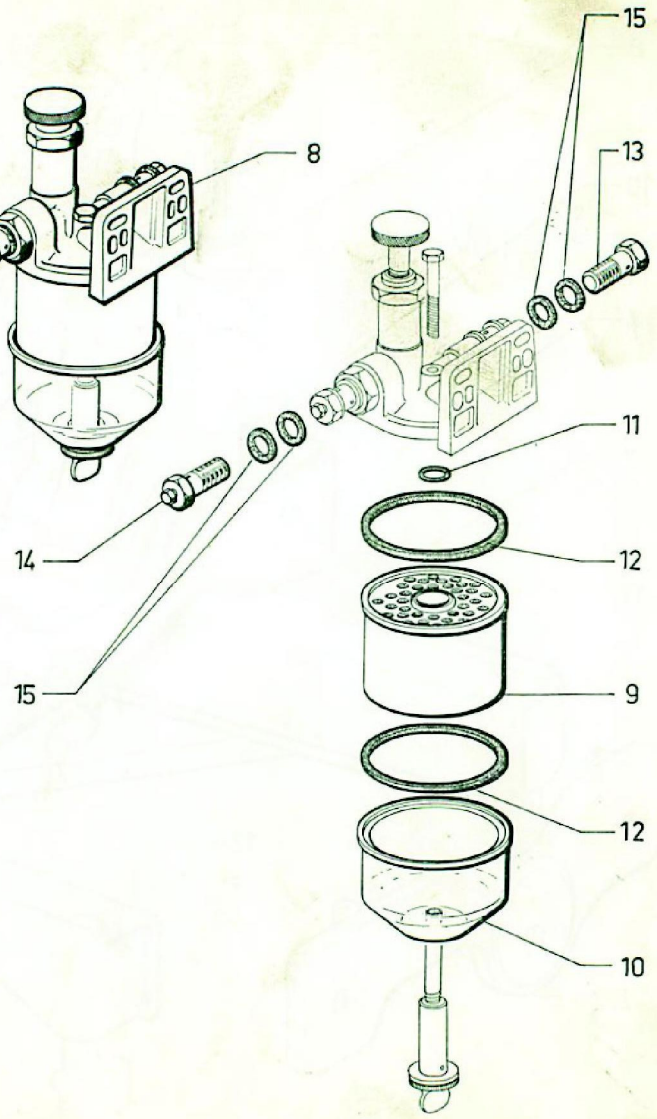

6-173

Filtre de combustible

I	NUMÉROS	K		
			→ 2/66	
1	HG 173-0	1	« Bosch ».	Filtre complet.
2	HG 173-2	1	« Purflux ».	Cartouche filtrante.
3	HG 173-202 A	1	Sup.	Joint de cartouche.
4	HG 173-210 A	1	Inf.	Joint de fond de cuve.
5	HG 143-73	1		Support.
6	HG 173-49	4		Joint.
7	HG 173-47	2	TH 12 × 150.	Vis raccord.
				Fixation filtre
	ZD 9248 900 U	2	H 7 × 100.	Écrou de support de filtre :
	ZD 9240 600 U	2	TC 7 × 25.	Vis de support.
	ZD 9248 200 U	2	⌀ 7,5 × 14.	Rondelle de support.

I	NUMÉROS	K		
			2/66 →	
8	HG 143-11	1	Roto-diesel.	Filtre complet.
9	PD 143-65 A	1	Ap. 5.470.709	Cartouche filtrante.
10	PD 143-88	1		Cuve en verre.
11	PD 143-85	1	Sup.	Joint de cartouche :
		1	Inf.	–
12	PD 143-86	2	Sup. - inf.	Joint de cartouche.
13	PD 174-85	1		Vis raccord.
14	1 H 5435 243 D	1		Vis raccord avec purge.
15	PD 174-86	4		Joint.
				Fixation filtre
	ZD 9248 900 U	2	H 7 × 100.	Écrou.
	ZD 9248 200 U	2	⌀ 7,5 × 14.	Rondelle.

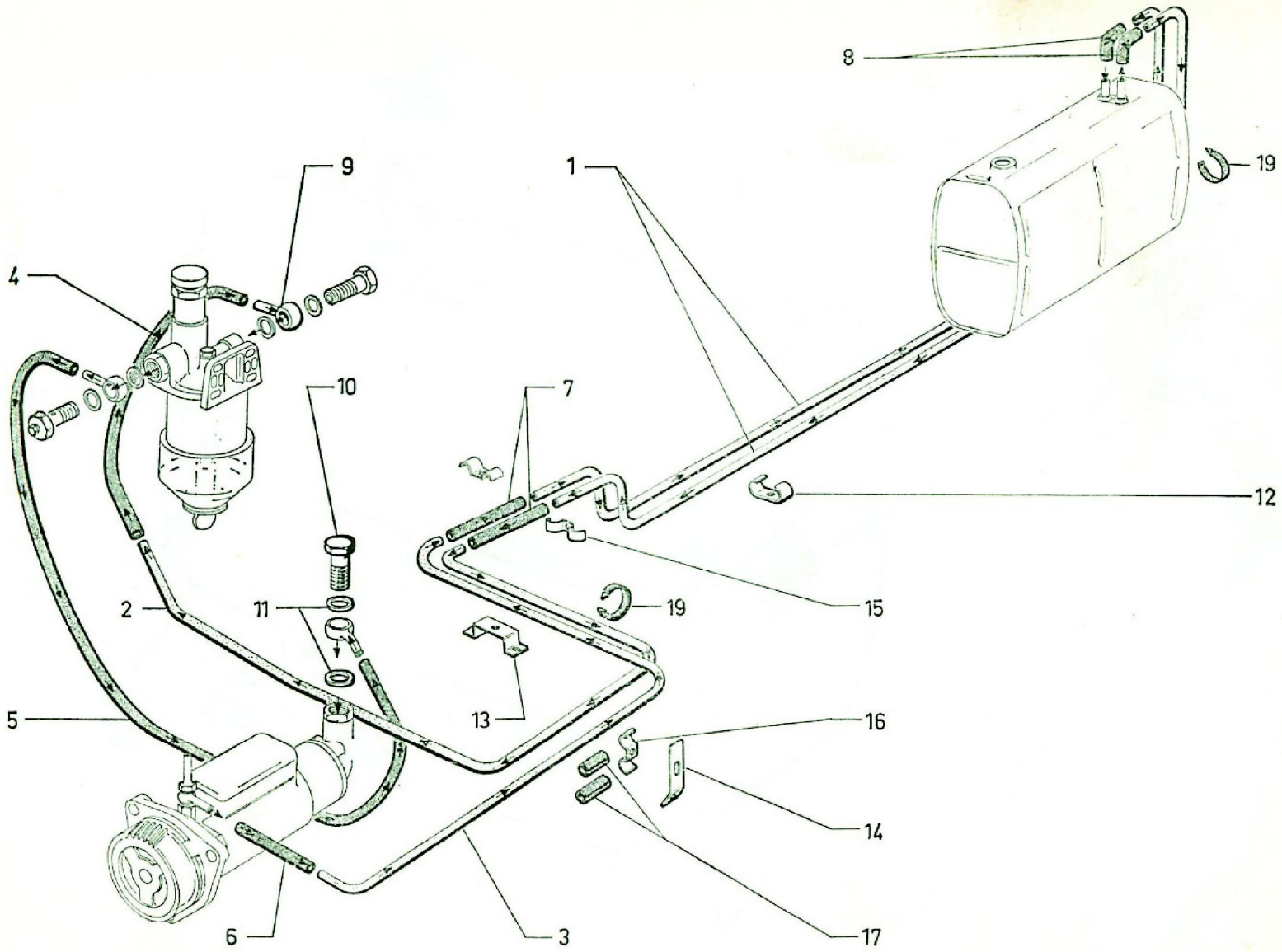

615

Tuyauteries de combustible

I	NUMÉROS	K		
				Tube :
1	HG 174-3	2	AR.	–
2	HG 174-13 A	1	AV - R.m.p.	– alimentation.
3	HG 174-14	1	AV → 2/66.	– retour réservoir.
	HG 174-14 A	1	AV 2/66 →.	–
				Durit :
4	ZC 9590 102 U	2	⌀ 7 × 16 × 100.	– arrivée sur filtre.
5	ZC 9595 409 U	1	⌀ 7 × 16 × 340.	– sortie de pompe.
6	ZC 9592 248 U	1	⌀ 7 × 16 × 570.	– sortie de filtre.
7	ZC 9590 102 U	2	⌀ 7 × 16 × 100.	– liaison tubes.
8	HG 174-81 A	2		– coudée sur plongeur.
9	HG 174-95	2		Raccord orientable.
				Vis raccord :
10	HG 174-85	2	→ 2/66.	– sur pompe.
	PD 174-85	1	2/66 →.	–
11	HG 174-86	2		Joint.
12	HY 174-76	4		Bride sur caisse.

I	NUMÉROS	K		
13	HG 174-64	1		Pontet sur traverse.
				Patte :
14	H 453-176	1		– sur traverse de berceau.
15	ZD 9252 700 U	2		– double sur caisse.
16	DM 391-66	1		– sur pontet.
		1		– sur traverse.
17	H 453-155	1	→ 2/66.	Bague fendue :
		2	2/66 →.	–
				Collier :
18	D 333-204	4	AV.	– souple.
19	DS 391-141	?	AR.	– souple.
				Vis :
	ZD 9274 100 U	2	TR 4,85 × 9,5.	– des brides de tubes.
		2		– du pontet support.
	ZD 9364 200 U	3	TH M 5 × 18.	– de patte double.
	ZD 9525 900 U	5	H 5 × 80.	Écrou des pattes.
				Rondelle :
	ZD 9231 200 U	1	⌀ 5,5 × 9.	– des vis sur traverse.
	ZD 9233 400 U	4	⌀ 5,2 × 9,4.	– des vis de patte.
	ZD 9248 200 U	2	⌀ 7,5 × 14.	– des vis support.

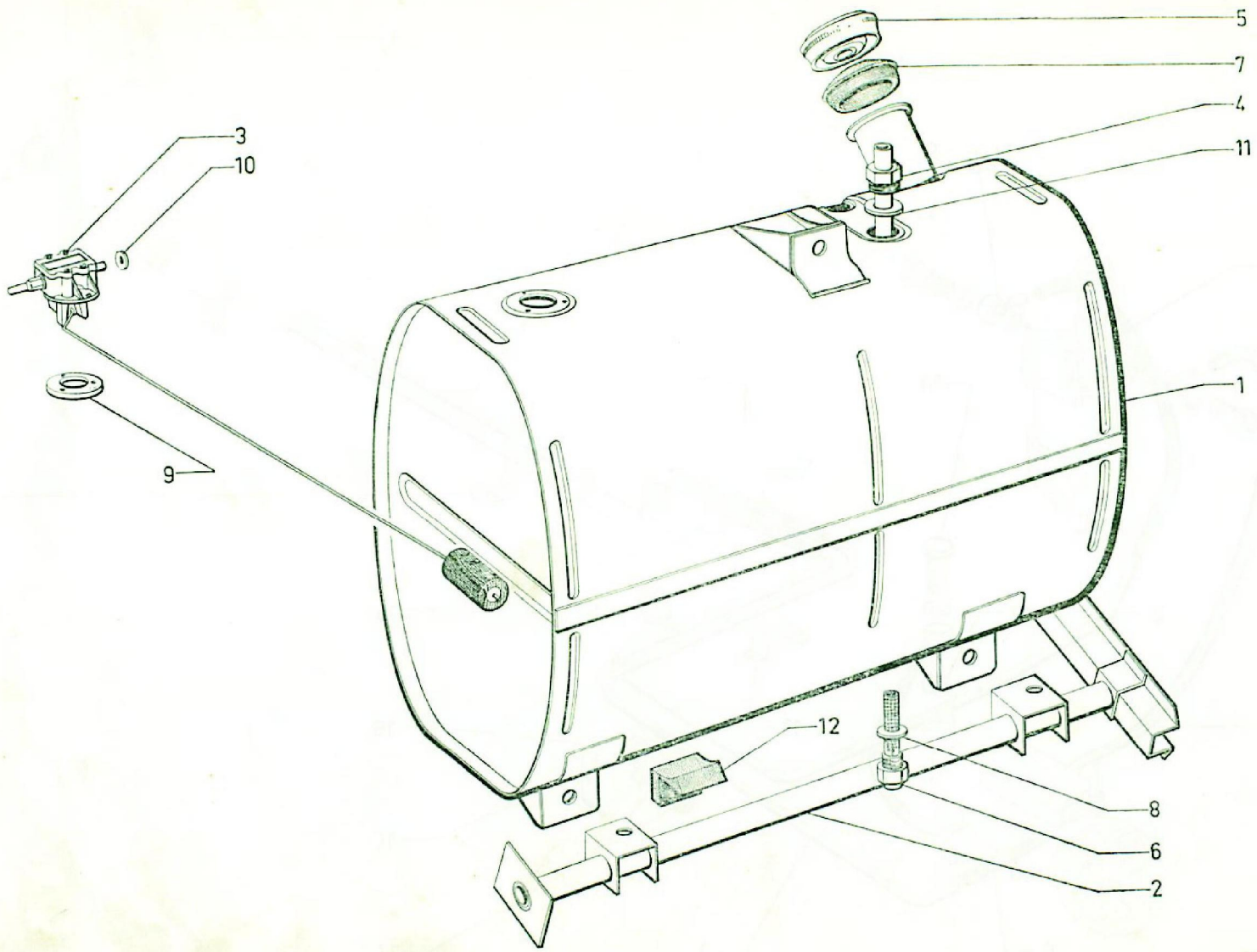

615

6-175

Réservoir de combustible

I	NUMÉROS	K		
1	HG 175-12			Réservoir métal 65 l.
2	H 175-3		Inf.	Support avec contrefiche.
3	HY 175-5 E		« OS » - 12 V.	Rhéostat de jauge :
	HY 175-5 D		« ED » - 12 V.	–
4		1		Tube plongeur :
	HG 174-10 A		*l* 60.	– retour de combustible.
	HY 174-10		*l* 491.	– aspiration de combustible.
				Bouchon :
5	AY 175-03 A	1	R.m.p. 1/68 →	– de remplissage inox.
	ZC 9857-133 U	1		– antivol amovible.
6	DS 175-14			– de vidange avec filtre.

I	NUMÉROS	K		
7	HG 175-15		Sup.	Collerette de tubulure.
				Joint :
8	ZD 9179 700 U	1	20,4 × 26 × 2.	– de bouchon de vidange.
9	ZC 9595 386 U	1	36 × 55 × 2 - 3 ⌀ 45.	– de rhéostat de jauge.
10	A 174-84	3	4,5 × 8 × 0,5.	– de vis de rhéostat.
11	ZD 9247 000 U	2	12,2 × 17 × 2.	– de tube plongeur.
12	H 175-8	3		Butée caoutchouc de fixation réservoir.
				Vis :
	ZD 9450 130 U	3	TCB M 4 × 16.	– de rhéostat.
	ZD 9345 930 U	3	TH M 7 × 35.	– de réservoir.
	ZD 9276 300 U	1	Sup. 7,5 × 30 × 2	Rondelle de fixation réservoir.

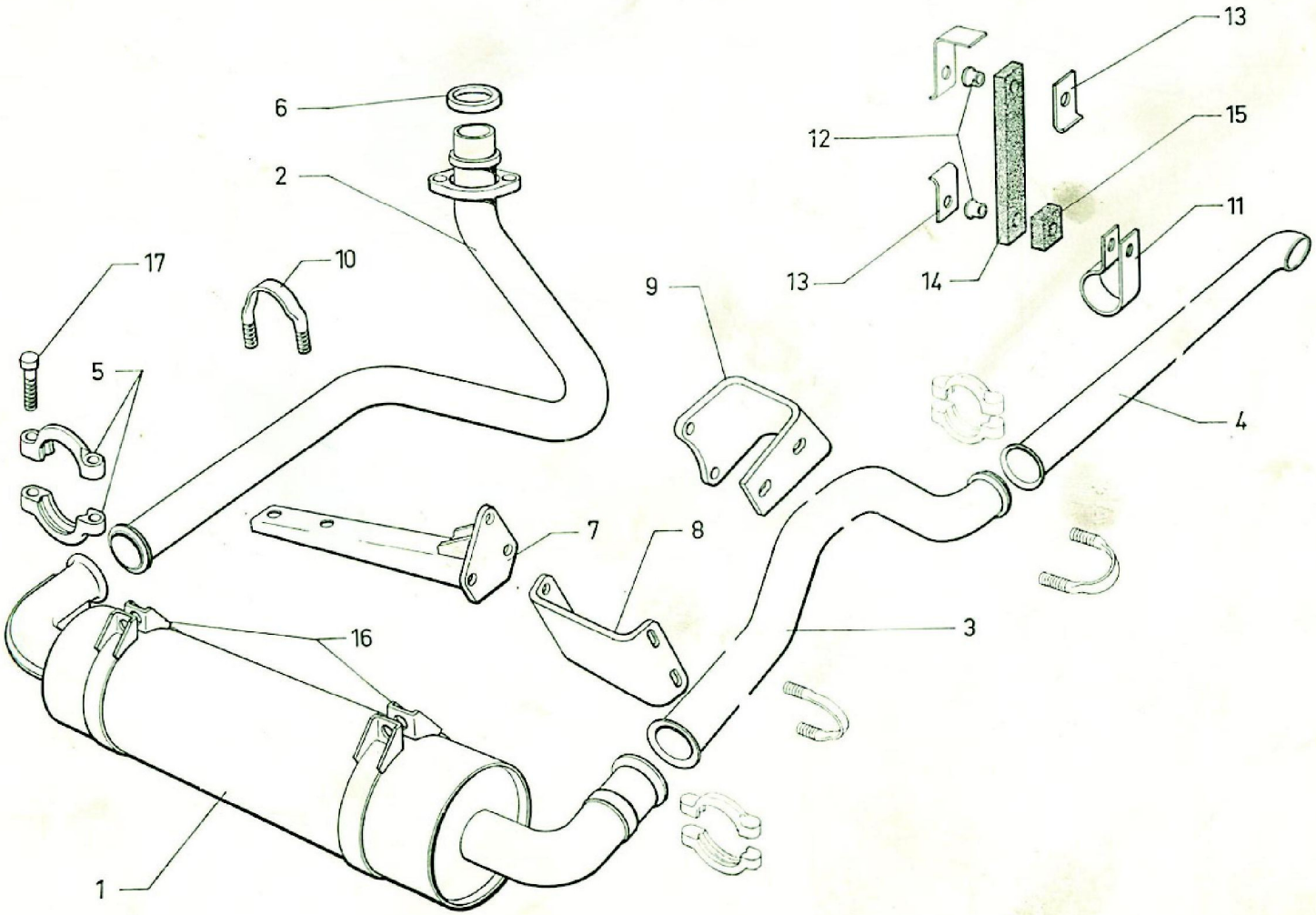

615

Échappement

I	NUMÉROS	K			
	4 H 5 431 258 N	1		→ 11/69.	Ensemble pot d'échappement :
	4 H 5 431 257 C	1		11/69 →.	–
1		1			Pot d'échappement :
	HG 183-0 B			→ 11/69.	–
	HG 182-901 A			11/69 →.	–
2		1			Tube d'entrée :
	HG 182-1 D			→ 11/69.	–
	HG 182-206 A			11/69 →.	–
3	HG 182-204 A	1		11/69 →.	Tube intermédiaire.
4	HY 182-4	1			Tube de sortie.
5	HY 182-6	6			Demi-colliers.
6	HG 182-60 A	1			Joint.
					Patte support de tube :
7	HG 182-262 A	1	R.m.p.	11/69 →.	– d'entrée.
8	HG 182-77	1		→ 11/69.	– de sortie.
	HG 182-277 A	1		11/69 →.	–
9	HY 182-82	1		→ 11/69.	– sur BV.
	HG 182-282 A	1		11/69 →.	–
10					Collier étrier :
	HY 182-79	1			– du tube d'entrée.
		2			– de tube de sortie.
11	HY 182-101	1	∅ int. 109.		Collier support.

I	NUMÉROS	K		
12	5 410 472 D *D 182-85*	2	10 × 8 × 7.	Entretoise.
13	D 182-84	2		Plaquette de serrage.
14	DS 182-80	1	90 × 30 × 8.	Bande élastique.
15	HY 182-85	1	20 × 30 × 10.	Entretoise isolante.
16	HG 183-95	2	∅ int. 109.	Collier de pot.
				Vis :
17	0 D 5 412 151 T *D 182-91*	6	TR.	– de collier (2 méplats).
	ZD 9385 100 U	2	TH M 9 × 28.	– de collier de pot.
	ZD 9346 400 U	1	TH M 7 × 22,5.	– de plaquette sur bande.
	ZD 9345 900 U	1	TH M 7 × 35.	– de plaquette sur collier.
	ZD 9376 700 U	3	TH M 8 × 20 - D.	– de patte support de tube.
		2	TH M 8 × 20 - G.	–
				Écrou :
	ZD 9524 100 U	2	HM 7 × 100.	– de bande caoutchouc.
	ZC 9615 775 U	4	H M 7 × 100.	– de collier d'étrier.
	ZC 9615 777 U	2	H M 9 × 125 - « Nylstop ».	– de collier de pot.
	ZD 9524 500 U	2	H M 10 × 150.	– de bride sur collecteur.
				Rondelle :
	ZC 9619 105 U	6	7,5 × 14 × 2.	– des colliers de tubes.
	ZD 9275 300 U	5	7,5 × 14.	– de patte support.
	ZD 9248 200 U	1	7,5 × 14 × 1,5.	– de bande caoutchouc.

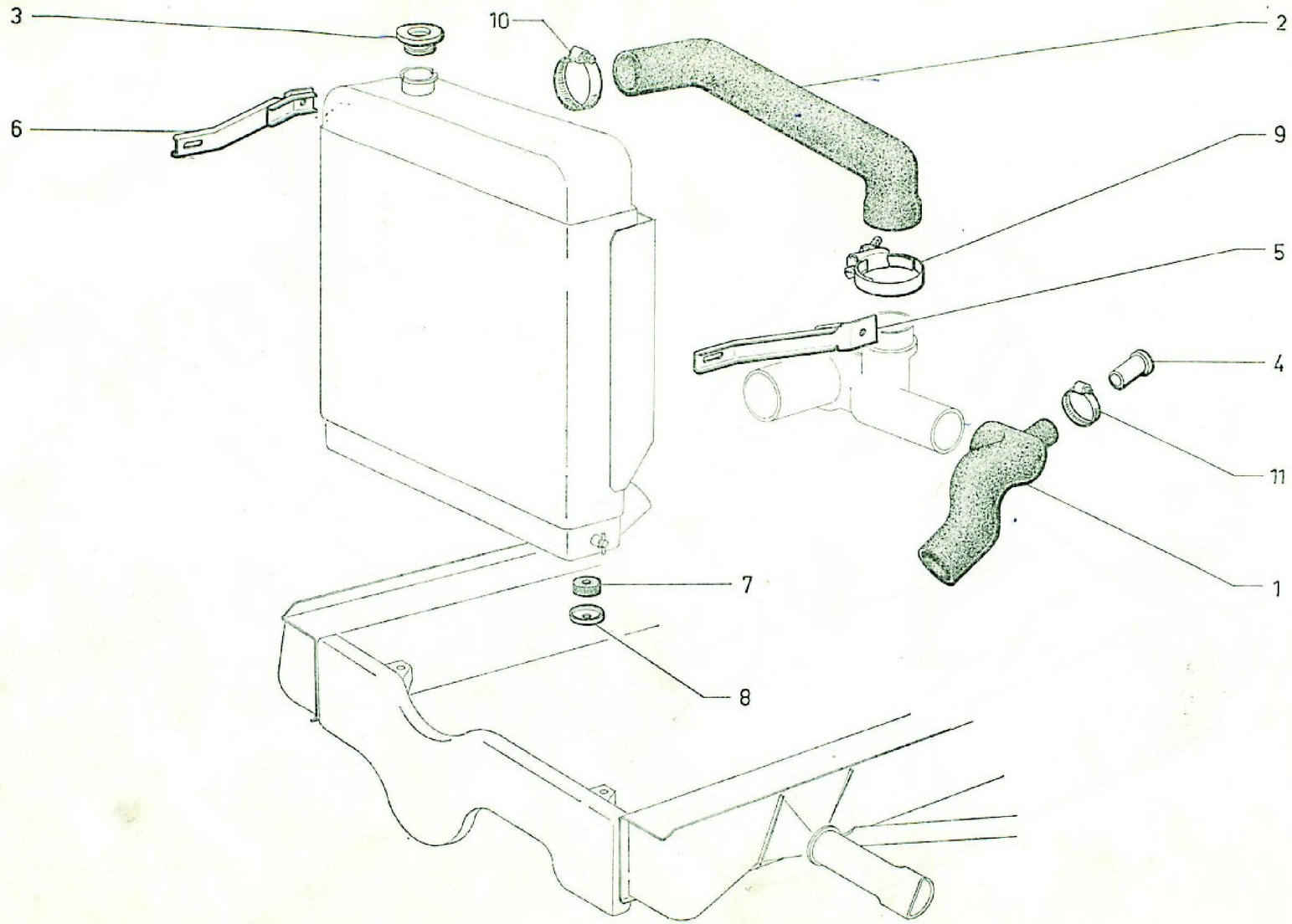
3
10
2
6
9
5
4
11
7
1
8

Canalisation d'eau du radiateur

I	NUMÉROS	K		
		1		Durit caoutchouc :
1	HG 235-10			– entrée eau moteur.
2	HG 235-3			– sortie eau moteur.
		1		Bouchon :
3	5 418 102 N		R.m.p.	– avec soupape à dépression.
4	HG 235-80			– de prise de chauffage.
5		1		Tirant de radiateur :
	HG 232-78		G → 1/65.	–
	HG 232-78 B		G 1/65 →.	–
6	HG 232-78 A		D → 1/65.	–
	HG 232-78 C		D 1/65 →.	–

I	NUMÉROS	K		
7	ZC 9329 600 U	1	⌀ 12 × 25.	Entretoise caoutchouc.
8	ZC 9329 610 U	1	⌀ 34 - 1 ⌀ 10.	Cuvette de fixation.
				Collier :
9	ZC 9614 070 U	1	Sup.	– de durit sur pompe.
10	ZC 9614 036 U	3		– de durit.
11	ZC 9614 038 U	1		– de bouchon obturateur.
	ZD 9371 930 W	4	TH M 7 × 20.	Vis des tirants.
	ZD 9524 500 U	2	H M 10 × 150 - inf.	Écrou de radiateur.
				Rondelle :
	ZD 9251 300 U	4	⌀ 7.	– « Grower » des tirants.
	ZD 9260 200 U	2	⌀ 10,5 × 22 - inf.	– plate de radiateur.
	ZD 9263 300 U	2	⌀ 10 - inf.	– « Grower » de radiateur.

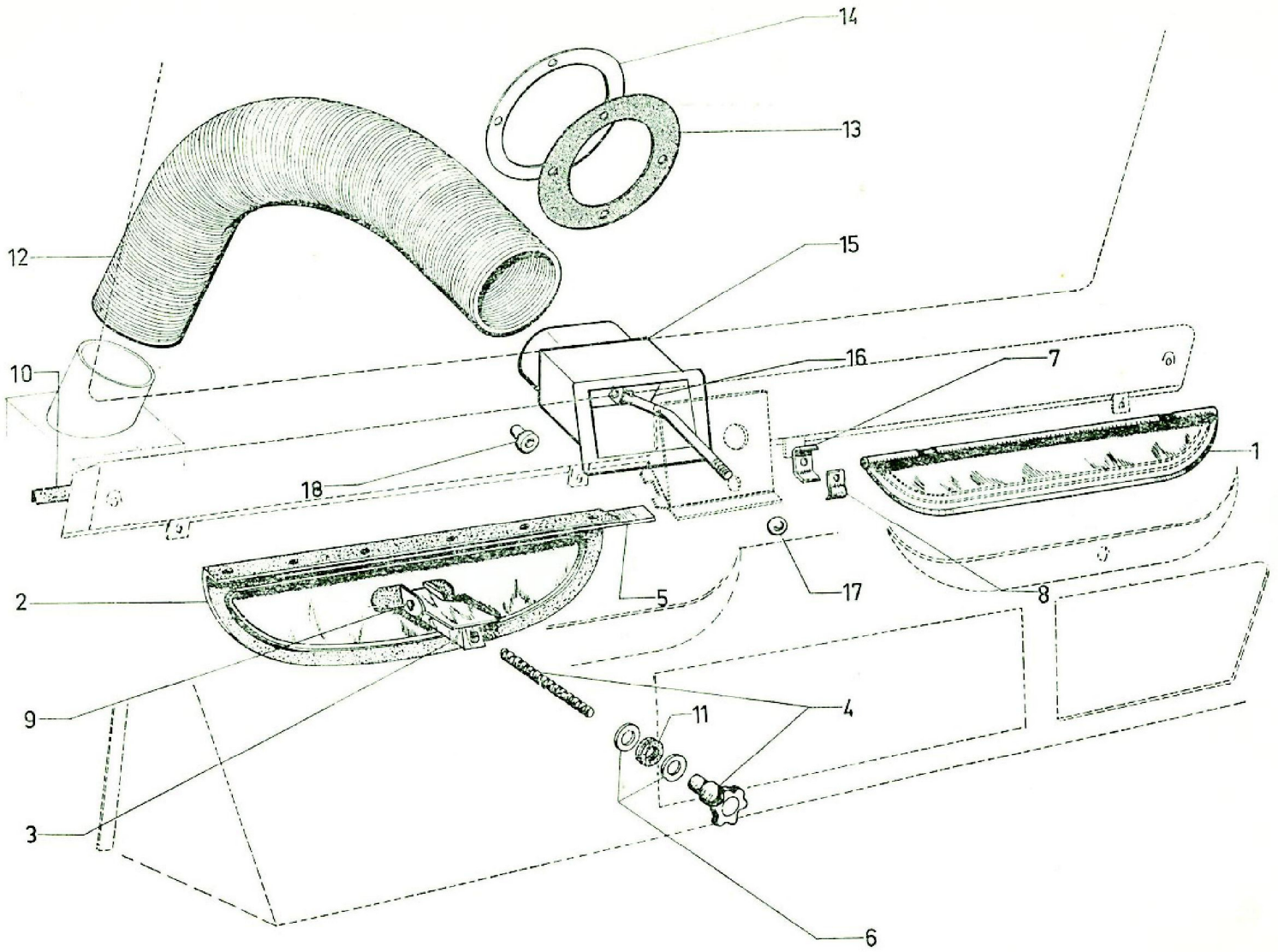
14
13
12
15
10
16
7
1
18
2
5
17
8
9
4
11
3
6

Aération - Dégivrage

I	NUMÉROS	K		
1		1		Volet d'aération avec axe :
	H 644-85		→ 2/61.	–
	HY 644-85		2/64 →.	–
2	H 644-70	2		Volet d'étanchéité.
3		2		Écrou volet aération :
	H 644-1		→ 7/70	–
			R.p. HY 644-201 A d.c.o. 1-HY 644-264 A.	
	HY 644-201 A		7/70 →.	–
4		2		Bouton et vis de volet étanchéité :
	H 644-69		R.p. HY 644-201 A d.c.o. 1-HY 644-264 A.	–
	HY 644-264 A	2	7/70 →.	–
5	H 644-91	2		Charnière volets d'étanchéité.
6	HY 644-278 A	2		Bague Cde des volets.
				Patte de volet :
7	HY 644-99	4		– support d'axe.
8	ZC 9216 053 U	4		– maintien d'axe.
9	H 744-103	2	⌀ 5 - L 31.	Axe support d'écrou.
10	H 824-79	2	550 × 50 × 2.	Profilé caoutchouc.

I	NUMÉROS	K		
11	ZD 9106 300 U	2	14 × 26 × 6.	Œillet caoutchouc.
	ZD 9266 200 U		12,5 × 27.	Rondelle plate.
				Vis :
	ZD 9467 330 W		TFB 4 × 12.	– volet aérateur.
	ZD 9468 130 W		TCB 5 × 12.	– volet d'étanchéité.
12	HY 564-114	1	⌀ 70 - L 0,660.	Conduit souple.
13	HY 564-74	1	⌀ int. 65.	Joint caoutchouc.
14	HY 564-81	1		Contreplaque tôle.
15	HY 564-42	1		Conduit de réglage.
16				Volet de réglage :
	HY 564-95	1	→ 9/70.	– de dégivrage.
	N 644-131	1	9/70 →.	–
17	1 D 5 412 362 X	1		Boule de levier.
18	DM 437-109	1		Coussinet de levier.
	ZC 9614 010 U	2	L 0,500.	Collier de conduit souple.
				Vis :
	ZD 9467 330 W	4	TFB M 4 × 14.	– des volets aérateurs.
	ZD 9453 130 W	12	TCB M 5 × 12.	– des volets d'étanchéité.
	ZD 9366 000 U	4	TH M 5 × 14.	– de contreplaque.
	ZD 9366 530 W	2	TH M 5 × 25.	– de commande sur tableau de bord.

Plaque de police AR – HGP HGV → 11/69

I	NUMÉROS	K		Plaque sans lanterne :
	HYP 578-2	1	HGP.	–
	HYV 578-20	2	HGV → 3/65.	–
	HYV 578-99	2	HGV 3/65 →.	–

I	NUMÉROS	K		Vis de plaque :
	ZD 9225 800 W	2	TR 5 × 30.	–
	ZD 9252 230 Z	2	TR 5 × 10.	–
	ZD 9233 400 U	4	Cr 5,2 × 9,4.	Rondelle.
	ZD 9525 900 W	4	H M 5 × 80.	Écrou.

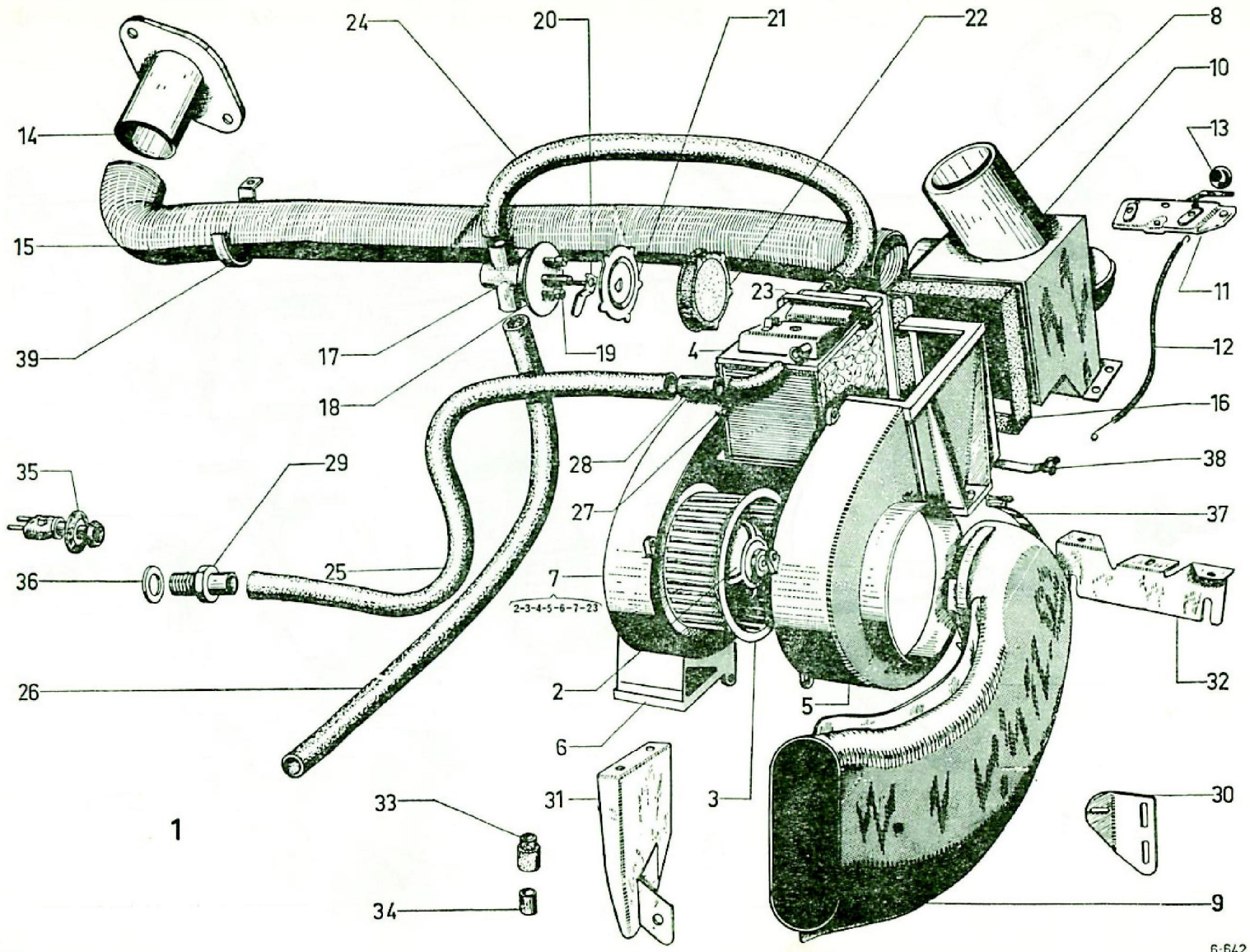
24
20
21
22
8
10
13
14
15
11
23
39
17
19
4
12
18
16
28
38
35
29
27
37
36
25
7
2-3-4-5-6-7-23
32
26
2
5
6
3
31
30
33
1
34
9
615
6-642

Chauffage

I	NUMÉROS	K		
1	HY 64-010	1		Ensemble chauffage dégivrage.
2		1		Moteur 12 volts :
	DS 642-012		→ 9/68	–
			R.p. DX 642-228 A.	
	DX 642-012 A		9/68 → 9/69	–
			R.p. DX 642-228 A.	
	DX 642-228 A		9/69 →.	–
3		1		Turbine :
	DS 642-19		→ 9/68	–
			R.p. DX 642-903 A.	
	DX 642-903 A		9/68 → 9/69.	–
	DX 642-225 A		→ 9/69.	–
4		1		Radiateur :
	DS 642-011		→ 9/68	–
			R.p. DX 642-011 A.	
	DX 642-011 A		e 80 × 135 9/68 → 12/69.	– 2 tubes.
	DX 642-212 A		12/69 →.	– 2 tubes.
				Demi-coquille :
5		1		– côté turbine.
	HY 642-23		→ 9/68	–
			R.p. DX 642-224 A.	
	DX 642-224 A		9/68 → 12/69.	–
	DX 642-231 A		12/69 →.	–
6		1		– côté moteur.
	DS 642-20		R.p. DX 642-223 A → 9/68.	–
	DX 642-223 A		9/68 → 12/69.	–
	DX 642-230 A		12/69 →.	–
7		1		Groupe chauffage :
	HY 642-02		R.p. DX 642-02 A → 9/68.	–
	DX 642-02 A		9/68 → 9/69	–
			R.p. HY 642-013 A.	
	HY 642-013 A		9/69 → 12/69	–
			R.p. DX 642-016 A.	
	DX 642-016 A		12/69 →.	–

I	NUMÉROS	K		
8	HY 643-10	1		Boîtier de répartition.
9	HY 643-5 A	1	G.	Conduit prise d'air.
10	HY 644-12	1		Volet de répartition.
11	HY 644-17	1		Commande de volet.
12	HY 644-66	1	0,470 m.	Câble, commande de volet.
13	1 D 5 412 362 X	1		Boule, commande de volet.
14	HY 643-104	1	D.	Buse de chauffage.
		1		Conduit souple :
15	DM 643-145		⌀ 50 - L 0,880 → 6/66	–
			R.p. HG 643-201 A.	
	HY 643-82		⌀ 50 - L 1,020 6/66 → 10/69.	–
			R.p. HY 642-282 A.	
	HY 642-282 A		⌀ 50 - L 1,020 10/69 →	–
16	DM 643-137	1	⌀ 125 - H 45.	Caoutchouc.
17	HY 642-01	1		Robinet de chauffage :
	HY 642-020 A		4/70 →.	–
18	HY 642-100	1	10,5 × 40 × 2,5.	Plaquette renfort.
19	DM 642-51 A	2	T.R. 4 × 16,5 → 4/70	Vis fixation robinet :
			R.p. DM 642-251 A.	
	1 D 5 427 665 J	2	TR 4 × 16,5 4/70 →.	–
20	DW 642-53	1		Butée de boisseau.

Chauffage *(Suite)*

I	NUMÉROS	K		
21	DM 642-93	1		Corps de bouton.
22	ZC 9804 104 U	1		Bouton caoutchouc.
23				Ressort fixation radiateur :
	DS 642-104		→ 9/68.	–
	DX 642-269 A		9/68 →.	–
		1		Tube souple :
24	ZC 9732 104 U		13,5 × 19,5 × 420.	– de groupe à robinet.
25			→ 6/66.	– de pompe à groupe.
	ZD 5 418 325 M *DX 642-84*		L 600 6/66 → 9/68.	–
	DEF 642-85		L 500 9/68 →.	–
26	HG 642-87		L 520.	– de robinet à radiateur de refroidissement.
27	DF 642-79		13,5 × 20,5.	Coudé.
28	DF 642-80	2	12 × 14 × 45 → 6/66.	Tube.
29	HY 642-103	1	⌀ 16 × 150.	Raccord sur pompe.
				Support :
30	HY 643-62	1		– de prise d'air.
31	HY 642-63	1	Inf.	– de groupe chauffage.
32	HY 642-63 A	1	Sup.	–
33	D 565-104	6	8 × 20 × 8.	Bague caoutchouc.
34	DS 644-70	3		Entretoise.
35	DW 522-10	1		Commutateur.

I	NUMÉROS	K		
36	ZD 9247 800 U	1	16,3 × 22 × 2.	Joint de prise d'eau.
				Collier :
37	ZC 9614 053 U	1	→ 4/66 R.p. ZC 9614 074 U.	– sur prise d'air.
	ZC 9614 074 U	1	4/66 →.	–
38	ZC 9614 004 U	2		Collier sur conduit de liaison.
39	HY 643-95	1	D.	Collier sur conduit de chauffage :
	ZC 9614 038 U	2		– sur tube entre pompe et raccord coudé.
		2		– sur tube raccord coudé à groupe.
		2		– sur tube de groupe à robinet.
		2		– sur tube robinet au radiateur.
	D 334-204	1		Collier caoutchouc sur tube souple de sortie du robinet.
	ZD 9525 900 W		H M 5 × 80 - sup. - inf.	Écrou de support.
	ZD 9233 400 U			Rondelle crantée :
		5	5,2 × 9,4.	– de support sur tablier.
		2		– de buse de chauffage.
		3		– de groupe.
		3		– de plaquette support.
		4		– de contreplaque.
	ZC 9619 089 U	3	5,5 × 20 × 1.	– de support.
	ZC 9619 122 U	3	5,5 × 12 × 1.	– de plaquette support.
		3		– de support sur tablier.
				Vis :
	ZD 9274 100 W	2	4,85 × 9,5.	– « Parker » des pattes de conduit.
	ZD 9366 030 W	3	TH M 5 × 14.	– de plaquette support.
	ZD 9366 530 W	3	TH M 5 × 25.	– de support.
				Sachet fixation moteur :
	D 642-41		→ 9/68.	–
	DX 642-114		9/68 →.	–
	DS 642-07			Jeu de balai du moteur.

GROUPE 7

SOUS-GROUPES	DESIGNATION DES CHAPITRES
7-741	Eléments de cabine et caisse (intérieur) - HG - HL
7-741/1	Eléments de cabine et plateau (intérieur) - HGP
7-741/2	Eléments de caisse - HGV
7-742	Eléments de caisse (extérieurs droit et gauche) - HG - HL
7-742/1	Eléments de plateau (extérieurs droit et gauche) - HGP
7-744	Capot moteur - Planchers
7-008	Caisse et cabine
7-081	Cabine - Pare-chocs AV - Ailes AV
7-841	Portes de cabine - Glaces - Serrures - Poignées
7-841/1	Portes de cabine - Glaces - Serrures - Poignées - BENELUX 7/68 →
7-842	Porte coulissante - HG - HL
7-844	Porte sur panneau AR - HG - HL
7-844/1	Porte AR - HGP
7-961	Pare-brise - Accessoires sur planche de bord
7-962	Rideaux de panneau de coté - HG - HL

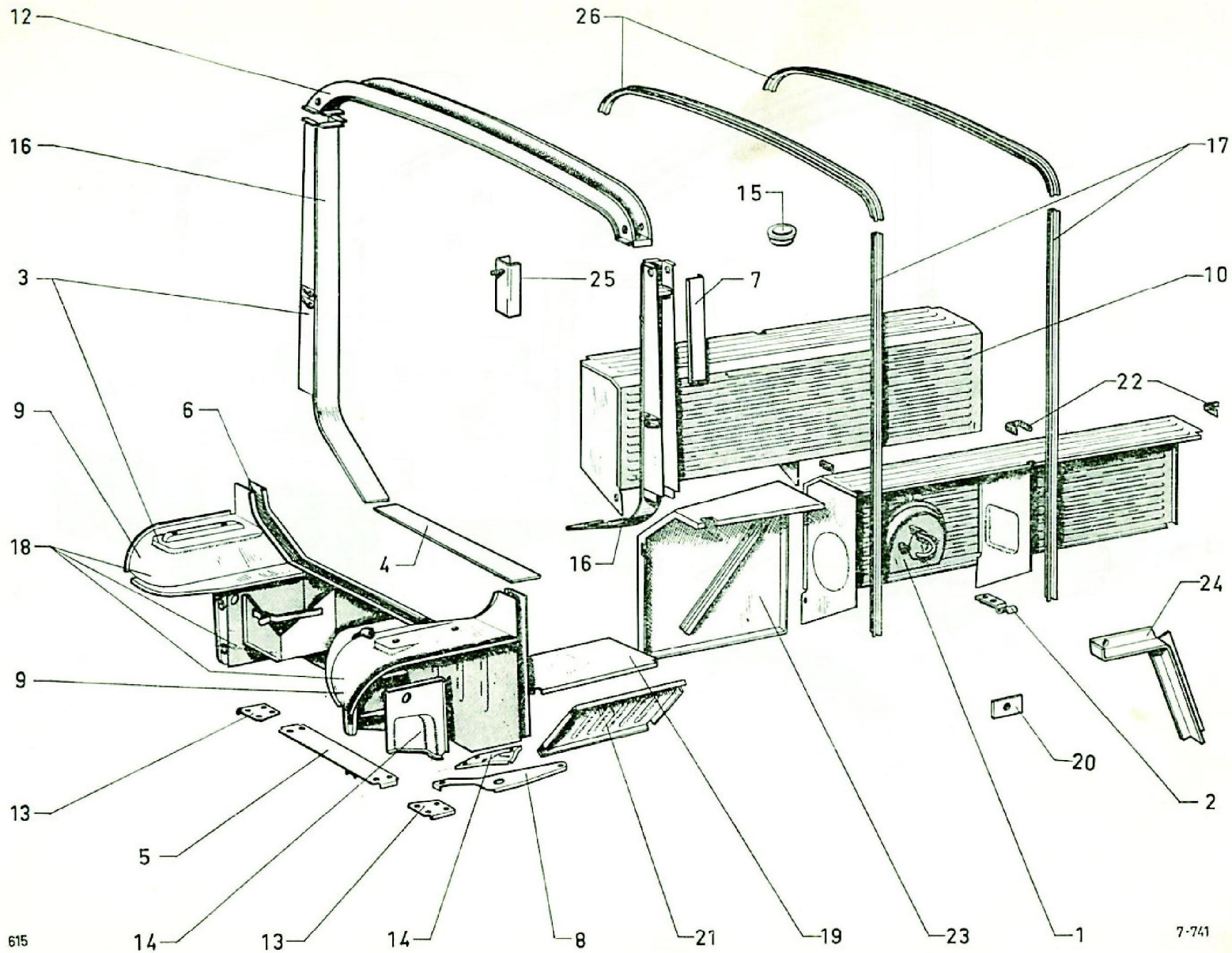
12
26
16
17
15
3
25
7
10
22
9
6
18
4
16
24
9
20
2
13
5
14
13
14
8
21
19
23
1
615
7-741

Éléments de cabine et caisse (intérieur) - HG - HL

I	NUMÉROS	K		
1	H 622-2	1		Support roue de secours.
2	H 622-81	2		Ressort attache de vilebrequin.
3	HG 741-0 B	1		Poutre centrale.
4	H 741-1	1		Partie centrale tôle fermeture.
5	H 741-2			Cloison centrale.
				Tôle de fermeture :
6	HY 741-53	1	AV.	– de flasque.
7			Ext.	– de montant poutre centrale.
	HY 741-65	1	G - L 612.	–
8			Inf. AV.	– de passage de roue.
	H 741-69	1	G.	–
	H 741-69 A	1	D.	–
			AV.	Passage de roue :
9	HY 741-61	1	D.	–
	HY 741-71 A	1	G.	–

I	NUMÉROS	K		
10			AR.	
	HY 821-56 B	1	D → 11/69.	–
	HY 821-60 A	1	G → 11/69.	–
	HY 821-256 A	1	D 11/69 →.	–
	HY 821-260 A	1	G 11/69 →.	–
11			Ext. AV.	Tôle de passage de roue :
	H 741-73 A	1	D.	–
	HY 741-73	1	G.	–
12			Sup.	Partie de poutre centrale :
	HY 741-95 A	1	→ 10/70.	–
	H 741-95	1	10/70 →.	–
			Inf.	Cloison :
13	H 741-75	1	G.	–
	H 741-75 A		D.	–
14	H 741-110	1	G.	– oblique de poutre centrale.
	H 741-110 A	1	D.	–

Éléments de cabine et caisse (intérieur) - HG - HL *(Suite)*

I	NUMÉROS	K		
15	HY 741-106	9	2/68 →.	Obturateur dessous de caisse.
				Montant :
16				– de poutre centrale.
	H 741-116	1	G.	–
	H 741-116 A	1	D.	–
17	H 812-64 A	4	L 1578.	– de caisse.
18	HG 741-117 B		Inf. AV.	Partie de flasque.
19				Plancher latéral :
	H 744-04	1	G - 729 × 306.	–
	H 744-04 A	1	D - 729 × 306.	–
20	HY 744-83	1		Plaquette avec écrou soudé.
21	H 744-118	2	727 × 330.	Tôle fermeture caisson.

I	NUMÉROS	K		
22			→ 9/64.	Joint caoutchouc :
	H 821-79	2	L 28.	–
	H 821-80	4		– en forme d'équerre.
	H 821-81	2		– en forme de U.
23	HYV 821-110	1	HGV.	Carter limiteur de frein.
24	HY 821-111	1	HG - HGV.	Entretoise.
25	HY 821-124 A	4	11/69 →.	Renfort raidisseur.
26	H 825-84	3		Arceau de pavillon.
			Pièces spéciales Benelux 7/68 →	
	HG 741-0 C	1		Poutre centrale.
				Montant de poutre centrale :
	HY 741-116	1	G.	–
	HY 741-116 A	1	D.	–

7-741/1

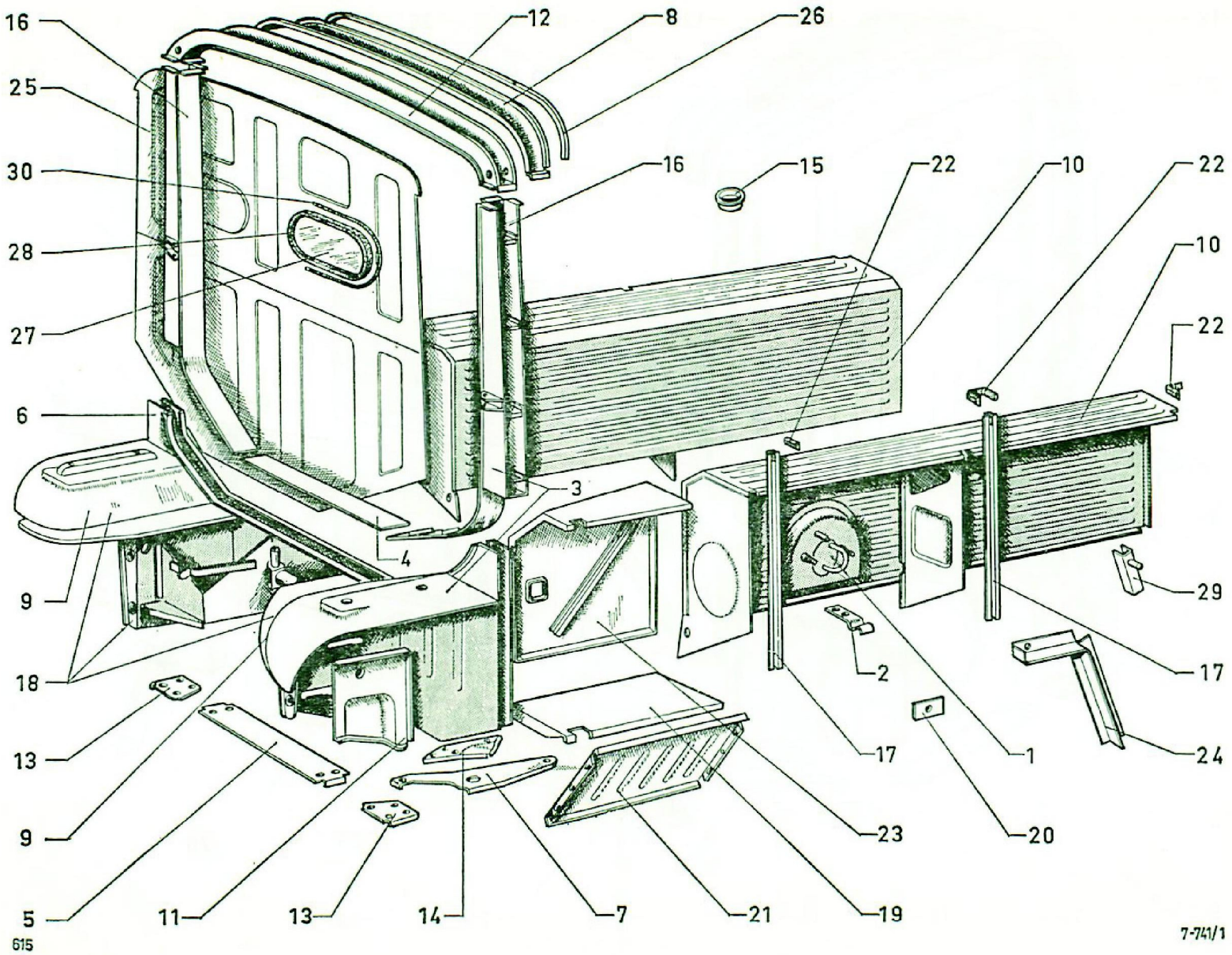
16
25
30
28
27
6
9
18
13
9
5
11
13
14
7
21
19
23
20
17
1
2
17
24
29
22
10
22
10
22
16
15
12
8
26
3
4
615
7-741/1

Éléments de cabine et plateau (intérieur) - HGP

I	NUMÉROS	K			
1	H 622-2	1			Support de roue de secours.
2	H 622-81	2			Ressort d'attache.
3	HGP 741-0 B	1			Poutre :
4	H 741-1	1			Partie centrale tôle fermeture.
5	H 741-2	1	Inf.		Cloison centrale.
					Tôle de fermeture :
6	HY 741-53	1	AV.		– de flasque.
7			Inf. AV.		– de passage de roue.
	H 741-69	1	G.		–
	H 741-69 A	1	D.		–
8	HP 741-94		Ext. - sup.		– de poutre centrale.
			AV.		Passage de roue :
9	HY 741-61	1	D.		–
	HY 741-71 A	1	G.		–
			AR.		Passage de roue :
10	HY 821-56 B	1	D	→ 11/69.	–
	HY 821-60 A	1	G	→ 11/69.	–
	HY 821-256 A	1	D	11/69 →.	–
	HY 821-260 A	1	G	11/69 →.	–
11			Ext. AV.		Tôle de passage de roue.
	H 741-73 A	1	D.		–
	HY 741-73	1	G.		–
12			Sup.		Partie de poutre centrale :
	HYP 741-95	1		→ 10/70.	–
	HP 741-95	1		10/70 →.	–

I	NUMÉROS	K			
			Inf.		Cloison :
13	H 741-75	1	G.		–
	H 741-75 A	1	D.		–
14	H 741-110	1	G.		– oblique de poutre centrale.
	H 741-110 A	1	D.		–
15	HY 741-106	9		2/68 →.	Obturateur dessous de caisse.
					Montant :
16					– de poutre centrale.
	HP 741-116	1	G.		–
	HP 741-116 A	1	D.		–
17					– de plateau.
	HP 812-63 C	4	L 637 - AR.		–
	HP 812-64 B	2	L 596 - AV.		–
18	HG 741-117 B	1	Inf. AV.		Partie de flasque.
19			AV.		Tôle plancher coffre :
	HP 744-68	1	G.		–
	HP 744-68 A	1	D.		–
20	HY 744-83	1			Plaquette avec écrou soudé.
21	H 744-118	2	727 × 330.		Tôle fermeture caisson.
22				→ 9/64.	Joint caoutchouc :
	H 821-79	2	L 28.		
	H 821-80	4			– en forme d'équerre.
	H 821-81	2			– en forme d'U.
23					Prolongement passage de roue :
	HP 821-90	1	G.		–
	HP 821-90 A	1	D.		–

Éléments de cabine et plateau (intérieur) - HGP *(Suite)*

I	NUMÉROS	K		
24	HY 821-111	1		Entretoise.
25	HP 823-7 A	1		Panneau fermeture cabine.
26	H 824-99	1	L 1760.	Profilé U d'étanchéité.
27	H 961-7	1	AR - 449 × 210 × 4.	Glace panneau.
28	ZC 9806 743 U	1	L 1200.	Encadrement caoutchouc.
29	HY 821-124 A	4	11/69 →.	Renfort raidisseur.
30	ZC 9806 744 U	1	L 1200.	Clé caoutchouc.

Pièces spéciales Benelux 7/68 →

	HGP 741-0 C	1		Poutre.
	HYP 741-116	1	G.	Montant de poutre centrale :
	HYP 741-116 A	1	D.	–

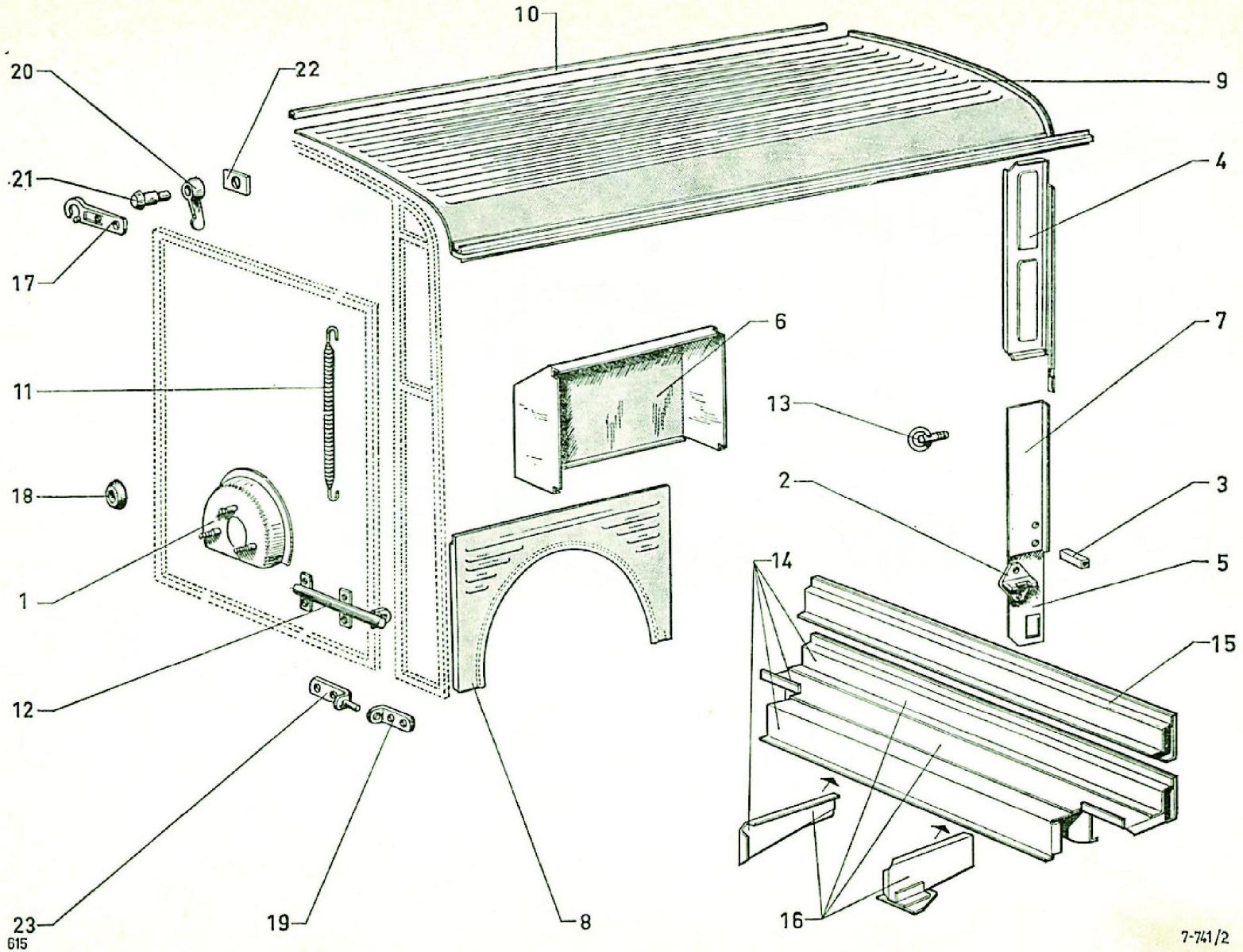
10
20
22
9
21
4
17
6
7
11
13
18
2
3
1
14
5
12
15
23
19
8
16
615
7-741/2

Éléments de caisse - HGV

I	NUMÉROS	K			
1	HV 622-2	1			Support de roue de secours.
2	H 623-85	2	AV.		Guide de bras de cric.
3	H 623-90	2			Support de cric.
4					Tôle fermeture poutre centrale :
	HYP 741-65	1	G.		–
	HYP 741-65 A	1	D.		–
			Inf.		
5	H 741-83	1	G.		–
	H 741-83 A	1	D.		–
6					Passage de roue :
	HV 821-60	1	G	→ 11/69.	–
	HYV 821-205 A	1	G	11/69 →.	–
	HYV 821-206 A	1	D - R.m.p.	11/69 →.	–
					Panneau :
7			Inf AV.		
	HV 821-97	1	G.		–
	HV 821-97 A	1	D.		–
8			AR.		– formant aile.
	H 851-2	1	G	→ 11/69.	–
	H 851-2 A	1	D	→ 11/69.	–
	HY 851-302 A	1	G	11/69 →.	–
	HY 851-303 A	1	D	11/69 →.	–

I	NUMÉROS	K		
9				Demi-pavillon de caisse :
	HV 825-1	1	G.	–
	HV 825-1 A	1	D.	–
10	H 825-86	1		Profilé étanchéité.
11	HV 844-104	2	AR.	Ressort de maintien de porte.
12	HV 844-123	2	AR.	Patte fixation ressort de porte.
13	HV 871-1	2		Anneau d'amarrage.
14	HYV 744-010	1	AR.	Allongement plancher.
15	HYV 744-70	1	AR.	Traverse.
16	HYV 744-126	1	AR.	Rallonge et traverse.
17			AR.	Patte fermeture porte :
	ZC 9805 463 U	1	D.	–
	ZC 9805 464 U	1	G.	–
18	ZC 9292 281 U	2		Butée caoutchouc.
19	ZC 9803 434 U	3		Gond femelle fixation porte.
20	ZC 9805 461 U	2	AR.	Aile de mouche fermeture porte.
21	ZC 9806 250 U	2		Axe d'aile de mouche.
22	ZC 9806 251 U	2		Contreplaque.
23	ZC 9811 178 U	2		Gond de fixation porte.

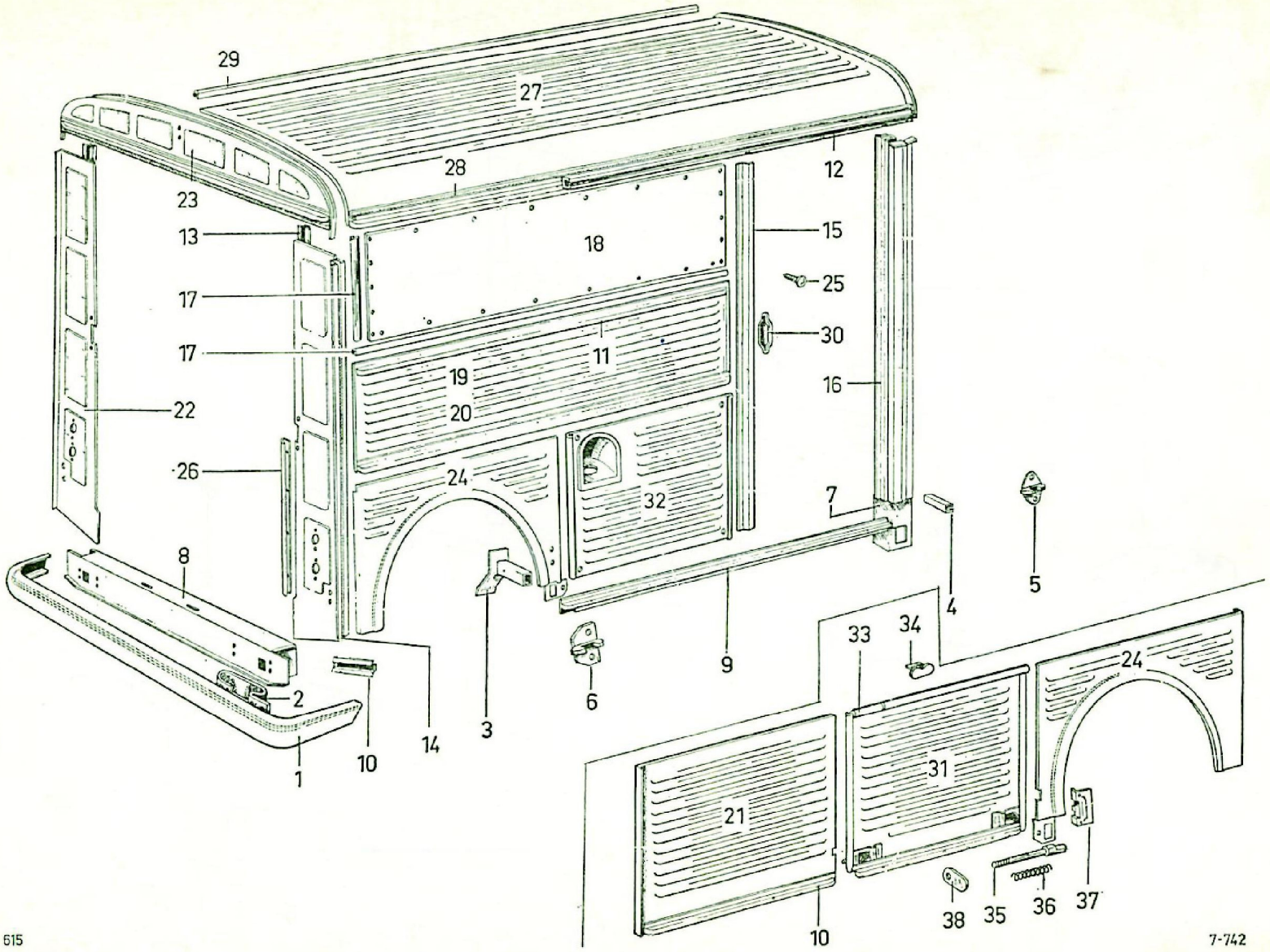
29
27
28
12
23
13
18
15
17
25
30
17
11
19
16
22
20
26
24
32
7
8
5
4
33
34
9
24
2
6
3
14
10
1
31
21
38
35
36
37
10

615

7-742

Éléments de caisse (extérieurs droit et gauche) HG - HL

I	NUMÉROS	K		
1	HY 615-02	1	AR.	Pare-chocs.
2	HY 615-82	2	AR.	Ressort fixation pare-chocs.
				Tube support de cric :
3			AR.	–
	HY 623-78	1	G.	–
	HY 623-78 A	1	D.	–
4	H 623-90	2	AR.	–
		2	AV.	–
				Guide de bras de cric :
5	H 623-85	2	AV.	–
6	HY 623-89	2	AR.	–
7			Inf.	Tôle de fermeture :
	H 741-83	1	G.	–
	H 741-83 A	1	D.	–
8	HY 744-67	1	Inf. AR.	Traverse de panneau.
				Rambarde :
9			Inf.	
	HY 811-91	1	G.	–
	HY 811-91 A	1	D.	–
10	H 811-97	1	AV.	– de panneau.
	HY 814-92 A	2	AR - L 215.	–
11			Sup.	
	H 811-95		L 1698.	– de panneau central.
12	H 811-99		L 2600.	
		2		– de demi-pavillon.
		1	G.	– de panneau central.

I	NUMÉROS	K		
13			AR - L 1860.	Pied de panneau latéral :
	H 812-69	1	G.	–
	H 812-69 A	1	D.	–
14			AR.	Montant :
	H 812-70	1	G - L 1530.	– de panneau latéral.
	H 812-70 A	1	D - L 1530.	–
				Montant :
			AR.	
15	H 812-77	1	D.	– d'entrée de porte latérale.
	HY 812-77	1	G.	–
			AV.	
16				– de caisse.
	HY 812-84 A	1	G.	–
	HY 812-84 B	1	D.	–
17			Sup.	Profilé d'encadrement panneau :
	HY 821-55	3	L 620.	–
	HY 821-65	2	G - L 2396.	–
	HY 821-65 A	2	D - L 1630.	–
				Panneau :
18			Sup.	– de fermeture de caisse.
	H 821-71	1	D - L 1674.	–
	H 821-78	1	G - L 2437.	–
			Sup.	Panneau :
19				– central nu.
	HY 821-84	1	G - L 1760.	–
	HY 821-84 A	1	D - L 1760 - R.m.p.	–
	HY 821-98	1	G - L 2625.	–

Éléments de caisse (extérieurs droit et gauche) HG - HL *(Suite)*

I	NUMÉROS	K			
					Panneau :
			Sup.		
20				→ 11/69.	– avec rembardes.
	HY 821-90	1	G - L 2625.		–
	HY 821-96	1	G - L 1760.		–
	HY 821-96 A	1	D - L 1760.		–
				11/69 → .	–
	HY 821-268 A	1	G - L 2625.		–
	HY 821-269 A	1	G - L 1760.		–
	HY 821-270 A	1	D - L 1760.		–
21	H 821-97	1	Inf. AV G.		– de caisse.
			AR.		
22					– latéral avec médaillons.
	HY 823-2 C	1	G.		–
	HY 823-2 F	1	D.		–
23	HY 823-95	1	Sup. AR.		Partie de panneau.
24			AR.		Panneau formant aile :
	HY 851-2 A	1	G	→ 11/69.	– avec tôle fixation cric.
	HY 851-302 A	1	G	11/69 → .	–
	HY 851-2 B	1	D	→ 11/69.	–
	HY 851-303 A	1	D	11/69 → .	–
25	H 821-100	60	5 × 14.		Vis de fixation de panneau.
26	H 824-87	2	AR.		Couvre-joint sur panneau.
					Demi-pavillon de caisse :
27	H 825-1	1	G.		–
	H 825-1 A	1	D.		–

I	NUMÉROS	K		
				Brancard de pavillon :
28	H 825-85	1	D.	–
	HY 825-85	1	G.	–
29	H 825-86	1		Profilé d'étanchéité.
30	H 842-64	1		Tôle de protection.
				Porte de coffre latéral :
31	H 844-1	1	G.	– pour roue de secours.
	HY 844-17	1	G.	– avec glissière inférieure.
32	H 844-2 A	1		Porte de réservoir.
				Charnière de porte de coffre :
33	H 844-90	1		– femelle.
	H 844-110	1		– mâle.
				Butée :
34	1 H 5 421 253 N *H 844-93*			– mobile de charnière.
	H 844-93 B	1	28 × 16.	– réglage de porte de coffre.
35	H 863-2	2		Pêne de loquet.
36	H 863-3	2		Ressort de loquet.
37	H 863-94	1		Gâche de fermeture.
38	H 863-96	2		Doigt de commande.

Éléments de caisse (extérieurs droit et gauche) HG - HL

I	NUMÉROS	K		
			Pièces spéciales Benelux	
			AV 7/68 → .	Montant de caisse :
	HY 812-284 A	1	G.	–
	HY 812-285 A	1	D.	–
			AR.	Bavette d'aile :
	H 851-4	1	G → 12/70.	–
	H 851-4 D	1	D → 12/70.	–
	HY 851-304 A	1	G 12/70 → .	–
	HY 851-305 A	1	D 12/70 → .	–

I	NUMÉROS	K		
	HY 823-201 A	1	Sup. AR.	Partie de panneau.
				Vis :
	ZD 9254 800 U	1	TR 5 × 16.	–
	ZD 9371 900 U	8	TH 7 × 20.	–
				Écrous :
	ZD 9231 900 U	60	H 5 × 75.	–
	ZD 9522 100 U	8	H 7 × 100.	–
	ZD 9524 100 U	2	H 7 × 100.	–
	ZC 9233 400 U	2		Butée anti-bruit.
	ZD 9063 500 U	8	7 × 30.	Goujon.

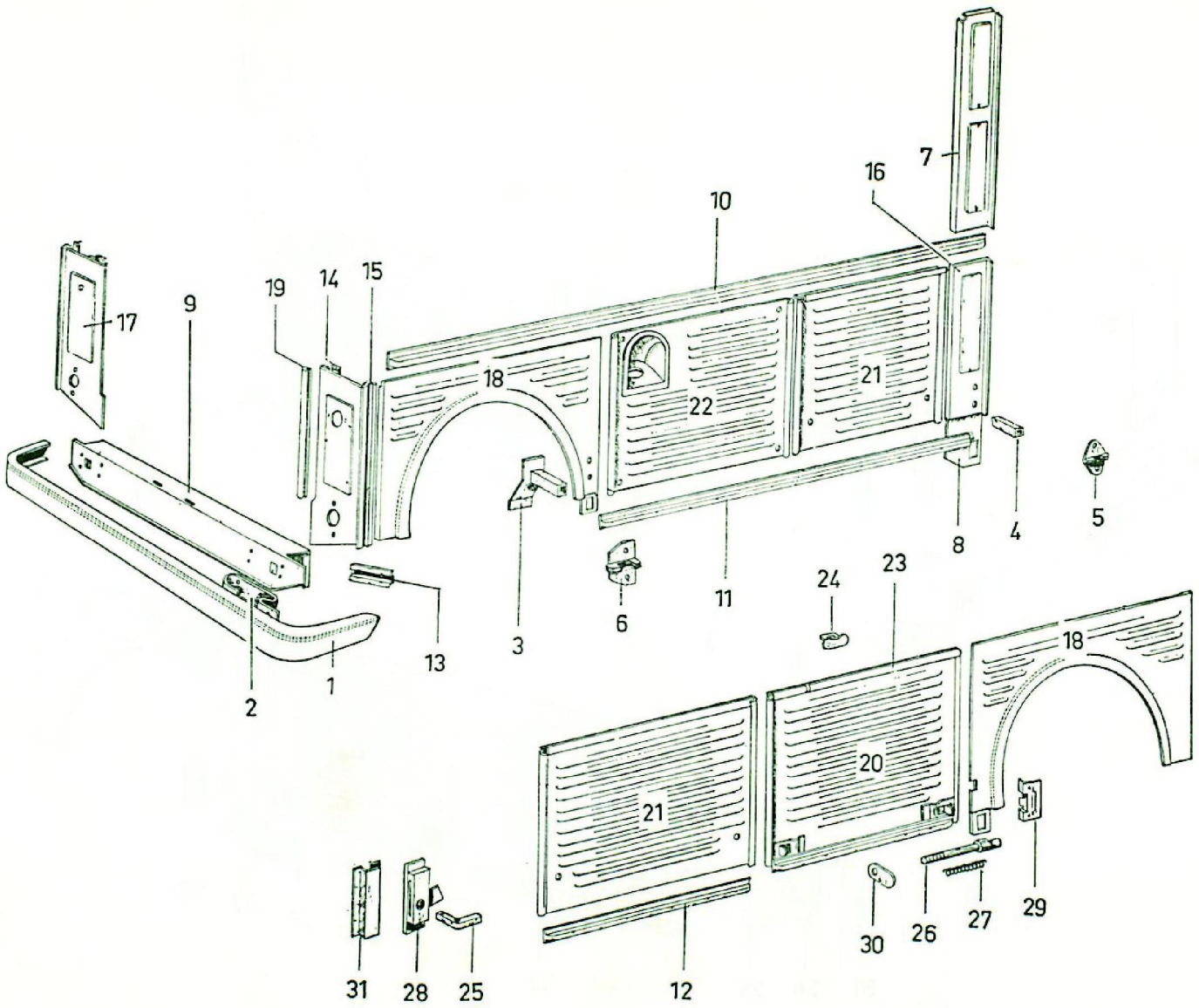
7
16
10
17
9
19
14
15
18
22
21
8
4
5
3
6
11
24
23
13
2
1
18
20
21
29
27
26
30
12
31
28
25

Éléments de plateau (extérieurs droit et gauche) - HGP

I	NUMÉROS	K		
1	HY 615-02	1	AR.	Pare-chocs.
2	HY 615-82	2		Ressort fixation pare-chocs.
3				Tube support de cric :
	HY 623-78	1	G.	–
	HY 623-78 A	1	D.	–
4	H 623-90	2	AV.	–
				Guide de bras de cric :
5	H 623-85	2	AV.	–
6	HY 623-89	2	AR.	–
7			Ext.	Tôle de fermeture de montant :
	HYP 741-65	1	G.	–
	HYP 741-65 A	1	D.	–
8			Inf.	Tôle de fermeture :
	H 741-83	1	G.	–
	H 741-83 A	1	D.	–
9	HY 744-67	1	Inf. AR.	Traverse de panneau.
				Rambarde :
			Sup.	
10	HP 811-77	1	G - L 2620.	–
	HP 811-77 A	1	D - L 2620.	–
			Inf.	
11	HYP 811-91	1	D - L 1620 - encoche 40 mm.	–
12	HP 811-97	1	G - L 848.	–
			AR.	– de panneau.
13	HY 814-92 A		L 215.	–
14			AR.	Pied de panneau latéral :
	HP 812-69 B	1	G - L 687.	–
	HP 812-69 C	1	D - L 687.	–

I	NUMÉROS	K		
			AR.	Montant de panneau latéral :
15	HP 812-70 B	1	G - L 592.	–
	HP 812-70 C	1	D - L 592.	–
				Panneau :
			Inf. AV.	
16	HP 821-97 B	1	G.	–
	HP 821-97 C	1	D.	–
			AR.	–
17				Panneau de fermeture de plateau :
			→ 11/69.	
	HYP 823-2 A	1	G.	–
	HYP 823-3 A	1	D.	–
			11/69 →.	
	HYP 823-201 A	1	G.	–
	HYP 823-202 A	1	D.	–
18				– formant aile :
			→ 11/69.	
	HY 851-2 A	1	G.	–
	HY 851-2 B	1	D.	–
			11/69 →.	
	HY 851-302 A	1	G.	–
	HY 851-303 A	1	D.	–
19	H 824-87	1	AR.	Couvre-joint sur panneau.
				Porte de coffre latéral :
20	H 844-1	1	662 × 584.	– pour roue de secours.
21	HP 844-1	2	662 × 531.	–
22	H 844-2 A	1		Porte de réservoir.
23				Charnière de porte de coffre :
	H 844-90	1		– femelle.
	H 844-110	1		– mâle.
24	H 844-93 B	1		Butée mobile de charnière.
25	HP 861-83	1		Clé carrée de condamnation.

Éléments de plateau (extérieurs droit et gauche) - HGP *(Suite)*

I	NUMÉROS	K		
26	H 863-2	2		Pêne de loquet.
27	H 863-3	2		Ressort de loquet.
28	HP 863-9	1	AV.	Loqueteau de porte de coffre.
29	H 863-94	1		Gâche de fermeture.
30	H 863-96	2		Doigt de commande.
31	HP 863-99	1		Support de loqueteau.

I	NUMÉROS	K		
				Vis :
	ZD 9254 800 U	1	TR 5 × 16.	–
	ZD 9371 900 U	8	TH 7 × 20.	–
				Écrous :
	ZD 9522 100 U	8	H 7 × 100.	–
	ZD 9524 106 U	2	H 7 × 100.	–
	ZC 9233 400 U	2		Butée anti-bruit.
	ZD 9063 500 U	8	7 × 30.	Goujon.

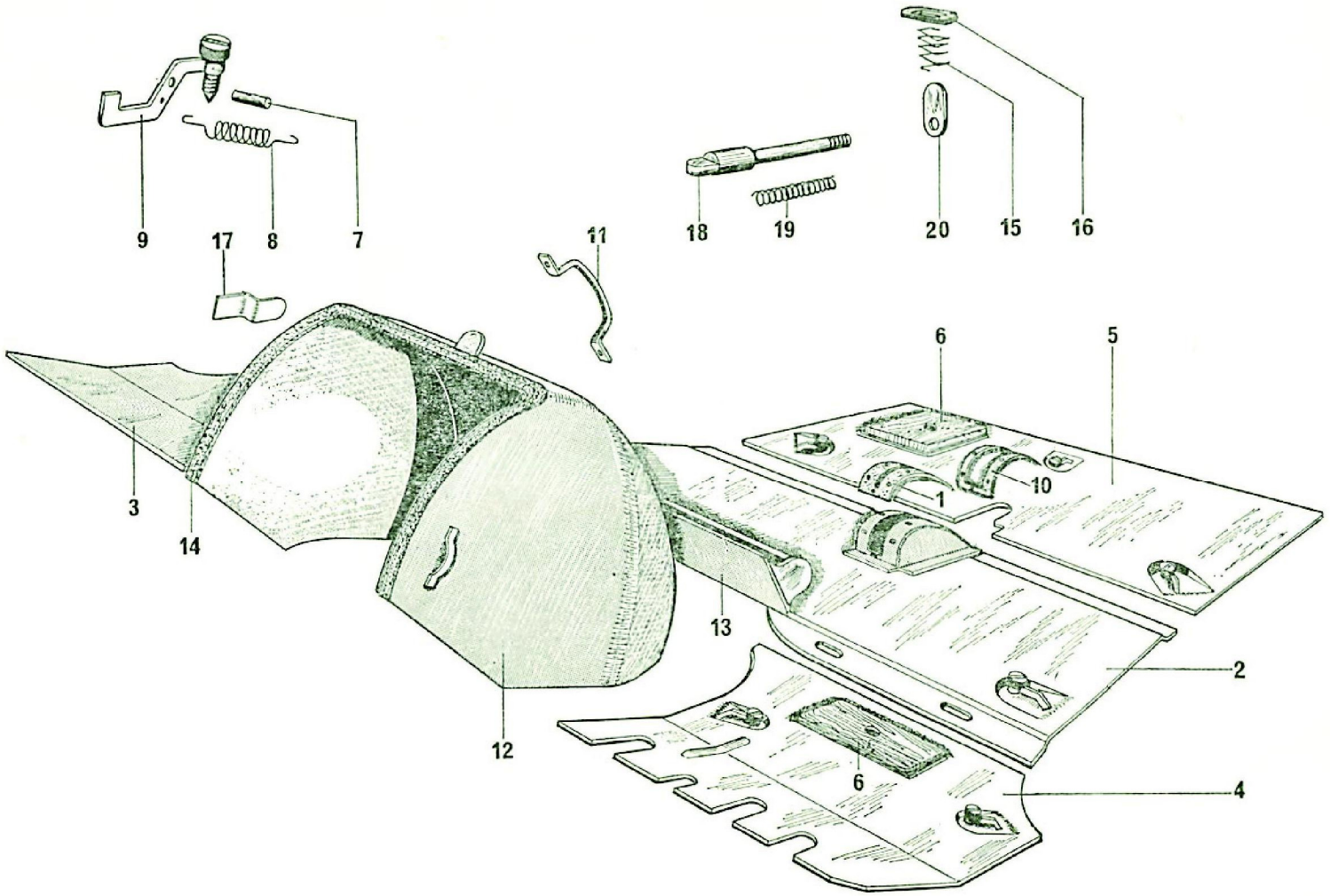

615

Capot moteur - Planchers

I	NUMÉROS	K		
1	HY 981-121	1	150 × 43.	Caoutchouc étanchéité.
2				Plancher mobile milieu de cabine :
	HY 744-62 A	1	→ 9/67.	– avec boîtier étanchéité.
	HY 744-62 B	1	9/67 → 4/69 R.p. HG 744-112 A.	– avec boîtier étanchéité.
	HG 744-112 A	1	4/69 →.	– insonorisé.
3			AV D.	Plancher mobile de cabine :
	H 744-63	1	R.p. HG 744-014 A → 4/69.	–
	HG 744-014 A	1	4/69 →.	– insonorisé.
4			AV G.	Plancher mobile de cabine :
	HY 744-114	1	R.p. HG 744-013 A → 4/69.	–
	HG 744-013 A	1	4/69 →.	– insonorisé.
5				Plancher mobile de caisse :
	HY 744-117 A	1	→ 9/67.	–
	HY 744-117 B	1	9/67 →.	–
6	H 744-83	2		Couvercle de visite de plancher.
7	H 744-103	11	⌀ 5 - L 31.	Axe.
8	H 744-104	11		Ressort.
9	H 744-105	11	AV.	Crochet avec vis fixation plancher.
10	HY 744-133	1		Tôle de maintien de caoutchouc.
11	H 844-72	1		Poignée de capot moteur.
12	HG 852-1	1		Capot moteur.
13				Charnière de capot moteur :
	H 852-67	1		– femelle.
	H 852-98	1		– mâle.
14	H 852-68	11		Profilé étanchéité capot moteur.
15	H 852-71	1		Ressort.
16	H 852-72	1		Rondelle étanchéité de loquet.
17				Guide de capot :
	H 852-92 A	1	G.	–
	H 852-92 B	1	D.	–
18	H 863-2	1		Pêne de loquet.
19	H 863-3	1		Ressort de loquet.
20	H 863-96	1		Doigt de commande de pêne.
	HY 334-413 A	1	9/70 →.	Étiquette indication vitesses.
			Pièces spéciales Benelux	
	HG 982-59	1	11/69 →.	Doublure insonorisation capot.
	HG 982-64	1	Int. 11/69 →.	Garniture de capot.
	ZD 9522-100U	1	H 7 × 100.	Écrou.

Caisse et cabine

I	NUMÉROS	K		
	HG 8-05 H		2 portes coulissantes R.p. HG 008-057 A.	Caisse et cabine nue.
	HG 8-05 I		1 porte coulissante R.p. HG 008-056 A.	Cabine et caisse nue.
	HGP 8-05 F		R.p. HGP 008-062 A - d.e.o. 8-ZD 9060 900 U.	Plateau cabine (fermée).
	HGP 8-015		R.p. HGP 008-064 A - d.e.o. 8-ZD 9060 900 U.	Plateau cabine (ouvert).
	HY 8-06 B		→ 2/66.	Cabine avancée nue, phosphatée, non peinte, comprenant : tôle de pavillon, auvent, tôles latérales d'auvent, pieds AV d'entrée de portes, traverses d'entrée de portes.
	HG 8-06		R.p. HG 008-058 A 2/66 →.	Cabine avancée nue,
	HG 8-07 E		(Benelux) Ⓓ. Ⓒ Ⓗ 12/70 →.	Cabine avancée nue, phosphatée, comprenant : tôle de pavillon, auvent, tôles latérales d'auvent, pied AV d'entrée de porte.

I	NUMÉROS	K		
				Caisse et cabine nue :
			1 porte coulissante.	
	HG 008-056 A	1	HG - HL.	–
	HG 008-059 A	1	HG - HL - (Benelux) Ⓓ.	–
			2 portes coulissantes.	
	HG 008-057 A	1	HG - HL.	–
	HG 008-060 A	1	HG - HL - (Benelux) Ⓓ.	–
				Plateau fermé avec cabine nue :
	HGP 008-062 A	1	HGP.	–
	HGP 008-061 A	1	HGP - (Benelux) Ⓓ.	–
				Plateau ouvert avec cabine nue :
	HGP 008-064 A	1	HGP.	–
	HGP 008-063 A	1	HGP - (Benelux) Ⓓ.	–
				Cabine avancée nue :
	HG 008-058 A	1		–
	HG 008-055 A	1	(Benelux) Ⓒ Ⓗ Ⓓ.	–

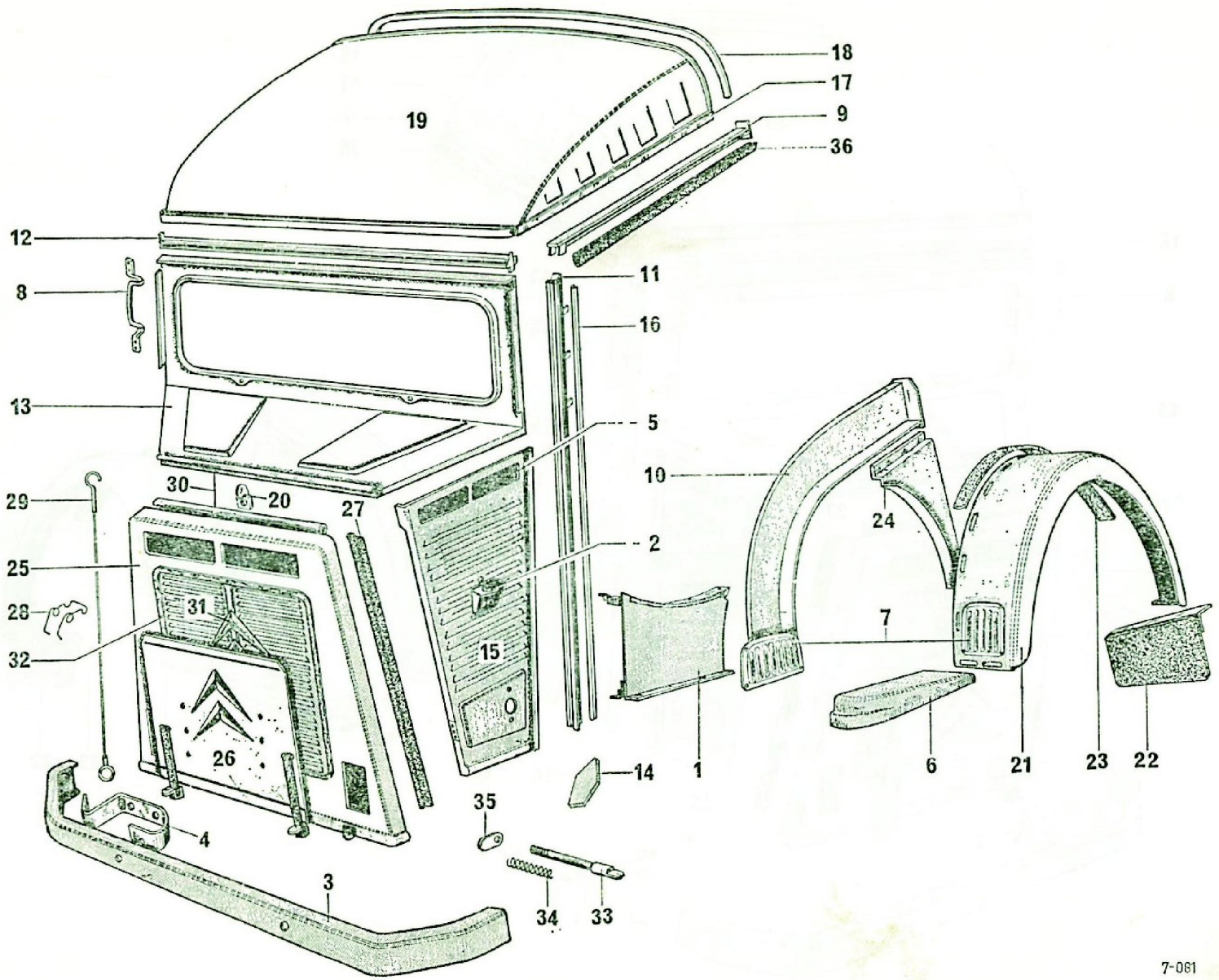
18
17
9
36
19
12
8
11
16
13
5
10
24
30
20
27
29
2
25
28
31
7
32
15
26
14
1
6
21
23
22
35
4
3
34
33

Cabine - Pare-chocs AV - Ailes AV

I	NUMÉROS	K		
1				Bas de marche :
	HY 81-03	1	G.	–
	HY 81-03 A	1	D.	–
2	H 541-99	2		Support de phare.
3	H 615-5 A	1		Pare-chocs AV avec supports.
4	H 615-95 B	2		Support de pare-chocs.
5	H 643-88		530 × 60.	Grillage :
		2		– du capot calandre.
		4		– de tôle latérale d'auvent.
6			AV.	Marchepieds :
	H 664-1 B	1	G.	–
	H 664-1 C	1	D.	–
7			AV.	Enjoliveurs de marchepieds :
	H 664-97	2		– sur ailes.
	H 664-98	2		– sur caisse.
8	H 664-99	2		Poignée montoire.
9				Traverse d'entrée de porte :
	HY 811-1	1	Sup. G.	–
	HY 811-1 A	1	Sup. D.	–
10			AV.	Joue de passage de roue :
	HY 811-69	1	G - HY - HYV.	–
	HY 811-69 A	1	D - HY - HYV.	–
	HYP 811-69	1	G - HYP.	–
	HYP 811-69 A	1	D - HYP.	–

I	NUMÉROS	K			
11			AV.		Pied d'entrée de porte :
	H 812-81	1	G.		–
	H 812-81 A	1	D.		–
12	HY 813-97	1	Sup.		Traverse de pare-brise.
13	HY 822-25	1			Tôle de baie de pare-brise (1 glace).
14					Gousset entre tôle latérale et berceau moteur :
	H 814-68	1	G.		–
	H 814-68 A	1	D.		–
15					Tôle latérale d'auvent :
				→ 11/69.	– avec patte support prise d'air.
	HY 822-71 B	1	G.		–
	HY 822-71 C	1	D.		–
				11/69 →.	
	HY 822-206 A	1	G.		–
	HY 822-207 A	1	D.		–
16	H 824-95	2			Jet d'eau de pied d'auvent.
17	H 824-98 B	2	L 775.		Profilé étanchéité latéral.
18	H 824-99	1			Profilé étanchéité.
19	H 825-94	1			Tôle de pavillon de cabine.
20	1 H 5 421 253 N *H 844-93*	1		→ 12/70.	Butée mobile d'arrêt de charnière de capot calandre.
	H 844-93 B	2		12/70 →.	–
21			AV.		Aile :
	H 851-1 B	1	G.		–
	H 851-1 C	1	D.		–

Cabine - Pare-chocs AV - Ailes AV *(Suite)*

I	NUMÉROS	K		
22			AV - *l* 300.	Bavette pare-boue :
	H 851-4	1	G.	–
	H 851-4 D	1	D.	–
23	H 851-96 A		AV - L 1326.	Jonc d'ailes.
24			AV.	Joue d'aile :
	H 851-98	1	G.	–
	H 851-98 A	1	D.	–
25	HY 852-01 B	1		Capot calandre complet.
26	H 852-3 A	1		Rideau de capot calandre.
27	H 852-73	2	L 840.	Étanchéité caoutchouc capot calandre
28	H 852-76	1		Tendeur crochet attache capot.
29	H 852-78	1		Câble avec crochet attache capot calandre.
30				Charnière de capot calandre :
	H 852-81	1	L 862.	– femelle.
	H 852-88	1		– mâle.
31	HY 854-2 A	2		Chevron de capot calandre.
32	HY 854-58	1		Encadrement de capot calandre.
33	H 863-2 A	2		Pêne de loquet de capot calandre.
34	H 863-3	2		Ressort de loquet.
35	H 863-96	2		Doigt de commande de loquet.

I	NUMÉROS	K		
36	HY 988-74	2	L 750.	Caoutchouc de protection de traverse d'entrée de porte :
			Pièces spéciales	
			Ⓐ	–
			Ⓑ 7/68 →.	–
			(NL)	–
			(CH) 12/70 →.	–
				Bas de marche avec tôle et support de fixation de marchepied.
	HY 81-03 D	1	G.	–
	HY 81-03 E	1	D.	–
			Inf.	Marchepied avec renfort :
	HY 664-1 B	1	G.	–
	HY 664-1 C	1	D.	–
			Sup.	Joue et marchepied assemblés :
	HY 664-76	1	G.	–
	HY 664-76 A	1	D.	–
	HY 664-99	2		Poignée montoire.
			AV.	Pied d'entrée de porte :
	HY 812-81 C	1	G.	–
	HY 812-81 D	1	D.	–
			AV.	Aile :
	HY 851-1	1	G.	–
	HY 851-1 A	1	D.	–
			→ 11/69.	Tôle latérale d'auvent :
	HY 822-2 F	1	G.	–
	HY 822-2 C	1	D.	–
			11/69 →.	
	HY 822-209 A	1	G.	–
	HY 822-210 A	1	D.	–

Cabine - Pare-chocs AV - Ailes AV *(Suite)*

I	NUMÉROS	K			I	NUMÉROS	K		
				Caoutchou de protection de marchepied :					Écrou :
	HY 664-251 A	1	G.	–		ZD 9226 900 Z	16	H 4 × 75.	–
	HY 664-252 A	1	D.	–		ZD 9232 300 U	25	H 5 × 75.	–
			L 450.	Profilé de protection de marchepied :		ZD 9522 100 U	2	H 7 × 100.	–
	HY 664-253 A	1	G.	–		ZD 9254 900 U	4	H 8 × 125.	–
	HY 664-254 A	1	D.	–		ZD 9524 500 U	4	H 10 × 150.	
	HY 851-96 A	2	D.	–					
	ZD 9254 800 U	4	TR 5 × 16.	Vis de fixation de poignée.		ZC 9292 281 U	2	⌀ 28.	Butée caoutchouc de capot.
				Vis :					
	ZD 9210 230 U	16	TFB 4 × 18.	–					
	ZD 9250 230 Z	1	TR 5 × 12.	–					Agrafe de fixation d'encadrement de capot de calandre :
	ZD 9225 100 U	18	TR 5 × 20.	–					
	ZD 9377 130 U	4	TH 8 × 30.	–					
	ZD 9402 800 U	4	TH 10 × 25.	–		ZC 9619 839 U	16	7/65 →.	–
	ZD 9250 800 U	2	TFB 4,85 × 16.	–					
	ZD 9366 000 U	6	TH 5 × 14.	–		ZC 9802 943 U	16	→ 7/65.	–

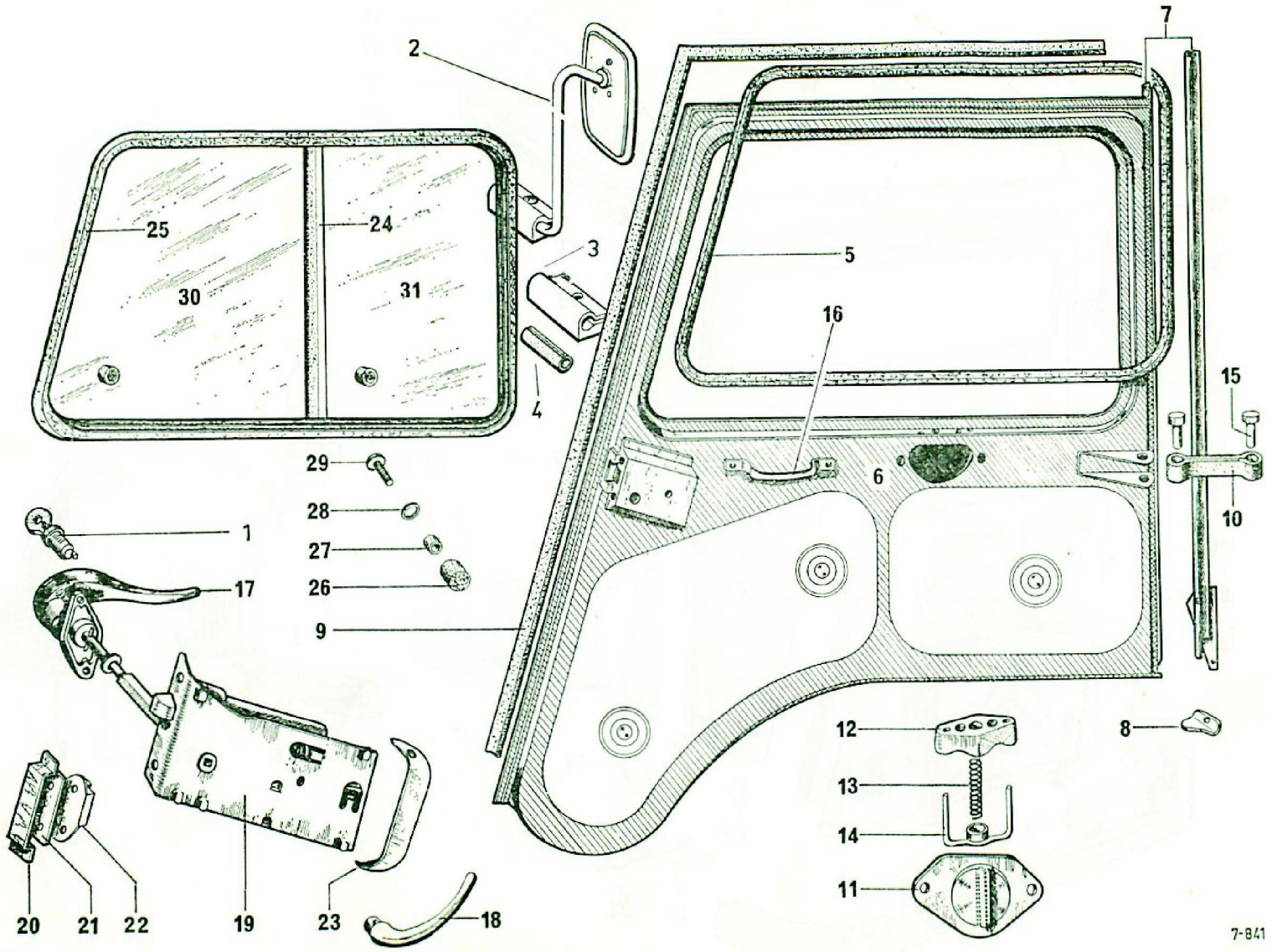
1
2
3
4
5
6
7
8
9
10
11
12
13
14
15
16
17
18
19
20
21
22
23
24
25
26
27
28
29
30
31
615
7-841

Portes de cabine - Glaces - Serrures - Poignées

I	NUMÉROS	K		
1				Barillet de porte :
	A 861-35	1		–
	HY 861-13 A	1	→ 9/70.	– jeu de 4.
	HY 861-13 B	1	→ 9/70.	– jeu de 5.
	HYV 861-235 A	1	HGV 9/70 →.	– jeu de 3.
	HY 861-235 A	1	HG - HL 9/70 →.	– jeu de 5.
	HY 861-236 A	1	HG - HL 9/70 →.	– jeu de 6.
				Rétroviseur :
2	H 551-3	1	→ 9/70.	– sous support.
	HY 551-104 A	1	Ext. G 9/70 → 1/72.	– sur porte.
	HY 551-105 A	1	Ext. D - Sauf (XT) 9/70 → 1/72.	–
	2 H 5 421 550 S		Ext. D 1/72 →.	–
	1 H 5 426 928 Y	2	→ 9/70.	Pochette adaptation de rétro.
3	1 H 5 429 421 W	1		Embase plastique de rétro.
4	1 H 5 429 422 G	1		Fourrure d'embase de rétro.
5	H 824-89 B	2		Encadrement caoutchouc.
6				Porte :
	HY 841-02 B	1	G → 9/70 R.p. HY 841-218 A.	– nue.
	HY 841-02 C	1	D → 9/70 R.p. HY 841-219 A.	– nue.
	HY 841-218 A	1	G 9/70 →.	– avec fixation rétro et poignée tirage.
	HY 841-219 A	1	D 9/70 →.	–
				Charnière :
7	HP 841-7	1	G.	– mâle.
	HP 841-7 A	1	D.	–
	H 841-90	1	G.	– femelle.
	H 841-90 A	1	D.	–

I	NUMÉROS	K		
8				Butée de charnière :
	HY 841-59	1	G.	–
	HY 841-59 A	1	D.	–
	1 H 5 421 253 N *H 844-93*	1	G.	– mobile.
	H 844-93 A	1	D.	– mobile.
9				Profilé étanchéité caoutchouc :
	H 841-68	1	G.	–
	H 841-68 A	1	D.	–
10	H 841-70	2		Tirant de portes.
11	H 841-74	2		Bouton commande blocage glaces.
12	H 841-80	2		Guide blocage glaces.
13	H 841-81	2		Ressort blocage glaces.
14	H 841-82	2		Baïonnette blocage glaces.
15	HY 841-122	4	6 × 32 5/66 →.	Axe de tirant de porte.
16			Int.	Poignée tirage :
	H 844-72	2	→ 9/70.	–
	HY 844-186 A	1	G 9/70 →.	–
	HY 844-185 A	1	D 9/70 →.	–
			Ext.	
17	H 861-3	1	G.	–
	H 861-6 D	1	D.	–
18	H 861-4		Int.	Poignée des serrures.

Portes de cabine - Glaces - Serrures - Poignées

I	NUMÉROS	K		
				Serrures :
19	H 861-5	1	D.	–
	HY 861-7	1	G.	–
20	H 861-73	2		Pontet des contreplaques.
21	H 861-74	2		Contreplaque fixation gâches.
22	H 861-79	2		Gâches de portes.
23				Carter protection serrure :
	HY 861-80	1	G → 9/70.	–
	HY 861-80 A	1	D → 9/70.	–
24	HY 961-51	2	L 435 → 1/68.	Caoutchouc étanchéité gris noir :
	HY 961-51 A	2	L 435 1/68 →.	–
25				Coulant de glaces de portes :
	H 961-81	2	→ 3/67.	–
	HY 961-81	2	3/67 →.	–
26	H 961-88 A	4	→ 4/72.	Têton de manœuvre :
	AM 961-283 A		4/72 →.	–
27	H 961-89	4		Bague de vis de têton.
28	H 961-90	4		Rondelle de têton.
29	H 961-91	4		Vis de têtons de glaces.
30	H 961-93	2	AV.	Glace.
31	H 961-96	2	AR.	Glace.
	H 551-2	1	→ 9/70.	Support ancien rétro.

Portes de cabine - Serrures (pièces spéciales Benelux 7/68 → CH 12/70 →)

I	NUMÉROS	K		
			Ext.	Bouton poussoir poignée :
	AM 861-19	1	G.	–
	AM 861-20	1	D.	–
			Ext.	Poignée :
	AM 861-76 F	1	G.	–
	AM 861-76 G	1	D.	–
				Jeu de barillets :
	HY 861-13 C	1	→ 9/70.	– (4).
	HY 861-13 D	1	→ 9/70.	– (5).
	HYP 861-239 A	1	HGP - HLP 9/70 →.	– (3).
	HY 861-237 A	1	HG - HL 9/70 →.	– (5).
	HYV 861-236 A	1	HG - HL 9/70 →.	– (4).
	HY 861-238 A	1	HG - HL 9/70 →.	– (6).
	D 861-21	2		Ressort rappel bouton.
			Int.	Poignée de porte :
	DM 861-24 D	1	G.	–
	DM 861-24 E	1	D.	–
			Int. 9/70 →.	Poignée de tirage :
	HY 844-186 A	1	G.	–
	HY 844-185 A	1	D.	–
	D 861-62	2		Axe de doigt de condamnation.
	D 861-63	2		Ressort rappel doigt.
	D 861-70	2		Biellette commande serrure.
	D 861-74	4	23 × 42.	Rondelle caoutchouc.
				Gâche de porte :
	D 861-79 B	1	G.	–
	D 861-79 C	1	D.	–
	D 861-84	2	AR - 7,5 × 17 × 1.	Rondelle fibre d'appui.
	D 861-101	2	45 × 75.	Écrou de blocage de vis de réglage de bouton poussoir.
	DS 861-102 A	1		Verrou de barillet.

I	NUMÉROS	K		
	D 861-116	2		Plaquette de gâche.
	DM 861-117	2		Doigt de condamnation.
	D 861-118	2	AR - 10,5 × 26 × 1.	Rondelle fibre d'appui.
	DS 861-119 A	2		Vis fixation poignée intérieure.
	DS 861-120	2	6,4 × 20.	Rondelle de fixation poignée.
	DS 861-121 A	2		Embase serrage poignée.
	DS 861-132	2		Coupelle maintien bouton.
	D 861-148	2		Gaine insonorisation biellette.
	D 861-149	4		Plaquette insonorisation.
	D 861-158	2		Cale réglage de gâche.
	HY 551-103 A	1	→ 9/70.	Rétroviseur :
	HY 551-104 A	1	G 9/70 →.	–
	HY 551-105 A	1	D 9/70 →.	–
				Porte de cabine :
	HY 841-3 A	1	G → 9/70 R.p. HY 841-214 A.	–
	HY 841-6 A	1	D → 9/70 R.p. HY 841-215 A d.e.o. 1-HY 551-105 A + 1-HY 844-185 A + 2-ZC 9622 556 Z + 3-ZD 9470 800 U.	–
	HY 841-214 A	1	G.	–
	HY 841-215 A	1	D.	–
				Tirant de porte :
	HY 841-50	1	G.	–
	HY 841-50 A	1	D.	–
	HY 841-60	2	50 × 65 × 37 × 1,5.	Cale de réglage.
			Sup.	Charnière femelle de porte :
	HY 841-65	1	G.	–
	HY 841-65 A	1	D.	–

Portes de cabine - Serrures - Poignées (Benelux 7/68 → (CH) 12/70 →) *(Suite)*

I	NUMÉROS	K			I	NUMÉROS	K		
			Inf.	Charnière femelle de porte :		HY 861-23	2		Arrêtoir fixation poignée extérieure.
	HY 841-90	1		–					Gousset supérieur de gâche :
	HY 841-90 A	1		–		HY 861-60	1	G.	–
	HY 841-66	2	12 × 25 × 4.	Butée caoutchouc tirant.		HY 861-60 A	1	D.	–
				Profilé étanchéité de porte :		HY 861-100	2		Vis réglage bouton poussoir.
	HY 841-68 A	1	D.	–					Accoudoir :
	HY 841-68 B	1	G.	–		HY 941-1	1	G.	–
	HY 841-71	2	13 × 30 × 3.	Butée de tirant.		HY 941-1 A	1	D.	–
				Charnière mâle de porte :					Serrure :
	HY 841-92	2	Sup.	–		N 861-7	1	G.	–
			Inf.			N 861-8	1	D.	–
	HY 841-99 C	1	G.	–		P ℓ 532-81 A	4	7,5 × 18 × 13,5.	Entretoise fixation charnière.
	HY 841-99 D	1	D.	–					
	HY 841-108	4		Axe de charnière.					Vis de fixation de :
				Renfort fixation tirant :		ZD 9225 730 U	4	TF 5 × 16.	– guide blocage glaces.
	HY 841-82	1	G.	–		ZD 9251 630 U		TFB 5 × 16	
	HY 841-82 A	1	D.	–			4		– des poignées extérieures.
	HY 841-91	8		Semelle de charnière.			4		– des boutons de glace.
				Support tirant de porte :		ZD 9231 630 U	6	TF 6 × 20.	– des serrures.
	HY 841-93	1	G.	–		ZD 9250 230 Z	4	TR 5 × 12.	– carter de protection.
	HY 841-93 A	1	D.	–		ZC 9089 303 U	4	TFB 7 × 12.	– des gâches.
						ZC 9622 556 Z	4	CB M 8-30.	– rétroviseur.
			Sup. - 50 × 30 × 43.	Garniture étanchéité porte :		ZD 9470 800 U	6	TFB M 5 × 16.	– poignée tirage.
	HY 841-114	1	G.	–		ZD 9524 500 U	1	H 10 × 150 → 9/70.	Écrou.
	HY 841-115	1	D.	–		ZC 9062 306 U	12	23 × 2.	Clou « Parker ».
				Patte fixation garniture sup. :		ZC 9132 690 U	2		Cuvette de ressort de poignées.
	HY 841-116	1	G.	–		ZC 9132 691 U	2		Ressort entrée porte.
	HY 841-117	1	D.	–					

Portes de cabine - Serrures - Poignées (Benelux 7/68 → (CH) 12/70 →) *(Suite)*

I	NUMÉROS	K		
	ZC 9132 741 U	2	15,2 × 21 × 2,4.	Rondelle entrée de poignée.
	ZC 9210 018 U	2		Ressort de pêne.
	ZC 9215 009 U	2		Entrée poignées portes.
	ZC 9215 054 U	1		Jonc d'arrêt de barillet.
	ZC 9805 008 U	2	Int. - ⌀ 27.	Embase des poignées.
	ZC 9805 009 U	2	⌀ 24.	Ressort d'embase.

I	NUMÉROS	K		
			Visserie pour Benelux	
	ZD 9029 530 U	4	TH 5 × 16.	Fixation tirant.
	ZD 9048 000 U	2	TH 7 × 14.	Fixation poignées.
	ZD 9254 700 U	6	TFB 5 × 12.	Fixation serrure.
	ZD 9275 600 U	4	TR 3 × 10.	Fixation garniture.

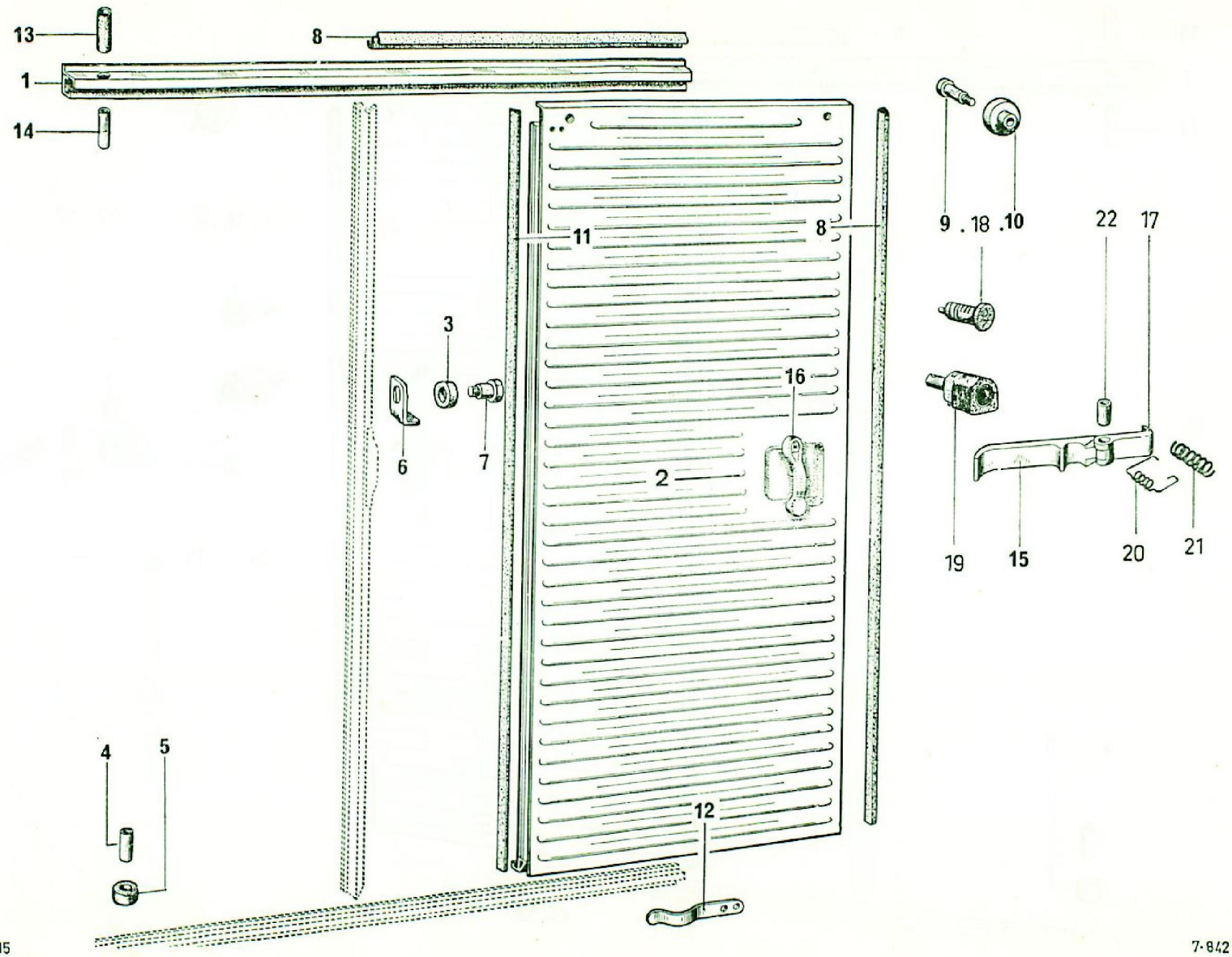
13
8
1
14
11
8
9 . 18 .10
22
17
3
16
6
7
2
19
15
20
21
4
5
12

Porte coulissante - HG - HL

I	NUMÉROS	K		
1				Rail de porte :
	H 842-01	1	D.	–
	HY 842-01	1	G.	–
2				Porte latérale coulissante :
	HY 842-06 B	1	G → 9/66 R.p. HY 842-06 D.	–
	HY 842-06 C	1	D → 9/66 R.p. HY 842-06 E.	–
	HY 842-06 D	1	G 9/66 →.	–
	HY 842-06 E	1	D 9/66 →.	–
3	H 842-52	2		Rondelle caoutchouc.
4	H 842-55	1	8,2 × 10,2 × 56.	Tube entretoise de butée porte.
5	H 842-56	1	10,5 × 24 × 30.	Butée de porte.
6				Doigt de maintien de porte :
	H 842-57	1	D.	–
	HY 842-57	1	G.	–
7	H 842-59	2		Axe du doigt de maintien.
8				Caoutchouc d'entrée de porte :
	H 842-62	2	L 1730.	– vertical.
	H 842-63	2	Sup. - L 695 → 10/68 R.p. HY 842-63.	–
	HY 842-63	1	10/68 →.	–
9	H 842-71 A			Axe des galets de porte.
10				Galet de porte :
	H 842-72	4	→ 1/70.	–
	HY 842-272 A	4	1/70 →.	–

I	NUMÉROS	K		
11	H 842-76	2	L 1620.	Profilé caoutchouc étanchéité.
12	H 842-80	6		Ressort maintien de porte.
13	H 842-91	2	Sup. - ⌀ 10 - L 58.	Tube caoutchouc d'arrêt.
14	H 842-96	2	Sup.	Tube entretoise d'arrêt.
				Poignée de porte :
15			Int.	
	HY 861-86	2	→ 9/66.	–
	HY 861-86 A	2	9/66 →.	–
16	HY 861-08	2	Ext.	–
17	H 861-2	2		Pêne de serrure.
18				Jeu de barillets :
	HY 861-13 A	1		– (4).
	HY 861-13 B	1		– (5).
19	HY 861-18	1		Bouton poussoir avec barillet.
20	H 861-88	2		Entretoise assemblage poignée pêne.
21			Int. 24 × 28 × 42.	Ressort de poignée :
	HY 861-90	2	→ 9/66.	–
	HY 861-90 A	2	9/66 →.	–
22	H 861-94	2		Ressort du pêne de serrure.
				Vis :
	ZD 9224 200 Z	2	TR 4 × 10.	– fixation poignée intérieure.
	ZD 9225 300 Z	2	TR 5 × 40.	– articulation poignée intérieure.
	ZD 9041 200 U	2	TH 6 × 70.	– fixation entretoise supérieure.
	ZD 9048 200 U	2	TH 7 × 12.	– fixation poignée extérieure.
	ZD 9047 900 U	1	TH 7 × 75.	– fixation butée inférieure.
	ZD 9028 800 U	1	TH 5 × 40.	– fixation poignée et pêne.

Porte coulissante HG - HL *(Suite)*

I	NUMÉROS	K			I	NUMÉROS	K		
				Écrous :					Rondelle :
	ZD 9232 300 U	2	H 5 × 75.	– fixation poignée et pêne.		ZC 9001 015 U	2	10,5 × 20 × 1,5.	– fixation du doigt.
						ZC 9232 932 U	2		– œillet étanchéité.
	ZD 9524 000 W	2	H 6 × 100.	– fixation entretoise arrêt sup.		ZC 9233 400 U	2		Butée caoutchouc anti-bruit.
						ZD 9260 600 U	2	⌀ 10,5.	Arrêtoir de fixation du doigt.
	ZD 9522 100 U	4	H 7 × 100.	– fixation axe galet.		ZD 9242 200 U	2	2 × 20.	Goupille fixation poussoir.

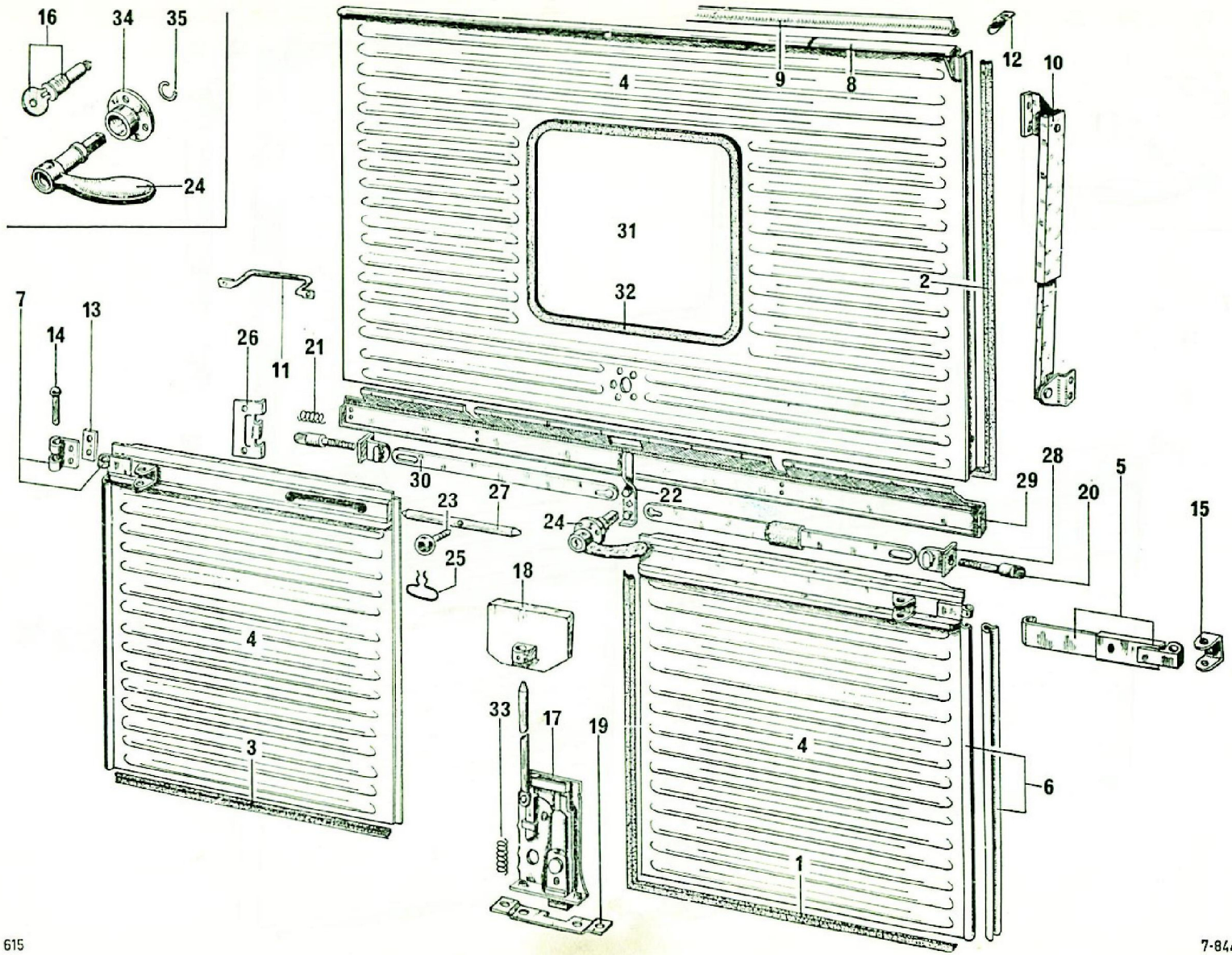
16
34
35
24
4
9
8
12
10
31
32
2
7
13
14
26
11
21
30
23
27
22
29
28
20
5
15
24
25
18
4
3
33
17
19
4
6
1

Porte sur panneau AR - HG - HL

I	NUMÉROS	K		
				Caoutchouc étanchéité :
1	H 824-84	1	Inf. D - 680 × 635.	– de porte.
2	H 824-85	1	Sup.	– de porte.
3	H 824-91	1	Inf. G - L 630.	– de porte.
4				Porte :
	H 844-02 A		Inf. D.	–
	H 844-03 A	1	Inf. G → 7/71 R.p. HY 844-211 A - d.e.o.1-HY 863-205 A.	–
	HY 844-211 A	1	Inf. G 7/71 →.	–
	HY 844-09	1	Sup.	–
5			Inf.	Branche des tirants de portes :
	H 844-9	2		– femelle.
	H 844-100	2	L 180 - TT.	– mâle.
6			Inf.	Charnière des portes :
	H 844-60	2		– femelle.
	H 844-96	2	L 651.	– mâle.
7			Inf.	Demi-charnière des portes :
	H 844-63	2		– mâle.
	H 844-101	2		– femelle.
8	H 844-85	1	Sup.	Charnière soudée sur porte.
9	H 844-98	1		Charnière fixation porte sur panneau.
10			Sup.	Béquille maintien de porte :
	H 844-71	1	→ 12/64.	–
	HY 844-71	1	12/64 →.	–
11	H 844-72	1	Inf. - sup.	Poignée de tirage de porte.
12	1 H 5 421 253 N *H 844-93*	1		Butée mobile de charnière.
13	H 844-102	2		Contreplaque fixation demi-charnière.
14	H 844-103	6		Axe des charnières et tirants.
15				Chape d'arrêt de porte :
	H 844-105	1	G.	–
	H 844-105 A	1	D.	–
16				Jeu de barillets :
	HY 861-13 A	1		– (4).
	HY 861-13 B	1		– (5).
	H 863-35	1	Sup.	Barillet de porte.
17	H 861-14	1	Inf. D.	Serrure de porte.
18	H 861-17	1	Inf. D.	Poignée commande serrure.
19	H 861-58	1	Inf. D.	Plaquette fixation serrure porte.
20	H 863-2	2		Pêne de loquet.
21	H 863-3	2		Ressort de loquet.
22	H 863-4	1		Poignée de commande pênes.
23	H 863-5	1	→ 7/71.	Boule avec tige fermeture :
	HY 863-205 A	1	7/71 →.	–
24	H 863-8	1	Ext. - sup.	Poignée de porte.
25	H 863-63	1		Ressort blocage.
26	H 863-65	2		Gâche de porte.
27	H 863-76	1	Inf. G.	Jambe fermeture de porte.
28	H 863-77	2		Tirette avec axe des pênes.
29	HY 863-84	1		Tôle de protection.
30	H 863-89	2		Biellette commande pênes.
31	HY 961-7 A	1	AR - 467 × 467.	Glace lunette.

Porte sur panneau AR - HG - HL *(Suite)*

I	NUMÉROS	K		
32	HY 961-130	1		Encadrement caoutchouc.
	HY 961-84	1		Clé sertissage caoutchouc.
33	ZC 9210 018 U	1		Ressort rappel pêne.
34	ZC 9224 192 U	1	Sup.	Embase poignée porte.
35	ZC 9224 199 U	1		Jonc d'arrêt de poignée.
			Pièces spéciales Benelux	
			L 180.	Branche mâle des tirants portes :
	H 844-100	2	→ 11/69.	–
	HP 844-100	2	11/69 →.	–
				Vis de fixation :
	ZD 9210 230 U	3	TFB 4 × 18 - sup. AR.	– poignée porte.
	ZD 9250 230 Z		TR 5 × 12.	
		1		– de butée mobile charnière.
		2		– plaquette serrure.

I	NUMÉROS	K		
	ZD 9231 400 U		TF 6 × 10.	Vis de fixation :
		1	Inf. D.	– de serrure de porte.
		2	Inf.	– de plaquette.
	ZD 9250 700 Z		TFB 5 × 10.	
		4		– des demi-charnières.
		4	Sup.	– des gâches de portes.
	ZD 9048 100 U	4	TH 7 × 10.	– des chapes d'arrêt.
	ZD 9254 830 U		TR 5 × 16.	
		4	Sup.	– de béquille maintien porte.
		1		– de poignée commande serrure.
	ZD 9258 100 U	9	3,5 × 10.	Vis « Parker » tôle.
	ZD 9028 300 U	2	TH 5 × 14.	Ressort blocage.
				Écrou de :
	ZD 9232 300 U		5 × 75.	
		1		– butée mobile.
		2		– ressort blocage.
	ZD 9524 100 U	2	H 7 × 100.	– du pêne.
	ZC 9233 400 U			Butée anti-bruit de :
		2	Inf. D.	– poignée de porte.
		1	Inf. D.	– bas de porte.
		1	Inf. G.	– bas de porte.

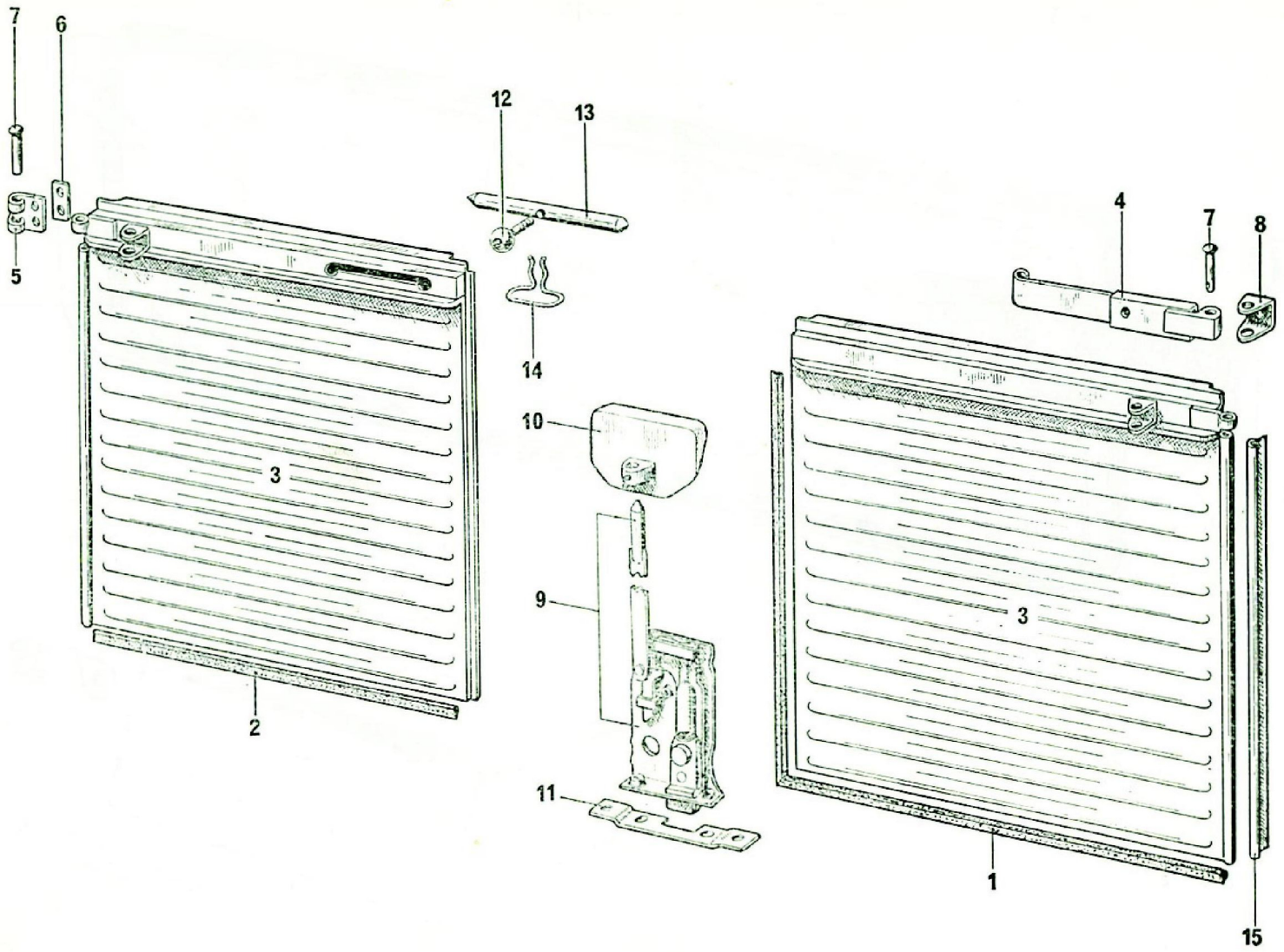
7
6
12
13
4
7
8
5
14
10
3
9
3
2
11
1
15

Portes AR - HGP

I	NUMÉROS	K		
				Caoutchouc étanchéité :
1	H 824-84	1	680 × 635 - inf. D.	– de porte.
2	H 824-91	1	L 630 - inf. G.	– de porte.
3			AR.	Porte :
	HP 844-02 A		D.	–
	HP 844-03 A		G → 11/69 R.p. HYP 844-211 A. + d.e.o. 1-HY 863-205 A.	–
	HYP 844-903 A		G 11/69 → 7/71.	–
	HYP 844-211 A		G 7/71 →.	–
4			Inf.	Branches des tirants de porte :
	H 844-9	2		–
	H 844-100	1	AR D - L 180.	–
	HP 844-100	1	AR G - L 218.	–
		1	AR D.	–
5	H 844-101	2	AR.	Demi-charnière de portes.
6	H 844-102	2		Contreplaque pour fixation demi-charnières.
7	H 844-103	6		Axe charnières et tirants.
				Chape d'arrêt de porte :
	H 844-105	1	G.	–
	H 844-105 A	1	D.	–

I	NUMÉROS	K		
9	HP 861-14	1	AR.	Serrure de porte.
10	H 861-17	1		Poignée commande serrure.
11	H 861-58	1	AR D.	Plaquette fixation serrure porte.
12	H 863-5	1	→ 7/71.	Boule avec tige.
13	H 863-76	1	AR G → 7/71.	Jambe fermeture de porte :
	HY 863-205 A	1	AR G 7/71 →.	–
14	H 863-63	1		Ressort blocage.
15	HP 844-96	2	AR - L 505.	Charnière mâle porte.
				Vis de fixation de :
	ZD 9250 230 Z	2	TR 5 × 12.	– plaquette serrure.
	ZD 9254 800 U	1	TR 5 × 16.	– poignée de commande serrure.
	ZD 9250 700 Z		TFB 5 × 10.	– demi-charnières.
	ZD 9231 400 U		TF 6 × 10.	
		1		– serrure de porte.
		2		– plaquette de serrure.
	ZD 9048 100 U	4	TH 7 × 10.	– chapes de portes.
	ZD 9028 300 U	2	TH 5 × 14.	– ressort de blocage.
	ZC 9210 018 U	1	11 × 56.	Ressort de rappel de pêne.
	ZD 9232 300 U	2	H 5 × 75.	Écrou de fixation ressort blocage.
	ZC 9233 400 U	4		Butée anti-bruit.

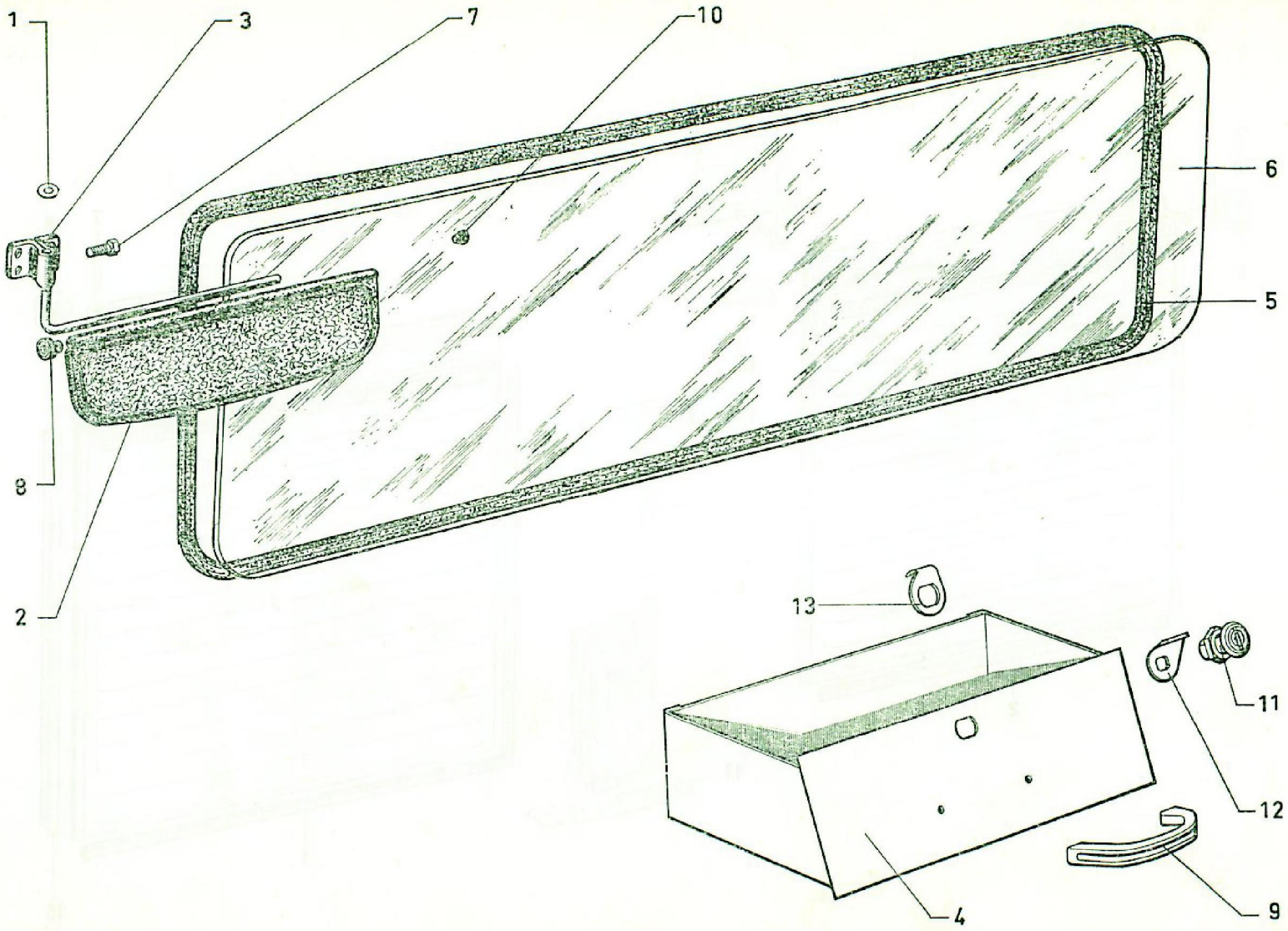
1
3
7
10
6
5
8
2
13
11
12
4
9

Pare-brise - Accessoires sur planche de bord

I	NUMÉROS	K		
1	A 554-92	1		Jonc d'arrêt de pare-soleil.
2				Écran de pare-soleil :
	H 554-1 A	1	→ 12/66	–
			R.p. N 554-1 - d.e.o. HY 554-2.	
	N 554-1	1	L 476 12/66 →.	–
3				Support et axe pare-soleil :
	H 554-2 B	1	→ 12/66.	–
	HY 554-2	1	12/66 →.	–
4				Tiroir caisse :
	HY 651-1 A	1	→ 9/70.	–
	HY 651-202 A	1	9/70 →.	–
5	HY 961-83	1		Scellement glace pare-brise.
6	HY 961-86 A	1	TT - 1354 × 400 × 5.	Glace de pare-brise.

I	NUMÉROS	K		
7	H 426-94	1	TH 5 × 75.	Vis serrage pare-soleil.
8	N 554-76	1	12/66 →.	Vis réglage pare-soleil.
9				Poignée tirage tiroir caisse :
	ZC 9810 130 U	1	→ 9/70.	–
	HY 651-203 A	1	9/70 →.	–
10	ZC 9295 502 U	1		Bouchon maintien pare-soleil.
11	HY 861-239 A	1	9/70 →.	Serrure de tiroir.
12	HY 861-302 A	1	9/70 →.	Pêne de serrure.
13	HY 861-390 A	1	9/70 →.	Ressort maintien tiroir.
				Vis :
	ZD 9224 300 Z	4	TR 4 × 12 9/66 →.	– support pare-soleil.
	ZC 9613 862 W	2	M 5 × 10 9/70 →.	– de poignée de tiroir.
5+6	HY 961-02	1		Ensemble glace de pare-brise.

Rideau de panneau de côté - HG - HL

I	NUMÉROS	K		
	H 962-95			Butée de fixation de boule fermoir.
	H 962-96		D - L 1720.	Rideau en toile confectionnée :
	H 962-97		G - L 2489.	–
	HY 962-97		G - L 1720.	–
	ZC 9062 419 U			Boule fermoir de rideau.
	ZC 9062 400 U			Calotte fermoir de rideau.
	ZD 9231 900 U		H 5 × 75.	Écrou de fixation rideaux :
	ZD 9232 300 U		H 5 × 75.	–
	ZD 9323 000 U		3,5.	Rondelle cuvette.
	ZD 9251 030 W		TFB 5 × 20.	Vis fixation de rideaux.
	ZD 9251 600 U		TFB 5 × 16 - N.F.P.	Vis fixation de rideaux.

GROUPE 8

SOUS-GROUPES	DÉSIGNATION DES CHAPITRES
8-622	Accessoires de roues - Outillage
8-932	Sièges AV →6/71
8-932/1	Sièges AV 6/71 →
8-932/2	Sièges AV - Armatures - Confort amélioré 10/68 →
8-932/3	Sièges AV - Garnissage - Confort amélioré 10/68 →
8-981	Tapis
8-982	Insonorisation de tablier et plancher
8-988	Insonorisation de pavillon

Accessoires de roues - Outillage

I	NUMÉROS	K			I	NUMÉROS	K		
				Accessoires de roues		H 622-81			Attache de vilebrequin.
	H 854-3	4		Enjoliveur.			1		Crie élévateur :
	H 854-98	4	TH 7 × 16.	Vis.		HY 623-0		→ 4/70.	–
	ZC 9292 281 U	4		Butée caoutchouc.		HY 623-903 A		4/70 →.	–
				Outillage		ZC 9621 951 U	1	12 × 14.	Clé : – à œil.
		1		Vilebrequin de roue :		ZC 9650 133 U	1	L 75.	– de bougies.
	H 622-3		→ 4/70.	–		ZC 9650 139 U	1	21.	– fermée 12 pans.
	HG 622-213 A		4/70 →.	–		ZC 9650 147 U	1	8 × 10.	– plate.
						ZC 9650 137 U	1		Tournevis.
	5.435892	1	Gato						

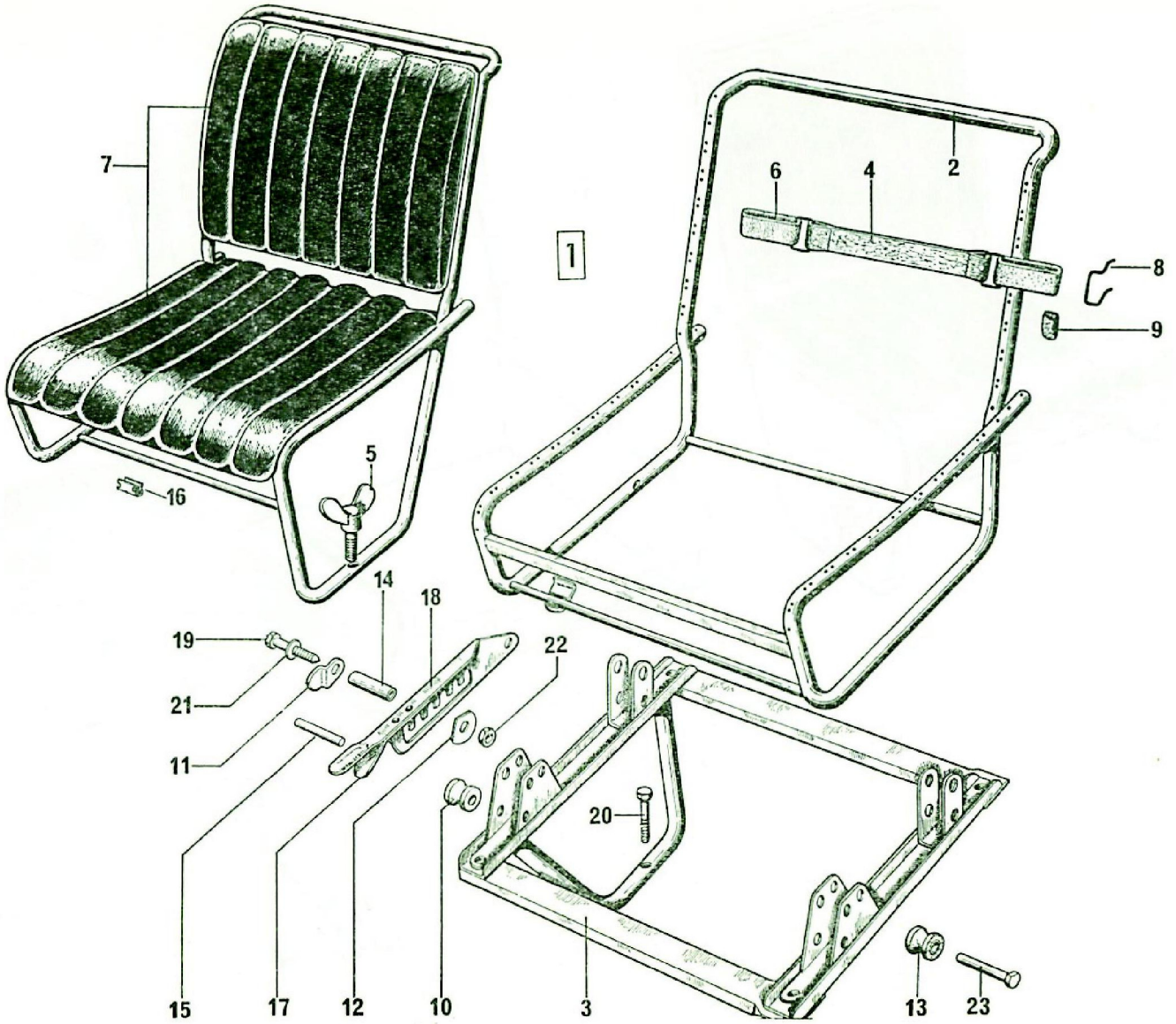
7
16
5
1
6
4
2
8
9
14
18
19
21
11
22
20
15
17
12
10
3
13
23

Sièges AV → 6/71

I	NUMÉROS	K		
1			→ 2/71.	Siège garni simili Havane :
	HY 912-1	1	G - R.p. 5 412 392 Y.	–
	HY 912-2 G	1	D - R.p. 5 412 393 J.	–
2				Armature nue :
	HY 912-92	1	G.	–
	HY 912-77	1	D.	–
3	H 912-79	1	G.	Soubassement.
4				Lanière sans crochets :
	H 912-5	18	L 249.	– de dossier.
	H 912-6	18	L 217.	– de coussin.
	H 912-9	8	L 217.	– de coussin (renforcée).
5	H 912-52	2		Vis à oreilles.
6				Anneau élastique :
	H 912-73	88		– de dossier.
	H 912-74	88		– de coussin.
7				Garniture confectionnée Havane :
	HY 912-87	2	R.p. 5 412 395 F - d.e.o. 1-5 412 958 V - 20-5 420 459 H.	– de dossier.
	HY 912-88	2	R.p. 5 412 394 V - d.e.o. 1-5 413 957 J - 40-5 420 459 H.	– de coussin.
8	H 912-90	88		Crochet de lanière.

I	NUMÉROS	K		
9	1 H 5 413 336 J X *912-108*	176		Protecteur d'anneau.
10	ZC 9224 415 U	4		Galet inférieur.
11	ZC 9232 793 U	2		Arrêtoir d'axe.
12	ZC 9232 888 U	1		Rondelle de poignée.
13	ZC 9233 163 U	2		Galet supérieur.
14	ZC 9298 748 U	4	9 × 28.	Entretoise.
15	ZC 9612 001 U	4	6 × 36.	Axe de galet inférieur.
16	ZC 9619 764 U	16		Agrafe de garniture.
17	ZC 9802 483 U	1		Ressort de poignée.
18	ZC 9802 487 U	1		Poignée de commande.
19	ZD 9369 500 U	4	TH 6 × 50.	Vis d'entretoise.
20				Vis de soubassement :
	ZD 9371 900 U	4	TH 7 × 20.	–
	ZD 9372 200 W	1	TH 7 × 40.	–
21	ZD 9277 100 U	4	6,25.	Rondelle d'entretoise.
22	ZD 9526 000 U	4	H 6 × 100.	Écrou d'entretoise.
23	HY 841-122	2	6 × 32.	Axe de galet supérieur.

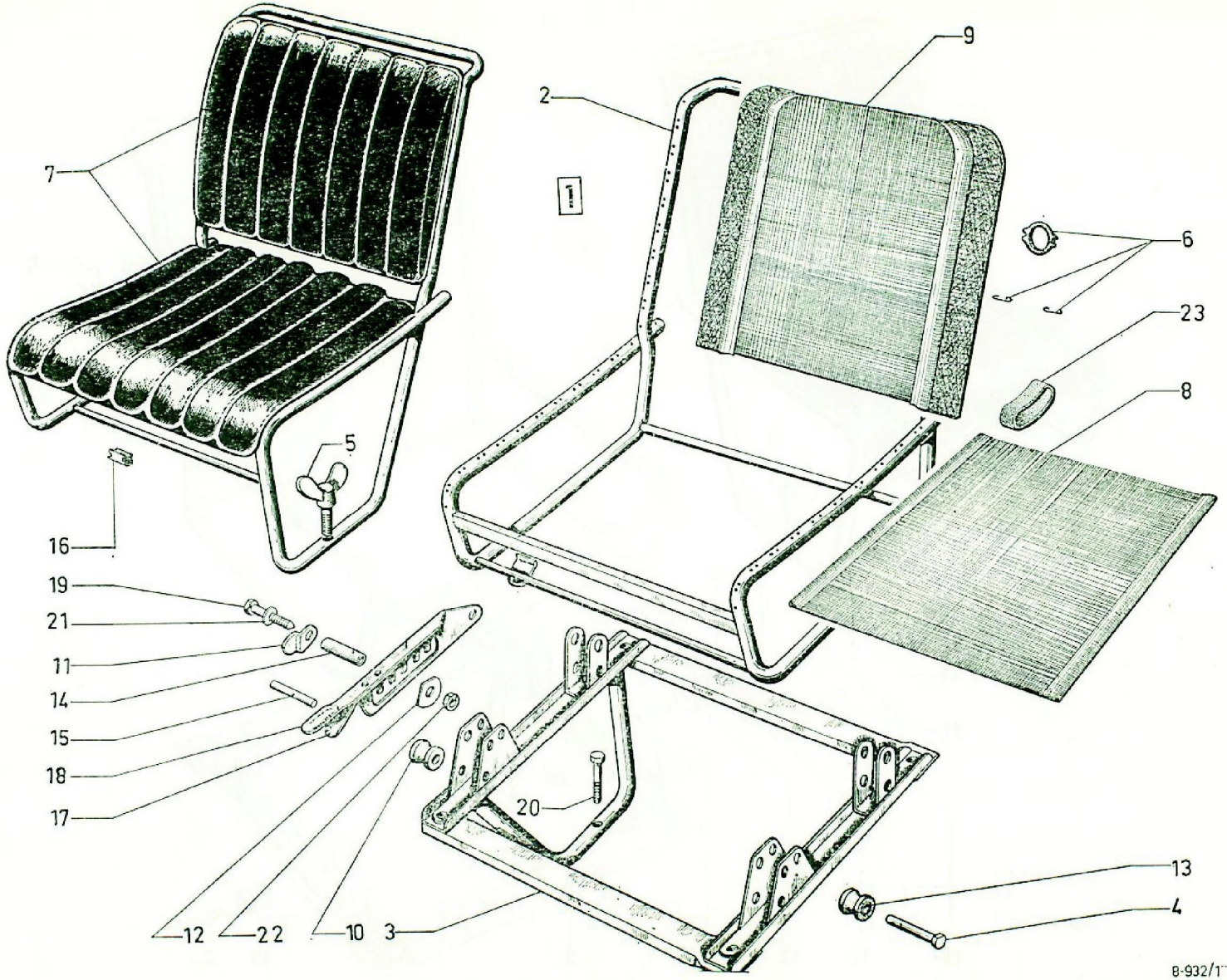
9
2
7
1
6
23
8
5
16
19
21
11
14
15
18
17
20
13
4
12
22
10
3

Sièges AV 6/71 →

I	NUMÉROS	K			I	NUMÉROS	K		
1				Siège garni simili Havane :	11	ZC 9232 793 U	2		Arrêtoir d'axe.
	6 H 5 412 392 Y	1	G.	–					
	6 H 5 412 393 J	1	D.	–	12	ZC 9232 888 U	1		Rondelle de poignée.
2				Armature nue :	13	ZC 9233 163 U	2		Galet supérieur.
	HY 912-92	1	G.	–					
	HY 912-77	1	D.	–	14	ZC 9298 748 U	4	9 × 28.	Entretoise.
3	H 912-79	1	G.	Soubassement.	15	ZC 9612 001 U	4	6 × 36.	Axe de galet inférieur.
4	HY 841-122	2	6 × 32.	Axe de galet supérieur.	16	ZC 9619 764 U	16		Agrafe de garniture.
5	H 912-52	2		Vis à oreilles.	17	ZC 9802 483 U	1		Ressort de poignée.
6	1 F 5 420 459 H *AM 922-105*	?		Anneau élastique avec crochets.	1	ZC 9802 487 U	1		Poignée de commande.
7				Garniture confectionnée Havane :	19	ZD 9369 500 U	4	TH 6 × 50.	Vis d'entretoise.
	3 H 5 412 394 V	2		– de coussin.	20				Vis de soubassement :
	3 H 5 412 395 F	2		– de dossier.		ZD 9371 900 U	4	TH 7 × 20.	–
8				Sommier :		ZD 9372 200 W	1	TH 7 × 40.	–
	2 H 5 413 957 J	2		– de coussin.	21	ZD 9277 100 U	4	6,25.	Rondelle d'entretoise.
9	2 H 5 413 958 V	2		– de dossier.	22	ZD 9526 000 U	4	H 6 × 100.	Écrou d'entretoise.
10	ZC 9224 415 U	4		Galet inférieur.	23	1 A 5 413 322 G	4		Tendeur AR.

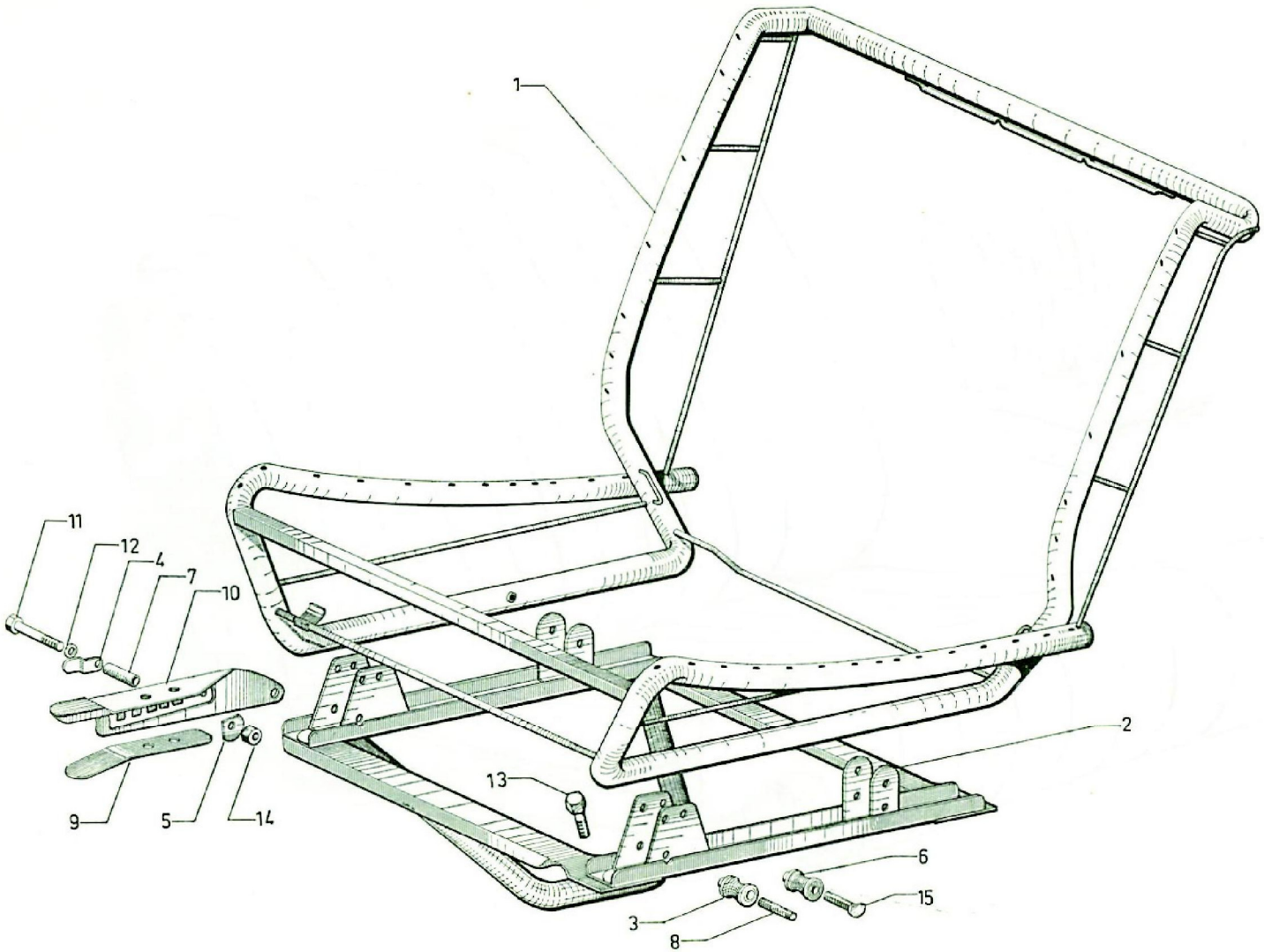

615

Sièges AV - Armatures 10/68 →

I	NUMÉROS	K		
			Option confort amélioré	
1		1		Armature nue :
	HY 912-92 A		G.	–
	HY 912-77 A		D.	– avec béquille.
2	H 912-79	1	G.	Soubassement.
3	ZC 9224 415 U	4		Galet int.
4	ZC 9232 793 U	2		Arrêtoir d'axe.
5	ZC 9232. 888 U	1		Rondelle de poignée.
6	ZC 9233 163 U	2		Galet supérieur.
7	ZC 9298 748 U	4	9 × 28.	Entretoise.
8	ZC 9612 001 U	4	6 × 36.	Axe de galet inf.
9	ZC 9802 483 U	1		Ressort de poignée.
10	ZC 9802 487 U	1		Poignée de commande.
11	ZC 9639 500 U	4	TH 6 × 50.	Vis d'entretoise.
12	ZD 9278 200 U		6,25 × 20.	Rondelle d'entretoise.
13				Vis :
	ZD 9371 900 U	4	G - TH 7 × 20.	– de soubassement.
	ZD 9372 200 W	1	D - TH 7 × 40.	– de siège.
14	ZD 9526 000 U	4	H 6 × 100.	Écrou d'entretoise.
15	HY 841-122	2	6 × 32.	Axe de galet sup.

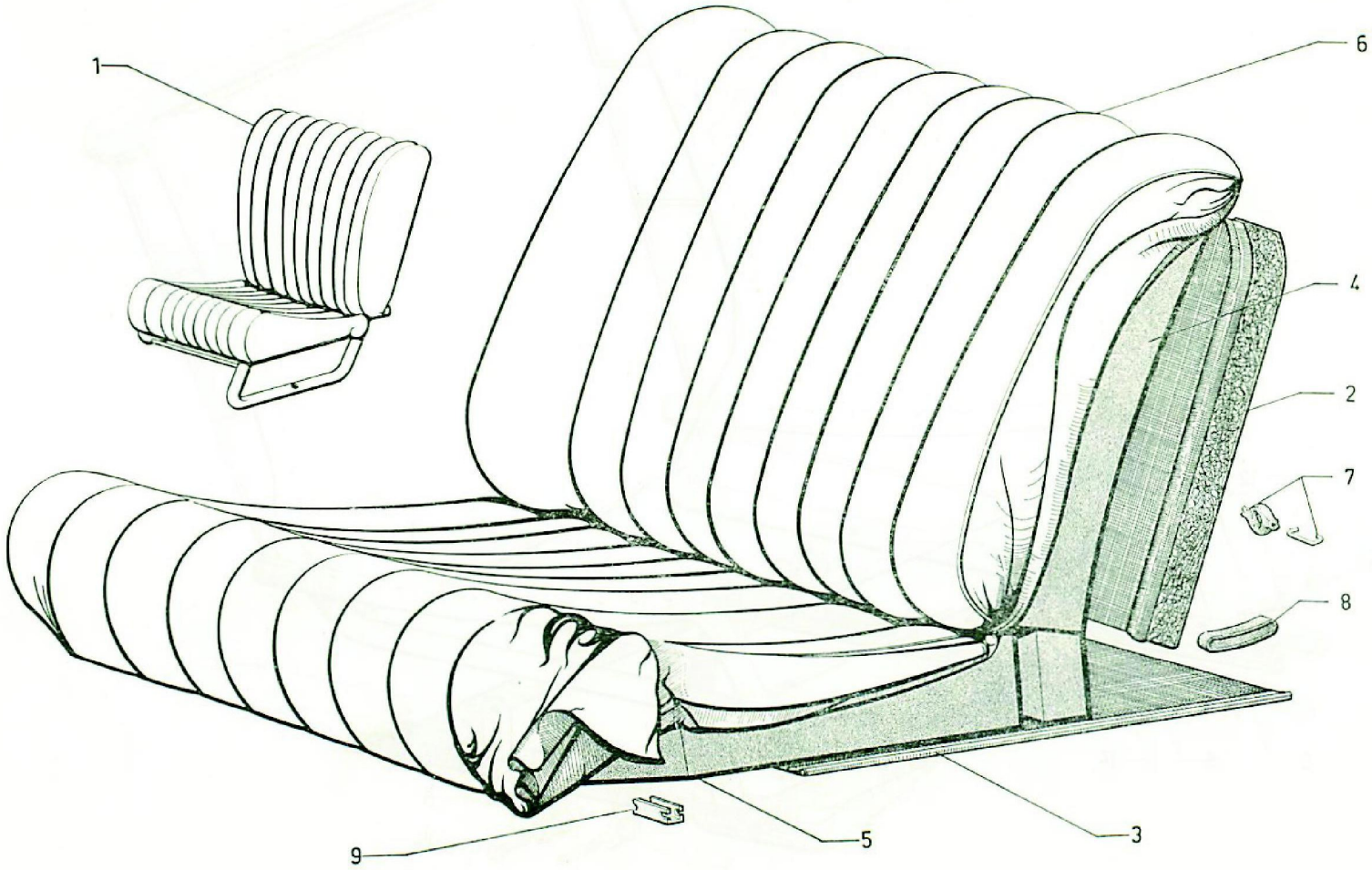
1
6
4
2
7
8
9
5
3

Sièges AV - Garnissage 10/68 →

I	NUMÉROS	K		
			Option confort amélioré	
1		1		Siège garni :
			→ 9/70.	– simili gris.
	HY 912-1 A		G.	–
	HY 912-2 A		D.	–
			9/70 →.	– simili marron.
	6 H 5 409 923 L		G.	–
	6 H 5 409 924 X		D.	–
2	HY 912-11	2		Sommier de dossier.
3	HY 912-12	2		Sommier de coussin.
4	HY 912-66	2		Matelassure de dossier.
5	HY 912-61	2		Matelassure de coussin.
6				Garniture confectionnée :
	HY 912-19	2	→ 9/70.	– simili gris.
	3 H 5 405 571 G	2	9/70 →.	– simili marron.
7	1 F 5 420 459 H *AM 922-105*	?		Anneau avec crochets.
8	1 A 5 413 322 G *AM 922-132*	4		Tendeur AR.
9	ZC 9802 483 U	1		Ressort de poignée.

Tapis

I	NUMÉROS	K			I	NUMÉROS	K		
				Tapis de cabine :			1		– côté gauche.
	H 981-98	1		– côté droit.		HY 981-99		→ 9/67.	–
						HY 9819-9 A		9/67 →.	–

Insonorisation - Tablier - Plancher

I	NUMÉROS	K		
	HG 982-59	1		Doublure ext. de capot moteur.
				Garniture :
	HG 982-64	1		– int. de capot moteur.
	HG 982-83 A	1		– sous plancher milieu.
	HG 982-84	1	D.	– sous plancher AV.
	HG 982-87	1	G.	– sous plancher AV.
	HG 982-88	1	G.	– passage de tube chauffage dans tablier.
	HG 982-88 A	1	D.	– passage de tube chauffage dans tablier.
	HG 985-97 A	1	D.	– tôle de tablier.
	HG 985-99 A	1	G.	– tôle de tablier.
	HG 987-82	1		– passage de tube dégivrage
	HG 987-85	1	G.	– tôle d'auvent.

I	NUMÉROS	K		
				Garniture :
	HG 987-86 A	1	Partie centrale.	– tôle d'auvent.
	HG 987-87	1	D.	– tôle d'auvent.
	HG 987-89	1	G.	– tôle latérale d'auvent.
	HG 987-89 A	1	D.	– tôle latérale d'auvent.
	HG 987-91 A	1		– de tablette.
	HG 852-108	17	8 × 13.	Entretoise de garniture de capot.
				Rondelle :
	H 852-109	17	6,5 × 20 × 1.	– de garniture capot.
	H 981-122	1	10 × 70 × 1.	– caoutchouc (fentée).
	H 981-123	2	16 × 70 × 1.	– caoutchouc (fentée).
	ZC 9624 003 U	17	6 × 13.	– élastique de garniture capot.
	ZC 9624 004 U	34	6 × 21.	– élastique de garniture capot.
	ZD 9174 300 U	17	⌀ 6 - L sous tête 24.	Rivet TB garniture capot.

Insonorisation de pavillon

I	NUMÉROS	K		
			→ 6/71	
				Garniture :
	HG 988-2	1		– confectionnée.
	HG 988-75	1		– int. (ouate grise).
				Arceau :
	HG 811-58	1	Entr. 1613.	– AR.
	HG 811-59	1	Entr. 1508.	– milieu.
	HG 811-60	1	Entr. 1405.	– AV.
	HG 988-82	1		– de tension sur poutre centrale.
	HG 988-83	1		Baguette de finition assemblée.
				Embout de finition :
	HG 811-53	1	G.	–
	HG 811-53 A		D.	–
	HG 988-81	2	Contreplaqué.	Plaquette de tension sur poutre centrale.
	HG 811-54	6		Pontet de maintien des arceaux.
				Profilé :
	HG 811-56	1	L 732.	– de maintien des arceaux.
	HG 811-61 A	1	L 716.	– d'accrochage D.
	HG 811-62	1	L 1387.	– AV d'accrochage.
	HG 988-74	2	Caoutchouc.	– de traverse sup. d'entrée de porte.

I	NUMÉROS	K		
	ZD 9226 200 Z	10	4,25 × 10.	Rondelle plate de profilé.
	ZD 9232 000 W	6	H 5 × 75.	Écrou de pontet.
	ZD 9249 900 Z	2	TFB 3,5 × 9,5.	Vis d'embout.
	ZD 9250 230 Z	6	TR 5 × 12.	Vis de pontet.
	ZD 9261 200 U	7	TFB 3,5 × 20.	Vis d'arceau sur poutre centrale.
	ZD 9274 600 Z	19	TR 4,85 × 16.	Vis de profilé d'accrochage.
	ZC 9615 712 U	19		Écrou.
			6/71 →	
	3 H 5 401 452 K	1	→ 3/72.	Arceau AR.
	3 H 5 421 152 R	1	3/72 →.	Arceau AR (peint).
	3 H 5 401 455 T	1		Bandeau AV de finition.
	3 H 5 401 457 P	1		Garniture moulée.
			→ 3/72.	Pontet AV :
	1 H 5 401 634 N	1	G.	–
	1 H 5 401 635 Z	1	D.	–
			3/72 →.	
	1 H 5 421 151 E	2		– (peint).
	3 H 5 403 192 Y	1		Jonc de finition.

INDEX

NUMÉROTATION A

NUMÉROS	SOUS-GROUPE	REPÈRE	NUMÉROS	SOUS-GROUPE	REPÈRE	NUMÉROS	SOUS-GROUPE	REPÈRE	NUMÉROS	SOUS-GROUPE	REPÈRE
A 174-84	6/175	10	AK 535-1	2-532/1	2	AM 545-03 C	5-541	13	AZ 565-96	5-561	18
AY 175-03 A	6/175	5	AK 535-1 A	2-532/1	2	AM 545-107 A	5-541	14	AZ 575-241 A	5-541	12
AZ 381-2	1-331	15	A 541-4 B	5-541	2	A 554-92	7-961	1	AZ 575-250 A	5-541	8
AM 453-26	4-453/5	11	A 541-74	5-541	3	AZ 561-6 A	5-561	9	AY 652-1	5-522/2	19
A 453-80	3-432	37	AZ 541-208 A	5-541	1	AZ 561-64	5-561	10	AY 652-201 A	5-522/2	19
AZ 512-3	5-512		AZ 541-213 A	5-541	4	AM 561-69	5-561	11	AM 861-19	7-841/1	
AZ 512-4	5-512		AZ 541-240 A	5-541	2	AM 561-77	5-561	12	AM 861-20	7-841/1	
AZ 512-5	5-512		AZ 541-291 A	5-541	6	AM 561-79	5-561	13	A 861-35	7-841	1
AM 521-5	5-521/2	6	AZ 544-011	5-541/1	4	AM 561-83	5-561	14	AM 861-76 F	7-841/1	
AM 522-10	5-522/2	7		5-541/2	3	AM 561-97	5-561	15	AM 861-76 G	7-841/1	
AM 522-44	5-522/2	6	AZU 544-016	5-541/1	9	AM 564-53	5-564	4	AM 961-283 A	7-841	26
AM 523-6 B	5-512		AZ 544-1 C	5-541/1	5	AM 564-72 B	5-564	2	AY 9532-912 L	2-532/1	12
AM 532-03 B	2-532	6		5-541/2	5	AZ 565-49	5-561	16	AY 9532-934 A	2-532/1	7
AM 532-15 A	2-532	11	AK 544-143 A	5-541/1	9	AM 565-79	5-561	19	AY 9532-995 A	2-532/1	14
AM 532-41 A	2-532	16		5-541/2	7	AZ 565-94	5-561	17	AY 9532-995 B	2-532/1	15
AM 532-94 A	2-532	9	AK 544-144 A	5-541/2	8						
A 533-17 B	2-533	14									

NUMÉROTATION D

DS 142-112	4-456	17	DM 453-260	4-453/1	23	DW 522-10	5-522	6	DF 544-89 A	5-541	8
DS 175-14	6/175	6		4-453/2	15		5-522/1	7		5-541/1	2
DS 182-80	6-182	14	DS 454-95	4-454	19		6-642	35	DF 544-89 B	5-541/1	10
D 182-84	6-182	13	DX 511-151 A	5-512		DM 522-12	5-522/2	9	DF 544-89 C	5-541	8
	5-522	3	DX 511-152 A	5-512		DX 522-38	5-522/2	8		5-541/1	2
DW 212-14 C	5-522/1	3		5-522	8	DW 523-6	5-512			5-541	10
	5-522/2	3	D 512-7 A	5-522/1	9	DM 523-99	5-512		DJF 544-144 A	5-541/1	11
D 333-204	6-174	18		5-522/2	10	DW 524-29 A	5-522/1	6		5-541/2	9
D 334-204	6-642			5-521	10	DW 532-10 A	5-521	11	DJF 544-146 A	5-541	11
DX 373-273 A	4-373/2	3	D 521-96	5-521/1	9		5-521/1	10		5-541/2	10
DM 391-66	6-174	16		5-521/2	9	DS 532-40	2-532	12	DJF 544-183 A	5-541	10
D 391-109	4-453/3	22	DX 522-8	5-522/2	5	DX 532-80	2-532	8		5-541/1	11
DS 391-127	5-541	15	DW 522-9	5-522	5		2-532/1	8	D 565-104	6-642	33
DVF 394-46	4-453/3	12		5-522/1	5	DF 544-89	5-541/1	10	DM 571-3 A	5-571	
DM 437-109	6-564	18									

INDEX *(suite)*

NUMÉROS	SOUS-GROUPE	REPÈRE
DX 642-02 A	6-642	7
DS 642-07	6-642	
DS 642-011	6-642	4
DX 642-011 A	6-642	4
DS 642-012	6-642	2
DX 642-012 A	6-642	2
DX 642-016 A	6-642	7
DS 642-19	6-642	3
DS 642-20	6-642	6
DS 642-41	6-642	
DM 642-51 A	6-642	19
DW 642-53	6-642	20
DF 642-79	6-642	27
DF 642-80	6-642	28
DEF 642-85	6-642	25
DM 642-93	6-642	21
DS 642-104	6-642	23
DX 642-114	6-642	
DX 642-212 A	6-642	4
DX 642-223 A	6-642	6
DX 642-224 A	6-642	5
DX 642-225 A	6-642	3
DY 642-228 A	6-642	2
DX 642-230 A	6-642	6
DX 642-231 A	6-642	5
DX 642-269 A	6-642	23
DX 642-903 A	6-642	3
DM 643-137	6-642	16
DM 643-145	6-642	15
DS 644-70	6-642	34
DS 861-21	7-841/1	
DM 861-24 D	7-841/1	
DM 861-24 E	7-841/1	
DS 861-43	5-522	4
	5-522/1	4
	5-522/2	4
D 861-62	7-841/1	
D 861-63	7-841/1	
D 861-70	7-841/1	
D 861-74	7-841/1	
D 861-79 B	7-841/1	
D 861-79 C	7-841/1	
D 861-84	7-841/1	
D 861-101	7-841/1	
DS 861-102 A	7-841/1	
D 861-116	7-841/1	
DM 861-117	7-841/1	
D 861-118	7-841/1	
DS 861-119 A	7-841/1	
DS 861-120	7-841/1	
DS 861-121 A	7-841/1	
DS 861-132	7-841/1	
D 861-148	7-841/1	
D 861-149	7-841/1	
D 861-158	7-841/1	
DX 9521-233 A	5-521/2	10
DX 9532-981 L	2-532	14
	2-532/1	13
DM 9533-002 L	2-533/1	12
	2-533/2	15
DS 9565-970 L	5-561	20

NUMÉROTATION GX

GX 09 309 01 A	1-333	27
GX 11 148 01 A	2-532/1	18
GX 11 149 01 A	2-532/1	3
GX 11 150 01 A	2-532/1	4
GX 11 151 01 A	2-532/1	6
GX 11 152 01 A	2-532/1	9
GX 11 153 01 A	2-532/1	19
GX 11 154 01 A	2-532/1	10
GX 11 155 01 A	2-532/1	16
GX 11 156 01 A	2-532/1	17
GX 11 157 01 A	2-532/1	11
GX 11 164 02 A	2-532/1	20

NUMÉROTATION H

HG 1-03 A	1-001	
HG 1-03 B	1-001	
HG 1-03 C	1-001	
HG 1-03 F	1-001	
HG 008-055 A	7-008	
HG 008-056 A	7-008	
HG 008-057 A	7-008	
HG 008-058 A	7-008	
HG 008-059 A	7-008	
HG 008-060 A	7-008	
HGP 008-061 A	7-008	
HGP 008-062 A	7-008	
HGP 008-063 A	7-008	
HGP 008-064 A	7-008	
HGP 8-05 F	7-008	
HG 8-05 H	7-008	
HG 8-05 J	7-008	
HY 8-06 B	7-008	
HG 8-06	7-008	
HG 8-07 E	7-008	

INDEX *(suite)*

NUMÉROS	SOUS-GROUPE	REPÈRE
HGP 8-015	7-008	
HG 33-0 A	1-033	
HG 33-0 B	1-033	
HG 33-0 F	1-033	
HG 33-0 I	1-033	
HG 033-904 A	1-033	
HG 041-010 A	3-412	1
HL 041-010 A	3-412	1
HY 42-01 B	3-422	1
HY 42-01 C	3-422	1
HY 42-01 D	3-422	1
HY 42-01 E	3-422	1
HY 042-905 A	3-422	1
HY 042-906 A	3-422	1
HYV 42-01 B	3-422	1
HYV 42-01 C	3-422	1
HY 64-010	6-642	1
HY 81-03	7-081	1
HY 81-03 A	7-081	1
HY 81-03 D	7-081	
HY 81-03 E	7-081	
HG 111-010 A	1-114	2
HG 111-3	1-114	3
HG 112-01 A	1-112	1
HG 112-01 B	1-112	1
HG 112-010 A	1-112	1
HG 112-3	1-112	2
HG 112-4	1-112	3
HG 112-4 A	1-112	4
HG 112-4 B	1-112	5
HG 112-4 C	1-112	6
HG 112-69	1-112	7
HG 112-70	1-124	25
HG 112-70 A	1-112	9
	2-141	8
HG 112-72 A	1-112	10
HG 112-73	1-112	11
HG 112-73 A	1-112	11
HG 112-94	1-112	12
HG 112-94 A	1-112	13
HG 112-94 B	1-112	14
HG 112-95	1-112	15
HG 112-95 A	1-112	15
HG 112-170 A	1-143	2
HG 112-173 A	1-112	11
HG 113-12	1-114	4
HG 113-20	1-121	2
HG 113-20 A	1-121	2
HG 113-20 B	1-121	2
HG 113-20 C	1-121	2
HG 113-23	1-121	3
HG 113-23 A	1-121	3
HG 113-23 B	1-121	3
HG 113-23 C	1-121	3
HG 113-52	1-114	5
HG 113-54	1-114	6
HG 113-87	1-114	7
HG 113-88	1-114	8
HG 113-89	1-114	9
HG 113-90	1-121	4
HG 113-90 A	1-121	4
HG 114-55	1-114	14
	1-114	10
HG 114-75	2-171	9
	2-171/1	9
	1-114	11
HG 114-76	6-133	18
	1-114	12
HG 114-77	1-222	35
	1-231	2
HG 114-79	1-114	13
HG 114-79 A	1-114	13
HG 114-81	1-114	14
HG 114-82	1-114	15
HG 114-82 A	1-114	15
HG 114-83 A	1-114	16
HG 114-96	1-114	17
HG 114-100	1-114	18
HG 121-01	1-121	5
HG 121-01 A	1-121	5
HG 121-01 B	1-121	5
HG 121-03	1-121	6
HG 121-03 A	1-121	6
HG 121-03 B	1-121	6
HG 121-03 C	1-121	6
HG 121-04	1-121	1
HG 121-05	1-121	7
HG 121-2	1-121	8
HG 121-4	1-121	9
HG 121-6	1-121	10
HG 121-6 A	1-121	10
HG 121-6 B	1-121	10
HG 121-6 C	1-121	10
HG 121-7 A	1-121	10
HG 121-7 B	1-121	10
HG 121-9	1-121	11
HG 121-9 A	1-121	11
HG 121-9 B	1-121	11
HG 121-9 C	1-121	11
HG 121-13	1-121	12
HG 121-76	1-121	13
HG 121-91	1-121	14
HG 121-92 A	1-121	15
HG 122-1	1-123	2
HG 122-2	1-121	16
HG 122-11	1-123	19
HG 122-14	1-123	3
HG 122-86	1-123	4
HG 122-87	1-123	5
HG 122-88	1-123	6
HG 122-89	1-121	17
	1-123	7
HG 122-90	1-123	8
HG 122-92	1-123	9
HG 123-1	1-123	1
HG 123-50	1-123	10
HG 123-98	1-123	11
	1-143	3
	6-133	19
HG 123-99	1-123	12
	1-143	4
	2-141	6
	6-133	
HG 124-01 A	1-124	1
HG 124-02	1-124	2
HG 124-02 A	1-124	2
HG 124-1 A	1-123	13
HG 124-4	1-124	3
HG 124-5	1-123	14
HG 124-6	1-124	4
HG 124-6 A	1-124	4
HG 124-7	1-124	5
HG 124-7 A	1-124	5
HG 124-8	1-124	5
HG 124-8 A	1-124	5
HG 124-9	1-124	6
HG 124-9 A	1-124	6
HG 124-11	1-124	7
HG 124-11 A	1-124	7
HG 124-17	1-124	8
HG 124-17 A	1-124	8
HG 124-18	1-124	9
HG 124-18 A	1-124	9
HG 124-25	1-124	10
HG 124-25 A	1-124	10
HG 124-27	1-124	11
HG 124-30	1-124	12
HG 124-30 A	1-124	12
HG 124-66	1-124	13
HG 124-66 A	1-124	13
HG 124-71	1-124	14
HG 124-72	1-124	15
HG 124-73	1-124	16
HG 124-74	1-124	17
HG 124-75	1-124	18
HG 124-75 A	1-124	18
HG 124-80	1-124	19
HG 124-80 A	1-124	19
HG 124-85 à HG 124-85 E	1-124	20
H 124-86	1-124	20
	1-124	21
HG 124-89	1-143	5
	6-133	
HG 124-92	1-124	22
HG 124-93	1-124	23
HG 124-98	1-124	24
HG 124-98 A	1-124	24
HG 131-1	1-114	19
HG 131-2	1-114	20
HG 131-11	1-114	21
HG 131-81	1-114	22
HG 131-82	1-114	23
HG 131-83	1-114	24
HG 131-83 A	1-114	24
HG 131-86	1-114	25
HG 131-87	1-114	26
HG 131-88	1-114	27
HG 131-89	1-114	28
HG 131-90	1-114	29
HG 131-92	1-114	30
	1-331	19
HG 131-93	1-114	31
HG 131-95	1-114	32
HG 131-98	1-114	33
HG 131-103	1-114	29
HG 132-1	1-114	34
HG 132-2	1-112	16
HG 132-4	1-112	17
HG 132-4 A	1-112	17
HG 132-6 A	1-114	35
HG 132-9	1-114	36
HG 132-58	1-114	37
HG 132-63	1-114	38
HG 132-63 A	1-114	38

INDEX *(suite)*

NUMÉROS	SOUS-GROUPE	REPÈRE
HG 132-76 A	1-114	39
HG 132-80	1-114	40
HG 132-83	1-112	19
HG 132-90	1-112	20
HG 132-93	1-114	41
HG 132-98	1-114	42
HG 132-98 B	1-114	42
HG 132-115	1-114	43
	1-222	36
HG 132-115 A	1-114	43
HG 132-118	1-231	3
HG 132-119	1-114	44
HG 132-202 A	1-112	16
HG 132-204 A	1-112	17
HG 132-209 A	1-112	18
HG 133-02 A	6-133	2
HG 133-02 B	6-133	2
H 133-03	1-331	1
	6-133	6
HY 133-03	1-331	1
	6-133	6
H 133-2 B	6-133	7
HG 133-5	6-133	8
HG 133-12 A	6-133	9
HG 133-53	6-133	10
HG 133-54 A	6-133	3
HG 133-55	6-133	11
HG 133-76	6-133	5
HG 133-76 A	6-133	5
H 133-78	1-331	2
	6-133	15
H 133-83	6-133	14
HG 133-85 A	6-133	4
HG 133-117	6-133	13
HG 133-117 A	6-133	13
HG 133-141	6-133	12
HG 133-907 A	6-133	2
HG 141-4	1-143	6
	2-141	7
	2-532	24
HG 141-10	2-141	1
HG 141-10 A	2-141	1
HG 142-03 B	2-142	2
HG 142-03 C	2-142	3
HG 142-03 D	2-142	2
HG 142-03 E	2-142/1	3
HG 142-03 F	2-142/1	2
H 142-5	4-314	12
HG 142-5 A	2-142	5
HG 142-12	2-142/1	4
HG 142-15 D	5-522/1	11
	5-522/2	11
HG 142-97	2-142	4
HG 142-138	2-142	6
HG 143-0	1-143	1
HG 143-0 A	1-143	1
HG 143-0 B	1-143	1
HG 143-11	6-173	8
HG 143-14	1-123	15
HG 143-14 A	1-123	15
HG 143-14 B	1-123	15
HG 143-40	1-143	7
HG 143-40 A	1-143	7
HG 143-50	1-123	16
HG 143-50 A	1-123	16
HG 143-68	1-143	8
HG 143-69	6-133	
HG 143-70	1-143	9
HG 143-71	1-123	17
HG 143-71 A	1-123	17
HG 143-72	1-143	10
HG 143-72 A	1-143	10
HG 143-72 B	1-143	10
HG 143-73	6-173	5
HG 143-76	1-123	17
HG 143-81	1-143	11
HG 143-81 A	1-143	11
	2-533	17
	2-533/1	14
	2-533/2	17
HG 143-81 B	1-143	11
HG 143-85	1-123	18
HG 143-85 A	1-123	18
HG 143-87	1-143	12
HG 144-1	1-143	13
HG 144-52	1-143	14
HG 144-54	1-143	15
HG 144-57	1-143	16
HG 144-76	1-143	17
HG 144-76 A	1-143	17
HG 144-76 B	1-143	17
HG 144-78	1-143	18
HG 144-80	1-143	19
HG 144-80 A	1-143	19
HG 144-80 B	1-143	19
HG 144-101	1-143	20
HG 144-102	1-143	21
HG 144-103	1-143	22
HG 144-201 A	1-143	13
HG 144-268 A	1-143	4
HG 145-1	1-143	23
HG 145-1 A	1-143	23
HG 145-2	1-143	24
HG 145-2 A	1-143	24
HG 145-3	1-143	25
HG 145-3 A	1-143	25
HG 145-4	1-143	26
HG 145-4 A	1-143	26
HG 145-91	1-143	27
HG 145-94	1-143	28
HG 147-1 C	5-522	13
	5-522/1	15
HG 147-1 E	5-522/1	15
	5-522/2	15
HG 147-99	5-522	14
	5-522/1	16
	5-522/2	16
HG 171-0	2-171	1
	2-171/1	1
HG 171-0 A	2-171/1	2
HG 171-0 B	2-171	1
	2-171/1	1
HG 171-5 A	2-171	2
	2-171/1	3
HG 171-73	2-171/1	4
HG 171-74	2-171	7
	2-171/1	7
HG 171-76	2-171	5
	2-171/1	5
HG 171-81	2-171	3
HG 171-83	2-171	4
HG 171-122	2-171	6
	2-171/1	6
HG 171-122 B	2-171	6
	2-171/1	6
HG 171-137	2-171/1	4
HG 171-276 A	2-171	5
	2-171/1	5
HG 173-0	6-173	1
HG 173-2	6-173	2
HG 173-47	6-173	7
HG 173-49	6-173	6
HG 173-202 A	6-173	3
HG 173-210 A	6-173	4
HG 174-3	6-174	1
HG 174-10 A	6-175	4
HY 174-10	6/175	4
HG 174-13 A	6-174	2
HG 174-14	6-174	3
HG 174-64	6-174	13
HY 174-76	6-174	12
HG 174-81 A	6-174	8
HG 174-85	6-174	10
HG 174-86	6-174	11
HG 174-95	6-174	9
H 175-3	6-175	2
HY 175-5 D	6-175	3
HY 175-5 E	6-175	3
H 175-8	6-175	12
HG 175-12	6-175	1
HG 175-15	6-175	7
HG 181-1 A	2-141	2
HG 181-2	2-141	3
HG 181-80	2-141	5
HG 182-1 D	6-182	2
HY 182-4	6-182	4
HY 182-6	6-182	5
HG 182-60 A	6-182	6
HG 182-77	6-182	8
HY 182-79	6-182	10
HY 182-82	6-182	9
HY 182-85	6-182	15
HY 182-101	6-182	11
HG 182-204 A	6-182	3
HG 182-206 A	6-182	2
HG 182-262 A	6-182	7
HG 182-277 A	6-182	8
HG 182-282 A	6-182	9
HG 182-901 A	6-182	1
HG 183-0 B	6-182	1
HG 211-1	5-522	10
	5-522/1	11
HG 221-6	1-112	21
HG 221-8	1-114	45
HG 221-8 B	1-114	45
HG 221-59	1-114	46
HG 221-83	1-112	8
HG 221-98	1-114	47
HG 221-98 A	1-114	47
HG 222-01	1-222	1
HG 222-01 C	1-222	1
HG 222-1	1-222	2
HG 222-5	1-222	3
HG 222-7	1-222	4
HG 222-7 A	1-222	4
HG 222-13	1-222	5

INDEX *(suite)*

NUMÉROS	SOUS-GROUPE	REPÈRE
HG 222-15	1-222	6
HG 222-19	1-222	10
HG 222-19 A	1-222	10
HG 222-22	1-222	11
HG 222-25	1-222	12
HG 222-25 A	1-222	12
HG 222-25 B	1-222	12
HG 222-25 C	1-222	12
HG 222-27	1-222	13
HG 222-46	1-222	14
HG 222-61	1-222	15
HG 222-62	1-222	16
HG 222-63	1-114	48
	1-222	17
HG 222-64 à HG 222-64 C	1-222	18
HG 222-65	1-222	19
HG 222-66	1-222	20
HG 222-67	1-222	21
HG 222-67 A	1-222	21
HG 222-82	1-222	22
HG 222-84	1-222	11
HG 222-87	1-222	23
HG 222-87 B	1-222	23
HG 222-87 C	1-222	23
HG 222-88	1-222	36
HG 222-97	1-222	24
HG 222-116 A	1-222	7
HG 222-118 A	1-222	9
HG 222-127 A	1-222	13
HG 223-3	1-222	25
HG 223-3 A	1-222	25
HG 223-27	1-222	26
HG 223-67	1-222	27
HG 223-70	1-222	28
	2-532	23
HG 223-91	1-222	29
HG 223-92	1-222	30
	2-532	22
HG 223-99	1-114	49
HG 223-127 A	1-222	26
HG 223-143 A	1-222	26
HG 224-1 B	1-222	31
HG 224-3	1-222	32
HG 224-27	1-222	33
HG 224-85	1-222	34
HG 231-03 A	1-231	1
HG 231-1	1-231	4
HG 231-4	1-231	5
HG 231-5	1-121	18
HG 231-6 A	1-231	6
HG 231-7	1-231	7
HG 231-18	1-231	8
HG 231-19	1-231	9
HG 231-54	1-231	10
HG 231-61	1-231	11
HG 231-61 A	1-231	12
HG 231-61 B	1-231	13
HG 231-62	1-231	14
HG 231-69	1-121	19
HG 231-85 à HG 231-85 D	1-231	15
HG 231-87	1-231	16
HG 231-89 A	1-231	17
HG 231-91	1-121	20
HG 231-98	1-231	4
HG 231-101	1-231	18
HG 231-103	1-231	19
HG 231-104	1-231	20
HG 232-78	6-235	5
HG 232-78 A	6-235	6
HG 232-78 B	6-235	5
HG 232-78 C	6-235	6
HG 235-3	6-235	1
HG 235-10	6-235	1
HG 235-22 A	1-114	50
HG 235-23 A	1-114	51
HG 235-80	6-235	4
HG 262-1	1-112	22
HG 262-98	1-112	23
HG 262-99	1-112	24
H 313-01	2-312	2
H 313-89	1-331	3
HY 314-01	2-312	3
HY 314-1 A	2-312	4
HY 314-2 B	4-314	14
HY 314-3 B	4-314	1
H 314-4	2-312	5
HG 314-4	2-312	5
H 314-52	1-334	1
	4-314	17
HY 314-52	4-314	17
H 314-86	4-314	9
H 314-91	4-314	15
H 314-95 A	4-314	16
HG 314-95	4-314	16
HG 314-105	2-312	6
HY 314-403 A	4-314	1
HY 331-0	1-331	4
HG 331-1 A	1-331	5
HG 331-1 B	1-331	5
HG 331-1 C	1-331	5
HY 331-2	1-331	6
HY 331-3	1-331	7
H 331-4	1-331	4
HY 331-4	1-331	4
H 331-8	1-331	8
H 331-10	1-331	9
HG 331-53	1-331	38
HG 331-53 A	1-331	39
HG 331-53 B	1-331	40
HY 331-69	1-331	10
HG 331-72	1-331	25
HG 331-72 A	1-331	25
H 331-94	1-331	11
HY 331-100	1-331	11
HY 331-104 A	1-331	4
HY 331-174 A	1-343	14
HY 331-900 A	1-331	4
H 332-1	1-333	1
HY 332-2	1-333	2
HY 332-3	1-333	3
H 332-3 A	1-333	3
H 332-9	1-333	4
HY 333-01	1-333	5
HY 333-01 B	1-333	5
HY 333-1	1-333	6
HY 333-1 A	1-333	6
H 333-2	1-333	7
H 333-3	1-333	8
HY 333-3	1-333	8
H 333-4	1-333	9
HY 333-6 A	1-333	10
HY 333-9	1-333	11
HY 333-9 C	1-333	11
HY 333-23	1-333	7
H 333-90	1-333	12
H 333-94	1-333	13
H 333-94 A	1-333	13
H 333-94 B	1-333	13
HY 333-95 A	1-333	13
H 333-96	1-333	14
H 333-97	1-333	15
H 333-99	1-331	12
H 334-06	1-334	2
H 334-1	1-334	3
HY 334-1	1-334	3
H 334-2	1-334	4
H 334-3	1-334	5
HY 334-4	1-334	6
HY 334-4 A	1-334	6
HY 334-7	1-334	18
H 334-9 B	1-334	7
HY 334-9	1-334	7
H 334-13	1-334	8
H 334-14 A	1-334	9
H 334-16	1-334	10
H 334-56	1-334	11
H 334-57	1-334	2
H 334-62	1-334	12
H 334-77 A	1-334	13
H 334-79 A	1-334	14
H 334-81	1-334	15
H 334-82	1-334	16
HY 334-82	1-334	16
HY 334-91	1-334	19
H 334-97	1-334	17
HY 334-404 A	1-334	6
HY 334-413 A	7-744	
HY 334-490 A	1-334	36
HY 335-08	1-333	16
HY 335-08 A	1-333	16
HY 335-16	1-333	16
HY 335-64	1-333	16
HY 335-64 A	1-333	16
HY 335-70	1-333	16
HY 335-70 A	1-333	16
HY 335-70 B	1-333	16
H 343-1 A	1-343	1
H 343-2 B	1-343	2
H 343-4	1-343	3
H 343-4 B	1-343	4
H 343-5	1-343	5
H 343-7	1-343	7
H 343-8	1-343	8
H 343-8 A	1-343	8
H 343-8 B	1-343	8
H 343-9	1-343	9
H 343-99	1-343	10
HY 343-107 A	1-343	7
HY 344-01	1-333	17
	1-343	11
HY 344-010 A	1-333	17
	1-343	11

INDEX *(suite)*

NUMÉROS	SOUS-GROUPE	REPÈRE
H 344-98 à H 344-98 D	1-333	18
H 344-99 à H 344-99 L	1-333	19
HY 371-1	1-343	12
H 371-1 A	1-343	12
H 371-4	1-343	13
HY 371-101 A	1-343	12
HY 372-01 A	4-373	2
	4-373/1	2
H 372-1	4-373	3
	4-373/1	3
HY 372-2 A	4-373	24
	4-373/1	4
H 372-5	4-373	4
	4-373/1	6
HY 372-10 A	4-373	5
	4-373/1	7
H 372-94	4-373	6
	4-373/1	9
H 372-95	4-373	7
	4-373/1	10
H 372-97	4-373	8
	4-373/1	11
HY 373-01	4-373	1
	4-373/1	1
HY 373-01 A	4-373	1
	4-373/1	1
H 373-1	4-373	9
H 373-1 A	4-373	9
HY 373-1	4-373/1	12
HY 373-1 A	4-373/1	12
HY 373-2	4-373/1	13
	4-373/2	26
HY 373-2 A	4-373/1	13
	4-373/2	26
HY 373-3	4-373/1	14
	4-373/2	27
HY 373-4	4-373/1	15
	4-373/2	29
HY 373-4 A	4-373/1	15
	4-373/2	29
HY 373-8	4-373/1	5
	4-373/2	23
HY 373-10	4-373/1	8
	4-373/2	24
HY 373-62	4-373/1	16
	4-373/2	10
HY 373-63	4-373/1	17
	4-373/2	30
HY 373-63 A	4-373/1	17
	4-373/2	30
HY 373-64	4-373/1	17
	4-373/2	30
HY 373-64 A	4-373/1	17
	4-373/2	30
HY 373-74	4-373/1	18
	4-373/2	28
HY 373-99	4-373/1	19
	4-373/2	9
HY 373-101	4-373	10
	4-373/1	20
	4-373/2	14
HY 373-101 A	4-373	11
	4-373/1	21
	4-373/2	15
HY 373-201 A	4-373/2	16
HY 373-202 A	4-373/2	16
HY 373-903 A	4-373/2	1
HY 373-904 A	4-373/2	1
H 381-1	1-331	13
H 381-3	1-331	14
	1-333	20
HG 381-4	5-521	9
	5-521/1	8
	5-521/2	8
H 412-02	3-412	3
H 412-02 A	3-412	3
H 412-06	3-412	4
H 412-06 A	3-412	4
HY 412-06	3-412	4
HY 412-07	3-412	4
H 412-97	3-412	15
HY 412-264 A	3-412	2
HY 412-265 A	3-412	2
HY 412-266 A	3-412	2
HY 412-267 A	3-412	2
HY 413-1	3-413	1
HY 413-1 A	3-413	1
HY 413-1 B	3-413	1
HY 413-1 C	3-413	1
HY 413-79	3-443	4
HY 413-79 A	3-443	4
HY 413-97	3-413	15
HY 414-83	3-432	20
H 414-88	3-432	27
HY 414-202 A	3-432	21
HY 414-203 A	3-432	21
HY 416-03 A	3-416	1
H 416-2	3-416	3
	3-426	2
HY 416-4 A	3-416	2
H 416-7	3-416	4
	3-426	3
H 416-8 D	3-416	5
H 416-8 E	3-416	5
H 416-91	3-416	6
HY 422-1 C	3-422	2
HY 422-1 D	3-422	2
HY 422-1 F	3-422	3
HY 422-1 G	3-422	3
H 422-2	3-422	9
HY 422-69	3-422	11
HY 422-86	3-422	4
HY 422-87	3-422	4
HY 422-96	3-422	4
H 422-97 A	3-422	5
HY 424-1	3-432/1	1
HY 426-0	3-426	1
H 426-3	3-426	5
H 426-94	2-312	7
	3-426	8
	7-961	7
H 426-95	3-426	9
H 426-98	3-426	4
H 432-1 C	3-432	1
H 432-1 D	3-432	1
HY 432-1	3-432	1
HY 432-1 A	3-432	1
HZ 432-1 B	3-432	1
HZ 432-1 C	3-432	1
HY 432-2	3-432/1	2
HY 432-2 A	3-432/1	2
HY 432-2 B	3-432	1
HY 432-2 C	3-432	1
HZ 432-2 B	3-432	1
HZ 432-2 C	3-432	1
HY 432-3	3-432/1	2
HZ 432-3	3-432/1	2
HY 432-4	3-432/1	2
HZ 432-4	3-432/1	2
H 432-98	3-432	18
H 433-1 B	3-432	2
H 433-1 C	3-432	2
H 433-2 B	3-432	3
H 433-2 C	3-432	3
H 433-3	3-412	5
H 433-96 A	3-412	16
H 433-98	3-432	35
H 434-95	3-432	5
H 434-97	3-432	4
H 434-98	3-432	36
H 434-99 A	3-432	6
HY 436-02	3-432/1	5
HZ 436-02	3-432/1	4
HY 436-04	3-432	7
HZ 436-04	3-432	7
H 436-1	3-432	9
H 436-3 A	3-432/1	6
H 436-4 B	3-432/1	10
H 436-4 C	3-432/1	10
HY 436-4	3-432/1	14
H 436-5	3-432	10
H 436-5 A	3-432/1	9
HY 436-6	3-432	11
HY 436-58	3-432/1	15
H 436-89	3-412	17
H 436-90 A	3-432/1	11
HZ 436-90	3-432/1	11
H 436-91	3-432	12
H 436-96 A	3-432/1	8
H 436-97	3-432/1	7
HY 436-213 A	3-432/1	16
H 437-93 B	3-432	13
HG 437-93 A	3-432	13
HG 437-93 B	3-432	13
HY 437-93	3-432	13
HY 437-93 A	3-432	13
HY 437-94 A	3-432	13
H 437-96	3-432	30
HY 437-99	3-432/1	3
HY 437-99 A	3-432/1	3
H 441-5	3-441	3
H 442-03	3-441	6
HY 442-04	3-442/1	2
HY 442-04 A	3-442/1	2
H 442-05	3-442/1	1
HY 442-05 A	3-442/1	1
H 442-08	3-441	1
HY 442-1	3-442/1	7
H 442-4	3-442/1	3
HY 442-4	3-442/1	3

NUMÉROS	SOUS-GROUPE	REPÈRE
HY 442-4 A	3-442/1	3
H 442-9	3-442	1
HY 442-9	3-442	1
H 442-12	3-441	4
H 442-15	3-441	11
H 442-51	3-442	2
H 442-52	3-442/1	4
HY 442-52	3-442/1	4
HY 442-52 A	3-442/1	5
HY 442-52 B	3-442/1	4
H 442-53	3-442/1	11
H 442-61	3-442	3
H 442-62	3-442	4
H 442-63	3-442	4
H 442-64	3-442	4
H 442-65	3-442	5
HY 442-65	3-442	5
H 442-66	3-442	6
H 442-67	3-442	7
HY 442-67	3-442	7
H 442-68	3-441	23
	3-442	8
H 442-69	3-442	9
H 442-70	3-442	10
H 442-71	3-442	11
HY 442-74	3-441	20
HY 442-77 A	3-441	7
H 442-78	3-441	8
H 442-81	3-441	21
	3-442	12
H 442-81 A	3-441	21
	3-442	12
H 442-81 B	3-441	21
	3-442	12
H 442-86	3-441	29
H 442-88	3-441	22
	3-442	13
H 442-90	3-441	5
	3-442	14
HY 442-100	3-442/1	12
H 442-102	3-432	14
H 442-104 A	3-432	15
H 442-107	3-442	11
H 442-108	3-442	15
HY 442-108	3-442/1	6
H 442-109	3-442	16
HY 442-109	3-442/1	8
HY 442-109 A	3-442/1	8
HY 442-109 B	3-442/1	8
HY 442-109 C	3-442/1	8
H 442-110	3-432	16
H 442-116	3-441	12
	3-442	17
HY 442-242 A	3-442/1	31
H 443-1 B	3-443	1
HY 443-1	3-443	1
H 443-98	3-443	2
H 443-98 A	3-443	2
HY 443-100	3-443	5
HY 451-016 A	4-451/1	2
HY 451-019 A	4-451	6
HY 451-29 B	4-451	1
HY 451-29 C	4-451	1
HY 451-50	4-451/1	1
HY 451-74	4-451	2
HY 451-74 A	4-451	2
HY 451-76	4-451	3
HY 451-76 A	4-451	3
HY 451-104	4-451	5
HY 451-109	4-451	19
H 453-03	4-453/4	1
HY 453-04 B	4-453/5	1
HY 453-04 C	4-453/5	1
HY 453-05 A	4-453/5	8
HYV 453-05 A	4-453/5	8
H 453-026	4-453/4	5
H 453-027	4-453	2
HY 453-033	4-453/4	
HY 453-034	4-453/5	
HY 453-035	4-453/5	
HY 453-036	4-453/5	
HY 453-036 A	4-453/5	
HYV 453-036	4-453/5	
HY 453-037	4-453/5	
HY 453-037 A	4-453/5	
HYV 453-037	4-453/5	
HY 453-039	4-453/4	
H 453-1	4-314	2
HY 453-2	4-314	4
H 453-4	4-314	5
HY 453-5 A	4-453/2	1
H 453-7	4-453/4	6
H 453-10	4-453/4	4
H 453-11	4-453/4	7
H 453-13	4-453/4	3
H 453-15	4-453/4	8
HY 453-21	4-453/5	9
HY 453-21 B	4-453/5	9
HYV 453-21	4-453/5	9
HY 453-24	4-453/5	5
HY 453-24 A	4-453/5	12
HY 453-25	4-314	11
HY 453-26	4-453/5	4
HYV 453-26	4-453/5	11
HY 453-27 A	4-453/1	15
	4-453/2	21
HY 453-28	4-453/5	7
HY 453-29 A	4-453/1	4
	4-453/2	5
HY 453-30	4-453/1	13
	4-453/3	8
HY 453-30 A	4-453/1	13
	4-453/3	8
HY 453-32 A	4-453/1	10
	4-453/3	1
HY 453-33 B	4-453/1	12
HY 453-35	4-453/5	2
HY 453-38 B	4-453/1	11
HY 453-43	4-453/2	10
	4-453/1	9
HY 453-54 A	4-453/1	21
	4-453/2	13
HY 453-56 B	4-453/1	16
	4-453/3	10
HY 453-56 C	4-453/1	16
	4-453/3	10
HY 453-60 A	4-453/1	6
	4-453/2	7
H 453-71	4-314	6
HY 453-79	4-453/1	39
	4-453/2	32
H 453-81	4-453/1	34
HY 453-81	3-413	12
HY 453-82	3-413	12
HY 453-95	4-453/1	31
	4-453/2	28
HY 453-99	4-453/1	24
	4-453/3	14
HY 453-99 A	4-453/1	24
H 453-103	4-453/1	36
H 453-106	4-453/1	35
HY 453-112	4-453/5	10
HYV 453-112	4-453/5	10
HY 453-123	4-453/5	6
HY 453-127	4-453/5	3
HY 453-134	4-453/3	13
HY 453-145	4-453/1	8
	4-453/2	9
HY 453-146	4-453/1	7
	4-453/2	8
HY 453-146 A	4-453/1	7
	4-453/2	8
H 453-155	6-174	17
H 453-176	6-174	14
HY 453-195 C	4-453/1	3
	4-453/2	4
HY 453-238	4-453/3	2
HY 453-239	4-453/3	3
HYV 453-239	4-453/3	3
HYV 453-242	4-453/3	4
HY 453-246	4-453/3	6
HYV 453-246	4-453/3	6
HY 453-247	4-453/3	5
HYV 453-247	4-453/3	5
HY 453-253 A	4-453/1	5
	4-453/2	6
HY 453-301 A	4-314	2
HY 453-305 A	4-453/2	1
HY 453-329 A	4-453/3	6
HYV 453-329 A	4-453/3	6
HY 453-330 A	4-453/3	7
HYV 453-330 A	4-453/3	7
HY 453-331 A	4-453/3	8
HY 453-332 A	4-453/3	8
HY 453-333 A	4-453/3	10
HY 453-334 A	4-453/1	13
	4-453/3	8
HY 453-335 A	4-453/1	13
	4-453/3	8
HY 453-349 A	4-453/2	3
HY 453-370 A	4-453/3	15
HY 453-371 A	4-453/3	16
HY 454-1 B	4-454	15
HY 454-4 A	4-454	1
HY 454-7	4-451	11
HY 454-7 A	4-451	11
HY 454-17	4-454	4
HY 454-19 B	4-454	16
HY 454-19 C	4-454	16
HY 454-30	4-454	5
HY 454-58	4-454	3
HY 454-65	4-454	2
HY 454-72	4-451	10
HY 454-72 A	4-451	10

NUMÉROS	SOUS-GROUPE	REPÈRE
HY 454-80	4-454	14
HY 454-85	4-454	8
HY 454-96	4-454	6
HY 454-98	4-454	12
HY 454-115	4-454	9
HY 454-115 A	4-454	10
HY 454-126	4-451	27
HY 454-127	4-451	13
HY 454-128	4-451	12
HY 454-131	4-454	13
HY 454-133	4-454	11
HY 454-137 B	4-451	8
HY 454-137 C	4-451	8
HY 454-138	4-451	9
HY 454-168	4-454	21
HY 454-169	4-454	7
HY 454-170	4-454	17
HY 454-171	4-454	22
HY 454-258 A	4-454	3
HY 454-265 A	4-454	2
HY 456-37	4-456	1
HY 456-91	4-456	7
HZ 456-91	4-456	7
HY 456-95	4-456	6
HY 456-96	4-456	5
HY 456-102	4-456	3
HY 456-103	4-456	2
HY 456-106	4-456	9
HY 456-107	4-456	8
HY 456-110	4-456	4
HY 456-125	4-456	13
HY 456-125 A	4-456	14
HY 456-126	4-456	11
HY 456-291 A	4-456	7
HZ 456-291 A	4-456	7
HY 471-178 A	3-416	4
	3-426	3
HG 511-5	5-512	
HG 511-5 B	5-512	
HG 511-8 A	5-512	
HG 511-8 B	5-512	
HG 511-8 C	5-512	
HG 511-23 A	5-511	
HG 511-23 C	5-511	
HG 511-23 D	5-511	
HG 511-26	5-511	
HY 511-26 A	5-511	
HG 511-41	5-512	
HY 511-131 A	5-541/2	15
HYP 511-131 A	5-541/2	15
HG 511-209 A	5-511	
HG 511-209 B	5-511	
HY 511-215 A	5-511	
HY 512-98 C	5-512	
HYP 512-98	5-512	
HG 521-03 R	5-521/1	2
	5-521/2	2
HY 521-03 C	5-521	2
HY 521-1 F	5-521	5
HY 521-1 G	5-521/1	4
HY 521-1 I	5-521/1	4
	5-521/2	4
HG 521-15	5-521	6
HG 521-15 B	5-521/1	5
HG 521-15 D	5-521/1	5
	5-521/2	5
HG 521-73	5-522	9
	5-522/1	12
	5-522/2	12
HY 521-83	5-521	7
	5-521/1	6
	5-521/2	7
HG 521-91 B	5-521	1
HG 521-91 D	5-521/1	1
HG 521-102 A	5-521/1	3
HG 521-102 I	5-521/1	3
	5-521/2	3
HG 521-113 A	5-521/2	1
HG 521-120 A	5-521/2	2
HG 521-285 A	5-521/1	1
HY 522-01 A	5-522	1
	5-522/1	1
HY 522-01 B	5-522/1	1
	5-522/2	1
HY 522-8 B	5-522	5
	5-522/1	5
HY 522-12 B	5-522/1	8
HG 522-20	5-522	12
	5-522/1	14
	5-522/2	14
HG 522-54	5-522	15
	5-522/1	17
	5-522/2	17
HG 522-58	5-522	16
	5-522/1	18
	5-522/2	18
HG 522-75	5-522	11
	5-522	13
HG 531-51	5-512	
HG 532-0 C	2-532	1
HY 532-07	2-532	5
HG 532-20 A	2-532	17
HG 532-65	2-532	20
HG 532-80	2-532	21
HG 532-81	2-532	19
HG 532-96 A	2-532	18
HG 532-100	2-532/1	24
HG 532-134 A	2-532	7
HY 532-171 A	2-532	10
HG 533-0 D	2-533	1
HG 533-01 B	2-533/1	1
HG 533-01 E	2-533/2	1
HG 533-04 A	2-533	2
HG 533-024 A	2-533	13
HG 533-031 A	2-533/1	2
	2-533/2	2
HG 533-1 A	1-121	21
HG 533-2	2-533/2	15
HG 533-3	2-533/1	5
HG 533-3 A	2-533	5
HG 533-3 B	2-533	5
HG 533-3 C	2-533/2	5
HG 533-3 D	2-533/2	5
HG 533-4	2-533/1	10
	2-533/2	9
HG 533-9	2-533/1	4
HG 533-9 A	2-533	4
HG 533-9 B	2-533/2	4
HG 533-11	2-533/1	3
	2-533/2	3
HG 533-11 A	2-533	3
HG 533-11 C	2-533/2	3
HG 533-13	2-533/1	6
	2-533/2	6
HG 533-13 A	2-533	6
HG 533-21	2-533/1	7
	2-533/2	7
HG 533-21 A	2-533	7
HG 533-23	2-533	11
HG 533-76	2-533/2	20
HG 533-83	2-533/2	19
HG 533-84	2-533	12
HG 533-86	2-533	8
	2-533/1	8
HG 533-97	2-533/1	9
	2-533/2	8
HG 533-97 A	2-533	9
HG 535-1 B	2-532	2
HY 535-83	2-532	26
HY 541-1 C	5-541	1
H 541-99	7-081	2
HG 541-216 A	5-541	4
HP 544-03 B	5-541/1	6
HY 544-04	5-541/1	3
HP 544-5 A	5-541/1	7
HP 544-5 B	5-541/1	8
HY 544-89	5-541/1	8
HY 544-89 A	5-541	8
HY 544-185 A	5-541/2	6
HY 545-2	5-541	13
HY 545-20	5-541	14
HY 545-196 A	5-541	16
H 551-2	7-841	
H 551-3	7-841	2
HY 551-103 A	7-841/1	
HY 551-104 A	7-841	2
	7-841/1	
HY 551-105 A	7-841	2
	7-841/1	
H 554-1 A	7-961	2
H 554-2 B	7-961	3
HY 554-2	7-961	3
HY 561-2 A	5-561	1
H 561-83	5-512	
HY 561-87	5-561	9
HY 561-103 A	5-561	8
HY 564-42	6-564	15
HY 564-74	6-564	13
HY 564-81	6-564	14
HY 564-95	6-564	16
HY 564-114	6-564	12
HY 564-208 A	5-564	3
HY 564-222 A	5-564	9
HY 564-223 A	5-564	10
HY 564-224 A	5-564	11
HY 564-225 A	5-564	8
HY 564-256 A	5-564	5
HY 564-257 A	5-564	6
HY 565-2 A	5-561	2
HY 565-5 A	5-561	5
HY 565-7	5-561	6

NUMÉROS	SOUS-GROUPE	REPÈRE
HY 565-10	5-561	3
HY 565-12	5-561	4
HY 565-113	5-561	7
H 571-98	5-571	
HY 575-1 B	5-541	7
HY 575-1 D	5-541	7
HY 575-2	5-541	7
	5-541/1	1
HY 575-100	5-541	12
HY 575-201 A	5-541	7
HY 575-202 A	5-541	7
	5-541/1	1
	5-541/2	1
HY 575-233 A	5-541	9
HY 575-234 A	5-541	9
HY 575-250 A	5-541/2	2
HG 576-02	5-541/1	13
	5-541/2	12
H 576-98	5-541/1	14
	5-541/2	13
HYP 578-2	6-578	
HYV 578-20	6-578	
HYV 578-99	6-578	
HY 615-02	7-742	1
	7-742/1	1
H 615-5 A	7-081	3
HY 615-82	7-742	2
	7-742/1	2
H 615-95 B	7-081	4
H 622-2	7-741	1
	7-741/1	1
HV 622-2	7-741/2	
H 622-3	8-622	
H 622-81	7-741	2
	7-741/1	2
	8-622	
HG 622-213 A	8-622	
HY 623-0	8-622	
HY 623-78	7-742	3
	7-742/1	3
HY 623-78 A	7-742	3
	7-742/1	3
H 623-85	7-742	5
	7-741/2	2
HY 623-89	7-742	6
	7-742/1	6
H 623-90	7-742	4
	7-741/2	3
	7-742/1	4
HY 623-903 A	8-622	
HY 642-01	6-642	17
HY 642-02	6-642	7
HY 642-013 A	6-642	7
HY 642-020 A	6-642	17
HY 642-23	6-642	5
HY 642-63	6-642	31
HY 642-63 A	6-642	32
HG 642-87	6-642	26
HY 642-100	6-642	18
HY 642-103	6-642	29
HY 642-282 A	6-642	15
HY 643-5 A	6-642	9
HY 643-10	6-642	8
HY 643-62	6-642	30
HY 643-82	6-642	15
H 643-88	7-081	5
HY 643-95	6-642	39
HY 643-104	6-642	14
H 644-1	6-564	3
HY 644-12	6-642	10
HY 644-17	6-642	11
HY 644-66	6-642	12
H 644-69	6-564	4
H 644-70	6-564	2
H 644-85	6-564	1
HY 644-85	6-564	1
H 644-91	6-564	5
HY 644-99	6-564	7
HY 644-201 A	6-564	3
HY 644-264 A	6-564	4
HY 644-278 A	6-564	6
H 651-1	7-961	4
HY 651-1 A	7-961	4
HY 651-202 A	7-961	4
HY 651-203 A	7-961	9
HY 652-261 A	5-522/2	20
H 664-1 B	7-081	6
HY 664-1 B	7-081	
H 664-1 C	7-081	6
HY 664-1 C	7-081	
HY 664-76	7-081	
HY 664-76 A	7-081	
H 664-97	7-081	7
H 664-98	7-081	7
H 664-99	7-081	8
HY 664-99	7-081	
HY 664-251 A	7-081	
HY 664-252 A	7-081	
HY 664-253 A	7-081	
HY 664-254 A	7-081	
HG 741-0 B	7-741	3
HGP 741-0 B	7-741/1	3
HG 741-0 C	7-741	3
HGP 741-0 C	7-741/1	3
HY 741-0 D	7-741	
H 741-1	7-741	4
	7-741/1	4
H 741-2	7-741	5
	7-741/1	5
HY 741-53	7-741	6
	7-741/1	6
HY 741-61	7-741	9
	7-741/1	9
HY 741-65	7-741	7
HYP 741-65	7-741/2	4
	7-742/1	7
HYP 741-65 A	7-741/2	4
	7-742/1	7
H 741-69	7-741	8
	7-741/1	7
H 741-69 A	7-741	8
	7-741/1	7
HY 741-71 A	7-741	9
	7-741/1	9
H 741-73 A	7-741/1	11
HY 741-73	7-741	11
	7-741/1	11
H 741-73 A	7-741	11
H 741-75	7-741	13
	7-741/1	13
H 741-75 A	7-741	13
	7-741/1	13
H 741-83	7-742	7
	7-741/2	5
	7-742/1	8
H 741-83 A	7-742	7
	7-741/2	5
	7-742/1	8
HP 741-94	7-741/1	8
H 741-95	7-741	12
HP 741-95	7-741	12
HYP 741-95	7-741/1	
HY 741-95 A		12
HY 741-106	7-741	15
	7-741/1	15
H 741-110	7-741	14
	7-741/1	14
H 741-110 A	7-741	14
	7-741/1	14
HP 741-116	7-741/1	16
	7-741	16
HP 741-116 A	7-741/1	16
	7-741	16
HY 453-237	4-453/1	42
	4-453/3	21
HY 741-116	7-741	
HG 741-117 B	7-741/1	18
HY 741-117 C	7-741	18
HYP 741-265 A	7-742/1	7
HYP 741-266 A	7-742/1	7
H 744-04	7-741	19
H 744-04 A	7-741	19
HYV 744-010	7-741/2	14
HG 744-013 A	7-744	4
HG 744-014 A	7-744	3
HY 744-62 A	7-744	2
HY 744-62 B	7-744	2
H 744-63	7-744	3
HY 744-67	7-742	8
	7-742/1	2
HP 744-68	7-741/1	19
HP 744-68 A	7-741/1	19
HYV 744-70	7-741/2	15
H 744-83	7-744	6
HY 744-83	7-741	20
	7-741/1	20
HG 744-95 A	2-142	1
HG 744-95 B	2-142/1	1
H 744-103	6-564	9
	7-744	7
H 744-104	7-744	8
H 744-105	7-744	9
HG 744-112 A	7-744	2
HY 744-114	7-744	4
HY 744-117 A	7-744	5
HY 744-117 B	7-744	5
H 744-118	7-741	21
	7-744/1	21
HYV 744-126	7-741/2	16
H 744-133	7-744	10
HY 811-1	7-081	9
HY 811-1 A	7-081	9
HG 811-53	8-988	
HG 811-53 A	8-988	
HG 811-54	8-988	
HG 811-56	8-988	

INDEX *(suite)*

NUMÉROS	SOUS-GROUPE	REPÈRE
HG 811-58	8-988	
HG 811-59	8-988	
HG 811-60	8-988	
HG 811-61 A	8-988	
HG 811-62	8-988	
HY 811-69	7-081	10
HY 811-69 A	7-081	10
HYP 811-69	7-081	10
HYP 811-69 A	7-081	10
HP 811-77	7-742/1	10
HP 811-77 A	7-742/1	10
HY 811-91	7-742	9
HY 811-91 A	7-742	9
HYP 811-91	7-742/1	11
H 811-95	7-742	11
H 811-97	7-742	10
HP 811-97	7-742/1	12
H 811-99	7-742	12
HP 812-63 C	7-741/1	17
H 812-64 A	7-741	17
HP 812-64 B	7-741/1	17
H 812-69	7-742	13
H 812-69 A	7-742	13
HP 812-69 B	7-742/1	14
HP 812-69 C	7-742/1	14
H 812-70	7-742	14
H 812-70 A	7-742	14
HP 812-70 B	7-742/1	15
HP 812-70 C	7-742/1	15
H 812-77	7-742	15
HY 812-77	7-742	15
H 812-81	7-081	11
H 812-81 A	7-081	11
HY 812-81 C	7-081	
HY 812-81 D	7-081	
HY 812-84 A	7-742	16
HY 812-84 B	7-742	16
HY 812-284 A	7-742	
HY 812-285 A	7-742	
HY 813-97	7-081	12
H 814-68	7-081	14
H 814-68 A	7-081	14
H 814-92	7-742	10
HY 814-92	7-742/1	13
HY 814-92 A	7-742	10
	7-742/1	13
H 821-55	7-742	17
HY 821-55	7-742	17
HY 821-56 B	7-741	10
	7-741/1	10
HV 821-60	7-741/2	6
HY 821-60 A	7-741	10
	7-741/1	10
H 821-65	7-742	17
H 821-65 A	7-742	17
HY 821-65	7-742	17
HY 821-65 A	7-742	17
H 821-71	7-742	18
H 821-78	7-742	18
H 821-79	7-741	22
	7-741/1	22
H 821-80	7-741	22
	7-741/1	22
H 821-81	7-741	22
	7-741/1	22
HY 821-84	7-742	19
HY 821-84	7-742	19
HP 821-90	7-741/1	23
HP 821-90 A	7-741/1	23
HY 821-90	7-742	20
HY 821-96	7-742	20
HY 821-96 A	7-742	20
H 821-97	7-742	21
HP 821-97 B	7-742/1	16
HP 821-97 C	7-742/1	16
HV 821-97	7-741/2	7
HY 821-98	7-742	19
H 821-100	7-742	25
HYV 821-110	7-741	23
HY 821-111	7-741	24
	7-741/1	24
HY 821-124 A	7-741	124 A
	7-741/1	29
HYV 821-205 A	7-741/2	6
HYV 821-206 A	7-741/2	6
HY 821-256 A	7-741	10
	7-741/1	10
HY 821-260 A	7-741	10
	7-741/1	10
HY 821-268 A	7-742	20
HY 821-269 A	7-742	20
HY 821-270 A	7-742	20
HY 822-2 F	7-081	
HY 822-25	7-081	13
HY 822-26	7-081	
HY 822-71 B	7-081	15
HY 822-71 C	7-081	15
HY 822-260 A	7-081	15
HY 822-207 A	7-081	15
HY 822-209 A	7-081	
HY 822-210 A	7-081	
HYP 823-2 A	7-742/1	17
HY 823-2 F	7-742	22
HYP 823-3 A	7-742/1	17
	7-742	22
HP 823-7 A	7-741/1	25
HY 823-95	7-742	23
HY 823-201 A	7-742	
HYP 823-201 A	7-742/1	17
HYP 823-202 A	7-742/1	17
H 824-79	5-561	21
	6-564	10
H 824-84	7-844/1	1
	7-844	1
H 824-85	7-844	2
H 824-87	7-742/1	19
	7-742	26
H 824-89 B	7-841	5
H 824-91	7-844	3
	7-844/1	2
H 824-99	7-741/1	26
H 825-1	7-742	27
H 825-1 A	7-742	27
HV 825-1	7-741/2	9
HV 825-1 A	7-741/2	9
H 825-84	7-741	26
H 825-85	7-742	28
HY 825-85	7-742	28
H 825-86	7-742	29
	7-741/2	10
H 825-94	7-081	19
H 824-95	7-081	16
H 824-98 B	7-081	17
H 824-99	7-081	18
HY 841-02 B	7-841	6
HY 841-02 C	7-841	6
HY 841-3 A	7-841/1	
HP 841-7	7-841	7
HP 841-7 A	7-841	7
HY 841-50	7-841/1	
HY 841-50 A	7-841/1	
H 841-59	7-841	8
H 841-59 A	7-841	8
HY 841-59	7-841	8
HY 841-59 A	7-841	8
HY 841-60	7-841/1	
HY 841-65	7-841/1	
HY 841-65 A	7-841/1	
HY 841-66	7-841/1	
H 841-68	7-841	9
H 841-68 A	7-841	9
HY 841-68 A	7-841/1	
HY 841-68 B	7-841/1	
H 841-70	7-841	10
HY 841-71	7-841/1	
H 841-74	7-841	11
H 841-80	7-841	12
H 841-81	7-841	13
H 841-82	7-841	14
HY 841-82	7-841/1	
HY 841-82 A	7-841/1	
H 841-90	7-841	7
H 841-90 A	7-841	7
HY 841-90	7-841/1	
HY 841-90 A	7-841/1	
HY 841-91	7-841/1	
HY 841-92	7-841/1	
HY 841-93	7-841/1	
HY 841-93 A	7-841/1	
HY 841-99 C	7-841/1	
HY 841-99 D	7-841/1	
HY 841-108	7-841/1	
HY 841-114	7-841/1	
HY 841-115	7-841/1	
HY 841-116	7-841/1	
HY 841-117	7-841/1	
HY 841-122	7-841	15
	8-932	23
	8-932/1	4
	8-932/2	15
HY 841-214 A	7-841/1	
HY 841-215 A	7-841/1	
HY 841-218 A	7-841	6
HY 841-219 A	7-841	6
H 842-01	7-842	1
HY 842-01	7-842	1
HY 842-06 B	7-842	2
HY 842-06 C	7-842	2
HY 842-06 D	7-842	2
HY 842-06 E	7-842	2
H 842-52	7-842	3
H 842-55	7-842	4
H 842-56	7-842	5
H 842-57	7-842	6
HY 842-57	7-842	6

INDEX *(suite)*

NUMÉROS	SOUS-GROUPE	REPÈRE
H 842-59	7-842	7
H 842-62	7-842	8
H 842-63	7-842	8
HY 842-63	7-842	8
H 842-64	7-742	30
H 842-71 A	7-842	9
H 842-72	7-842	10
H 842-76	7-842	11
H 842-80	7-842	12
H 842-71	7-842	13
H 842-96	7-842	14
HY 842-272 A	7-842	10
H 844-02 A	7-844	4
HP 844-02 A	7-844/1	3
H 844-03 A	7-844	4
HP 844-03 A	7-844/1	3
HY 844-09	7-844	4
H 844-1	7-742/1	20
	7-742	31
HY 844-1 A	7-742	31
HP 844-1	7-742/1	21
H 844-2 A	7-742/1	22
	7-742	32
H 844-9	7-844	5
	7-844/1	4
HY 844-17	7-741	31
H 844-60	7-844	6
H 844-63	7-844	7
H 844-71	7-844	10
HV 844-71	7-844	10
H 844-72	7-744/7	11
	7-841	16
	7-841	11
H 844-85	7-844	8
H 844-90	7-742/1	23
	7-742	33
H 844-93 A	7-841	8
H 844-93 B	7-742	34
	7-742/1	24
	7-081	20
H 844-96	7-844	6
HP 844-96	7-844/1	15
H 844-98	7-844	9
H 844-100	7-844	5
	7-844/1	4
	7-844	
HP 844-100	7-844	5
	7-844/1	4
	7-844	
H 844-101	7-844	7
	7-844/1	5
H 844-102	7-844	13
	7-844/1	6
H 844-103	7-844	14
	7-844/1	7
HY 844-104	7-741/2	11
H 844-105	7-844	15
	7-844/1	8
H 844-105 A	7-844	15
	7-844/1	8
H 844-110	7-742/1	23
	7-742	33
HV 844-123	7-741/2	12
HY 844-185 A	7-841/1	
	7-841	16
HY 844-186 A	7-841/1	
	7-841	16
HY 844-211 A	7-844	4
HYP 844-211 A	7-844/1	3
HYP 844-903 A	7-844/1	3
HY 851-1	7-081	
HY 851-1 A	7-081	
H 851-1 B	7-081	21
H 851-1 C	7-081	21
H 851-2	7-742	24
	7-741/2	8
	7-742/1	18
H 851-2 A	7-742	24
	7-742/1	18
HY 851-2 A	7-742	24
	7-742/1	18
HY 851-2 B	7-742	24
	7-742/1	18
H 851-4	7-742	
	7-081	22
H 851-4 D	7-742	
	7-081	22
H 851-96 A	7-081	23
HY 851-96 A	7-081	
H 851-98	7-081	24
H 851-98 A	7-081	24
HY 851-302 A	7-742	24
	7-741/2	8
	7-742/1	18
	7-742	24
HY 851-303 A	7-741/2	8
	7-742/1	18
HY 851-304 A	7-742	
HY 851-305 A	7-742	
HY 852-01 A	7-081	25
HY 852-01 B	7-081	25
HG 852-1	7-744	12
H 852-3 A	7-081	26
H 852-67	7-744	13
H 852-68	7-744	14
H 852-71	7-744	15
H 852-72	7-744	16
H 852-73	7-081	27
H 852-76	7-081	28
H 852-78	7-081	29
H 852-81	7-081	30
H 852-88	7-081	30
H 852-92 A	7-744	17
H 852-92 B	7-744	17
H 852-98	7-744	13
HG 852-108	8-982	
H 852-109	8-982	
H 854-2	7-081	31
H 854-2 A	7-081	31
HY 854-2 A	7-081	31
H 854-3	8-622	
HY 854-58	7-081	32
H 854-95	7-081	32
H 854-98	8-622	
HY 861-08	7-842	16
H 861-2	7-842	17
H 861-3	7-841	17
H 861-4	7-841	18
H 861-5	7-841	19
H 861-6 D	7-841	17
HY 861-7	7-841	19
HY 861-13	7-844	16
	7-842	18
HY 861-13 A	7-844	16
	7-841	1
HY 861-13 B	7-844	16
	7-842	18
	7-841	1
HY 861-13 C	7-841/1	
HY 861-13 D	7-841/1	
H 861-14	7-844	17
HP 861-14	7-844/1	9
H 861-17	7-844	18
	7-844/1	10
HV 861-18	7-842	19
HY 861-23	7-841/1	
H 861-58	7-844	19
	7-844/1	11
HY 861-60	7-841/1	
HY 861-60 A	7-841/1	
H 861-73	7-841	20
H 861-74	7-841	21
H 861-79	7-841	22
HY 861-80	7-841	23
HY 861-80 A	7-841	23
HP 861-83	7-742/1	25
HY 861-86	7-842	15
HY 861-86 A	7-842	15
H 861-88	7-842	20
HY 861-90	7-842	21
HY 861-90 A	7-842	21
H 861-94	7-842	22
HY 861-100	7-841/1	
HY 861-235 A	7-841	
HYV 861-235 A	7-841	1
HY 861-236 A	7-841	1
HV 861-236 A	7-841/1	
HY 861-237 A	7-841/1	
HY 861-238 A	7-841/1	
HY 861-239 A	7-961	11
HYP 861-239 A	7-841/1	
HY 861-302 A	7-961	12
HY 861-390 A	7-961	13
H 863-2	7-742/1	26
	7-742	35
	7-844	20
	7-744	18
H 863-2 A	7-081	33
H 863-3	7-742/1	27
	7-742	36
	7-844	21
	7-744	19
	7-081	34
H 863-4	7-844	22
H 863-5	7-844	23
	7-844/1	12
H 863-8	7-844	24
H 863-35	7-844	16
HP 863-9	7-742/1	28
H 863-63	7-844	25
	7-844/1	14
H 863-65	7-844	26
H 863-76	7-844	27
	7-844/1	13
H 863-77	7-844	28

NUMÉROS	SOUS-GROUPE	REPÈRE
HY 863-84	7-844	29
H 863-89	7-844	30
H 863-94	7-742/1	29
	7-742	37
H 863-96	7-742/1	30
	7-742	38
	7-744	20
	7-081	35
HP 863-99	7-742/1	31
HY 863-205 A	7-844	27
	7-844/1	13
HV 871-1	7-741/2	13
HY 912-1	8-932	1
HY 912-1 A	8-932/3	1
HY 912-2 A	8-932/3	1
H 912-5	8-932	4
H 912-6	8-932	4
H 912-9	8-932	4
HY 912-11	8-932/3	2
HY 912-12	8-932/3	3
HY 912-19	8-932/3	6
H 912-52	8-932	5
	8-932/1	5
HY 912-61	8-932/3	5
HY 912-66	8-932/3	4
H 912-73	8-932	6
H 912-74	8-932	6
HY 912-77	8-932	2
	8-932/1	2
HY 912-77 A	8-932/2	1
H 912-79	8-932	3
	8-932/1	3
	8-932/2	2
HY 912-87	8-932	7
HY 912-88	8-932	7
H 912-90	8-932	8
HY 912-92	8-932	2
	8-932/1	2
HY 912-92 A	8-932/2	1
HY 941-1	7-841/1	
HY 941-1 A	7-841/1	
HY 961-7 A	7-844	31
H 961-7	7-741/1	27
	7-844	31
HY 961-51	7-841	24
HY 961-51 A	7-841	24
H 961-81	7-841	25
HY 961-81	7-841	25
H 961-83	7-961	5
HY 961-83	7-961	5
HY 961-84	7-844	
HY 961-86 A	7-961	6
H 961-88 A	7-841	26
H 961-89	7-841	27
H 961-90	7-841	28
H 961-91	7-841	29
H 961-93	7-841	30
H 961-96	7-841	31
HY 961-130	7-844	32
H 981-98	8-981	
HY 981-99	8-981	
HY 981-99 A	8-981	
HY 981-121	7-744	1
H 981-122	8-982	
H 981-123	8-982	
HG 982-59	7-744	
	8-982	
HG 982-64	7-744	
	8-982	
HG 982-83 A	8-982	
HG 982-84	8-982	
HG 982-87	8-982	
HG 982-88	8-982	
HG 982-88 A	8-982	
HG 985-97 A	8-982	
HG 985-99 A	8-982	
HG 987-82	8-982	
HG 987-85	8-982	
HG 987-86 A	8-982	
HG 987-87	8-982	
HG 987-89	8-982	
HG 987-89 A	8-982	•
HG 987-91 A	8-982	
HG 988-2	8-988	
HG 988-74	8-988	
HY 988-74	7-081	36
HG 988-75	8-988	
HG 988-81	8-988	
HG 988-82	8-988	
HG 988-83	8-988	
HY 9312-000	2-312	1

NUMÉROTATION N

NUMÉROS	SOUS-GROUPE	REPÈRE
N 456-137	4-456	16
N 554-1	7-961	2
N 554-76	7-961	8
N 644-131	6-564	16
N 861-7	7-841/1	
N 861-8	7-841/1	

NUMÉROTATION P

NUMÉROS	SOUS-GROUPE	REPÈRE
PD 143-65 A	6-173	9
PD 143-85	6-173	11
PD 143-86	6-173	12
PD 143-88	6-173	10
PD 174-85	6-173	13
	6-174	10
PD 174-86	6-173	15
PD 524-75	5-522/1	13
	5-522/2	13
PY 532-81 A	7-841/1	

NUMÉROS	SOUS-GROUPE	REPÈRE	NUMÉROS	SOUS-GROUPE	REPÈRE	NUMÉROS	SOUS-GROUPE	REPÈRE	NUMÉROS	SOUS-GROUPE	REPÈRE
NUMÉROTATION U											
U 50-265	2-532	3	U 50-274	2-533	10	U 50-280	2-533	15	U 50-281	2-533	2
U 50-266	2-532	4									
NUMÉROTATION ZC											
ZC 9000 275 U	1-001		ZC 9089 230 U	1-334	26		4-456	18		4-373	15
ZC 9001 015 U	7-842		ZC 9089 448 U	1-333	27		5-512		ZC 9380 938 U	4-373/1	28
ZC 9001 217 U	5-512		ZC 9089 981 U	1-333	28		7-742			4-373/2	22
	1-334	34	ZC 9118 031 U	3-442/1	35	ZC 9233 400 U	7-742/1			4-373	16
ZC 9001 352 U	3-441	15	ZC 9118 300 U	4-314	7		7-842		ZC 9380 939 U	4-373/1	29
	4-314	24	ZC 9132 690 U	7-841/1			7-844			4-373/2	21
ZC 9002 950 U	1-331	32	ZC 9132 691 U	7-841/1			7-844/1			4-373	17
ZC 9003 684 U	5-512		ZC 9132 741 U	7-841/1			7-741/2	18	ZC 9380 945 U	4-373/1	30
ZC 9003 732 U	5-512		ZC 9151 478 U	3-432	17	ZC 9292 281 U	7-081			4-373/2	25
ZC 9003 733 U	5-512			7-844	33		8-622		ZC 9384 032 U	4-373	18
ZC 9010 530 U	1-343	16	ZC 9210 018 U	7-844/1		ZC 9295 502 U	7-961	10	ZC 9384 033 U	4-373	19
ZC 9011 757 U	4-314	8		7-841/1			8-932	14	ZC 9384 034 U	4-373	20
ZC 9030 189 U	2-312	8	ZC 9215 009 U	7-841/1		ZC 9298 748 U	8-932/1	14	ZC 9384 035 U	4-373	21
ZC 9030 795 U	4-456	12	ZC 9215 075 U	7-844	16		8-932/2	7	ZC 9408 633 U	1-343	17
ZC 9062 306 U	7-841/1		ZC 9216 053 U	6-564	8	ZC 9308 398 U	3-432	38	ZC 9409 506 U	1-331	34
ZC 9062 400 U	7-962		ZC 9224 192 U	7-844	34	ZC 9309 637 U	3-432	29	ZC 9409 507 U	1-331	35
ZC 9062 419 U	7-962		ZC 9224 199 U	7-844	35	ZC 9329 600 U	6-235	7	ZC 9411 016 U	4-451/1	10
ZC 9088 066 U	3-442	18		8-932	10	ZC 9329 610 U	6-235	8	ZC 9411 017 U	4-451/1	12
ZC 9088 067 U	3-442	19	ZC 9224 415 U	8-932/1	10	ZC 9330 193 U	5-521	3	ZC 9426 905 U	3-432	19
ZC 9088 090 U	1-333	25		8-932/2	3	ZC 9354 076 U	3-432	22	ZC 9426 959 U	3-412	7
ZC 9088 106 U	3-441	26		8-932	11	ZC 9354 077 U	3-432	23	ZC 9426 996 U	3-413	8
ZC 9088 107 U	3-443	15	ZC 9232 793 U	8-932/1	11		4-373	12	ZC 9426 997 U	3-413	7
ZC 9088 264 U	3-441	36		8-932/2	4	ZC 9380 464 U	4-373/1	25	ZC 9427 031 U	3-412	9
ZC 9088 512 U	1-333	26		8-932	12		4-373/2	19	ZC 9427 040 U	4-453/1	30
ZC 9088 539 U	3-416	12	ZC 9232 888 U	8-932/1	12		4-373	13		4-453/2	27
	3-426	10		8-932/2	5	ZC 9380 465 U	4-373/1	26	ZC 9427 041 U	4-453/1	33
ZC 9088 658 U	1-331	33		5-522	7		4-373/2	18		4-453/2	29
	6-133	16	ZC 9232 932 U	5-522/1	10		3-441	25	ZC 9427 050 U	3-413	6
ZC 9088 867 U	4-451/1	21		7-842			3-442	20	ZC 9427 068 U	3-412	10
ZC 9089 048 U	3-443	6		8-932	13	ZC 9380 683 U	4-373	14	ZC 9427 082 U	3-412	6
ZC 9089 071 U	4-314	11	ZC 9233 163 U	8-932/1	13		4-373/1	27	ZC 9427 084 U	3-432	19
				8-932/2	6		4-373/2	20			

INDEX *(suite)*

NUMÉROS	SOUS-GROUPE	REPÈRE
ZC 9427 085 U	3-432	19
ZC 9427 088 U	3-412	18
ZC 9427 089 U	3-412	18
ZC 9427 106 U	3-412	21
ZC 9427 121 U	3-412	11
ZC 9427 122 U	3-412	12
ZC 9427 124 U	3-413	18
ZC 9427 126 U	3-413	19
ZC 9427 127 U	3-413	19
ZC 9427 137 U	3-443	4
ZC 9427 138 U	3-443	4
ZC 9427 146 U	3-412	8
ZC 9427 155 U	3-443	7
ZC 9427 183 U	3-416	7
ZC 9427 235 U	3-412	13
ZC 9427 239 U	3-412	14
ZC 9435 084 U	4-453/1	41
	4-453/2	31
ZC 9438 307 U	4-451/1	9
ZC 9438 314 U	4-451/1	3
ZC 9438 358 U	4-453/1	28
	4-453/2	19
ZC 9438 510 U	4-451/1	6
ZC 9438 511 U	4-451/1	7
ZC 9438 516 U	4-451/1	13
ZC 9438 586 U	4-451/1	5
ZC 9438 606 U	4-451/1	17
ZC 9438 607 U	4-451/1	17
ZC 9438 608 U	4-451/1	8
ZC 9438 630 U	4-451/1	17
ZC 9438 656 U	4-451	7
ZC 9438 658 U	4-451	18
ZC 9438 770 U	4-451/1	4
ZC 9440 478 U	4-451	14
ZC 9440 482 U	4-451	20
ZC 9440 491 U	4-451	23
ZC 9440 495 U	4-451	25
ZC 9440 496 U	4-451	26
ZC 9440 497 U	4-451	24
ZC 9440 498 U	4-451	4
ZC 9440 513 U	4-451	16
ZC 9440 516 U	4-451	17
ZC 9440 531 U	4-451	15
ZC 9441 176 U	3-413	14
ZC 9441 177 U	4-413	3
ZC 9441 178 U	3-413	10
ZC 9441 179 U	3-413	11
ZC 9441 180 U	3-413	11
ZC 9441 181 U	3-413	9
ZC 9441 182 U	3-413	17
ZC 9441 183 U	3-413	4
ZC 9441 184 U	3-413	2
ZC 9441 186 U	3-413	21
ZC 9441 187 U	3-413	20
ZC 9441 188 U	3-413	22
ZC 9441 189 U	3-413	23
ZC 9441 190 U	3-413	5
ZC 9441 217 U	3-412	9
ZC 9441 218 U	3-412	9
ZC 9441 225 U	4-373	22
ZC 9441 229 U	4-373	23
ZC 9441 306 U	4-373	24
ZC 9441 332 U	4-451/1	15
ZC 9441 421 U	4-373	23
ZC 9441 424 U	4-373	22
ZC 9441 443 U	4-373	25
ZC 9441 444 U	4-373	25
ZC 9441 445 U	4-373	25
ZC 9441 446 U	4-373	25
ZC 9441 517 U	4-451/1	14
ZC 9441 628 U	3-432	19
ZC 9441 773 U	4-453/5	10
ZC 9441 775 U	4-453/5	11
ZC 9451 570 U	1-334	27
	2-312	9
ZC 9461 116 U	1-334	28
ZC 9461 295 U	3-441	34
ZC 9461 681 U	1-334	28
ZC 9479 090 U	6-133	17
ZC 9490 418 U	1-334	27
ZC 9490 577 U	2-312	12
ZC 9490 835 U	2-312	6
ZC 9492 027 U	1-331	37
ZC 9492 073 U	2-312	10
ZC 9493 108 U	1-331	25
ZC 9500 201 U	1-334	29
ZC 9500 207 U	1-331	41
ZC 9500 613 U	1-334	30
ZC 9500 837 U	1-331	42
ZC 9501 475 U	1-334	31
ZC 9502 895 U	1-343	19
ZC 9506 287 U	1-333	30
ZC 9506 294 U	1-333	31
ZC 9506 297 U	1-333	32
ZC 9506 299 U	1-333	33
ZC 9506 348 U	1-334	32
ZC 9506 395 U	1-333	34
ZC 9506 396 U	1-333	35
ZC 9507 255 U	1-333	32
ZC 9507 506 U	1-333	36
ZC 9507 510 U	1-333	29
ZC 9507 538 U	1-333	37
ZC 9507 539 U	1-333	38
ZC 9507 576 U	1-333	39
ZC 9507 577 U	1-333	13
ZC 9507 585 U	1-333	40
ZC 9507 592 U	1-333	10
ZC 9507 597 U	1-331	43
ZC 9507 600 U	1-333	13
ZC 9507 604 U	1-333	13
ZC 9508 225 U	1-343	20
ZC 9508 230 U	1-343	21
ZC 9508 236 U	1-343	22
ZC 9508 239 U	1-343	23
ZC 9508 240 U	1-331	44
ZC 9508 324 U	1-331	45
	1-343	14
ZC 9508 407 U	1-343	24
ZC 9508 440 U	1-343	29
ZC 9508 512 U	1-343	25
	4-373	26
	4-373/1	31
ZC 9508 872 U	1-333	31
ZC 9515 340 U	1-334	33
ZC 9515 877 U	2-312	11
ZC 9518 023 U	1-331	46
ZC 9518 024 U	1-331	47
ZC 9540 258 U	4-314	3
ZC 9540 556 U	4-314	18
ZC 9540 565 W	4-314	19
ZC 9543 360 U	4-314	13
ZC 9550 887 U	4-453/1	2
	4-453/2	2
ZC 9550 901 U	4-453/4	9
ZC 9550 908 U	4-453/1	20
	4-453/2	12
ZC 9550 909 U	4-453/1	27
	4-453/2	18
ZC 9550 910 U	4-453/1	26
	4-453/2	17
ZC 9550 912 U	4-453/1	29
	4-453/2	20
ZC 9550 917 U	4-453/1	25
	4-453/2	16
ZC 9550 919 W	4-453/1	18
	4-453/2	23
ZC 9586 354 U	1-331	48
ZC 9590 102 U	6-174	4
		7
ZC 9592 248 U	6-174	6
ZC 9595 386 U	6-175	9
ZC 9595 409 U	6-174	5
ZC 9601 343 U	3-441	10
ZC 9601 843 U	3-442/1	13
ZC 9601 848 U	3-442/1	14
ZC 9601 849 U	3-442/1	15
ZC 9601 850 U	3-442/1	16
ZC 9601 853 U	3-442/1	17
ZC 9601 876 U	3-443	8
ZC 9601 877 U	3-443	9
ZC 9601 924 U	3-442/1	5
ZC 9601 946 U	3-443	14
ZC 9601 975 U	3-442/1	18
ZC 9601 976 U	3-442/1	19
ZC 9601 978 U	3-442/1	20
ZC 9601 980 U	3-442/1	21
ZC 9601 981 U	3-442/1	22
ZC 9602 003 U	3-442/1	7
ZC 9602 004 U	3-442/1	9
ZC 9602 006 U	3-442/1	10
ZC 9602 009 U	3-442/1	23
ZC 9602 033 U	3-441	16
ZC 9602 046 U	3-443	10
ZC 9602 048 U	3-443	11
ZC 9602 049 U	3-442/1	8
ZC 9602 052 U	3-443	12
ZC 9602 053 U	3-442	16
ZC 9602 054 U	3-442	16
ZC 9602 055 U	3-442/1	24
ZC 9602 056 U	3-442/1	25
ZC 9602 057 U	3-442/1	26
ZC 9602 068 U	3-442/1	6
ZC 9602 098 U	3-442/1	27
ZC 9602 116 U	3-442	16
ZC 9602 133 U	3-441	17
ZC 9602 135 U	3-442/1	28
ZC 9602 136 U	3-442/1	29
ZC 9602 137 U	3-442/1	30
ZC 9602 165 U	3-442/1	31
ZC 9602 322 U	3-442/1	32
ZC 9602 345 U	3-442/1	33
ZC 9603 218 U	3-441	9
ZC 9603 221 U	3-441	33
ZC 9604 109 U	3-443	3
ZC 9604 110 U	3-443	3
ZC 9604 129 U	3-441	19

INDEX *(suite)*

NUMÉROS	SOUS-GROUPE	REPÈRE
ZC 9604 130 U	3-441	18
ZC 9604 293 U	3-441	14
ZC 9604 295 U	3-441	13
ZC 9604 312 U	3-441	2
ZC 9611 001 U	4-451	30
ZC 9612 001 U	8-932	15
	8-932/1	15
	8-932/2	8
ZC 9612 512 U	1-331	49
ZC 9612 540 U	3-416	8
	3-426	7
ZC 9612 541 U	3-416	9
ZC 9612 543 U	3-441	24
	3-442	21
ZC 9612 606 U	3-422	6
ZC 9612 645 U	1-343	26
ZC 9613 682 W	7-961	
ZC 9614 004 U	4-373/1	42
	4-373/2	6
	6-642	38
ZC 9614 010 U	6-564	
ZC 9614 011 U	4-373/2	7
ZC 9614 036 U	6-235	10
ZC 9614 038 U	4-453/1	38
	4-453/2	34
	6-235	11
	6-642	39
ZC 9614 053 U	6-642	37
ZC 9614 054 W	4-453/1	17
ZC 9614 070 U	6-235	9
ZC 9614 074 U	6-642	37
ZC 9614 540 U	5-512	
ZC 9614 541 U	5-512	
ZC 9614 542 U	5-512	
ZC 9614 543 U	5-512	
ZC 9614 544 U	5-512	
ZC 9615 025 U	6-133	
ZC 9615 050 U	3-432	35
ZC 9615 054 W	4-453/2	22
	4-453/3	19
ZC 9615 186 U	3-432	25
ZC 9615 520 U	3-432/1	13
ZC 9615 712 U	8-988	
ZC 9615 775 U	6-182	
ZC 9615 777 U	6-182	
ZC 9615 791 U	5-541/2	14
ZC 9615 806 U	2-532/1	
ZC 9616 008 U	6-133	
ZC 9616 094 U	3-442/1	34
ZC 9616 194 W	6-133	
ZC 9617 256 U	4-373	30
	4-373/1	24
ZC 9619 008 U	1-343	27
ZC 9619 052 U	4-451	21
	4-451/1	11
ZC 9619 089 U	6-642	
ZC 9619 105 U	6-182	
ZC 9619 122 U	6-642	
ZC 9619 123 U	3-432/1	12
ZC 9619 133 W	4-456	24
ZC 9619 162 U	3-432/1	12
ZC 9619 163 U	3-432	25
ZC 9619 167 U	3-432/1	18
ZC 9619 764 U	8-932	16
	8-932/1	16
ZC 9619 839 U	7-081	
ZC 9620 006 U	3-422	7
ZC 9620 007 U	3-422	8
ZC 9620 054 U	3-416	10
	3-426	6
ZC 9620 103 U	1-121	22
ZC 9620 272 U	1-333	27
ZC 9620 286 U	1-333	41
ZC 9620 304 U	1-333	38
ZC 9620 522 U	1-121	23
ZC 9621 012 U	3-432	32
	3-432/1	25
ZC 9621 016 U	3-432	34
ZC 9621 017 U	3-443	13
ZC 9621 143 U	3-432	34
ZC 9621 151 W	3-426	8
ZC 9621 951 U	8-622	
ZC 9622 556 Z	7-841/1	
ZC 9622 814 U	1-331	36
ZC 9624 003 U	8-982	
ZC 9624 004 U	8-982	
ZC 9639 500 U	8-932/2	11
ZC 9650 133 U	8-622	
ZC 9650 137 U	8-622	
ZC 9650 139 U	8-622	
ZC 9650 147 U	8-622	
ZC 9701 854 U	2-533	16
ZC 9704 216 U	5-522	18
	5-522/1	19
	5-522/2	21
ZC 9704 518 U	5-522	17
	5-522/1	20
	5-522/2	22
ZC 9706 529 U	5-541	5
ZC 9706 604 U	5-512	
ZC 9706 639 U	5-512	
ZC 9706 715 U	5-512	
ZC 9706 717 U	5-512	
ZC 9706 722 U	5-512	
ZC 9706 727 U	5-512	
ZC 9706 729 U	5-512	
ZC 9706 734 U	5-512	
ZC 9706 736 U	5-512	
ZC 9706 741 U	5-512	
ZC 9706 742 U	5-512	
ZC 9706 743 U	5-512	
ZC 9706 749 U	5-512	
ZC 9706 750 U	5-512	
ZC 9706 752 U	5-512	
ZC 9712 434 U	5-512	
ZC 9722 429 U	5-512	
ZC 9723 238 U	5-521	
ZC 9732 104 U	6-642	24
ZC 9802 483 U	8-932	17
	8-932/1	17
	8-932/2	9
	8-932/3	9
ZC 9802 487 U	8-932	18
	8-932/1	18
	8-932/2	10
ZC 9802 943 U	7-081	
ZC 9803 434 U	7-741/2	19
ZC 9804 104 U	6-642	22
ZC 9805 008 U	7-841/1	
ZC 9805 009 U	7-841/1	
ZC 9805 461 U	7-741/2	20
ZC 9805 463 U	7-741/2	17
ZC 9805 464 U	7-741/2	17
ZC 9806 250 U	7-741/2	21
ZC 9806 251 U	7-741/2	22
ZC 9806 743 U	7-741/1	28
ZC 9806 741 U	7-741/1	30
ZC 9810 130 U	7-961	9
ZC 9811 178 U	7-741/2	23
ZC 9858 103 U	5-512	
ZC 9858 106 U	5-512	

NUMÉROTATION 5 000 000

5 400 657 U	5-511		5 400 816 X	4-453/5	1	5 401 166 B	1-112	22	5 401 452 K	8-988	
5 400 815 L	4-453/5	1	5 400 817 H	4-453/5	8	5 401 264 S	4-453/2	4	5 401 455 T	8-988	

INDEX *(suite)*

NUMÉROS	SOUS-GROUPE	REPÈRE
5 401 457 P	8-988	
5 401 634 N	8-988	
5 401 635 Z		
5 401 853 U	3-432	7
5 401 854 E	3-432	8
5 401 855 R	3-432/1	4
5 403 075 B	1-121	21
5 403 192 Y	8-988	
5 403 196 S	5-521/2	3
5 403 436 A	5-522	2
	5-522/1	2
	5-522/2	2
5 405 105 S	4-453/5	7
5 405 571 G	8-932/3	6
5 409 923 L	8-932/3	1
5 409 924 X	8-932/3	1
5 409 963 W	4-373/2	13
5 409 967 P	4-373/2	4
5 409 968 A	4-373/2	5
5 409 970 X	4-373/2	12
5 410 072 F	3-413	13
5 410 073 S	3-413	13
5 410 074 C	3-413	16
5 410 385 H	5-541/1	12
	5-541/2	11
5 410 472 D	6-182	12
5 411 192 E	1-231	22
5 411 193 R	2-171	3
5 411 350 X	4-453/5	6
5 411 512 H	1-231	21
5 411 580 X	1-343	6
5 411 619 W	4-453/1	19
	4-453/2	24
	4-453/3	20
5 411 678 M	1-343	28
5 411 956 J	4-453/1	37
	4-453/2	33
	4-453/3	
5 412 142 F	5-512	
5 412 143 S	5-512	
5 412 151 T	6-182	17
5 412 190 C	1-231	22
5 412 276 M	5-512	
5 412 362 X	6-564	17
	6-642	13
5 412 367 R	4-456	19
5 412 392 Y	8-932/1	1
5 412 393 J	8-932/1	1
5 412 394 V	8-932/1	7
5 412 395 F	8-932/1	7
5 412 822 X	5-571	
5 413 085 F	4-453/3	11
5 413 305 X	4-453/2	26
	4-453/3	18
5 413 322 G	8-932/1	23
	8-932/3	8
5 413 336 J	8-932	9
5 413 957 J	8-932/1	8
5 413 958 V	8-932/1	9
5 414 777 X	2-533/2	3
5 414 778 H	2-533/2	7
5 415 739 D	2-532/1	1
5 415 740 P	2-532/1	21
5 415 741 A	2-532/1	23
5 415 742 L	2-532/1	22
5 415 743 X	1-231	6
5 415 745 U	1-114	1
5 415 827 Z	5-512	
5 415 828 K	5-512	
5 416 494 K	4-453/1	22
	4-453/2	14
5 416 801 X	4-453/3	17
5 416 829 B	1-112	2
5 416 832 J	1-121	6
5 416 833 V	1-121	6
5 416 834 F	1-114	2
5 416 835 S	1-001	
5 416 836 C	1-001	
5 417 533 D	4-373/2	8
5 417 534 P	3-432/1	17
5 417 757 N	5-541/2	4
5 418 102 N	6-235	3
5 418 111 L	1-112	25
5 418 112 X	1-112	26
5 418 116 R	2-532/1	5
5 418 190 V	1-123	15
5 418 325 M	6-642	25
5 418 498 T	1-334	35
5 419 455 V	2-533/2	14
5 419 456 F	2-533/2	11
5 419 462 W	2-533/2	16
5 419 947 T	1-331	16
5 420 459 H	8-932/1	6
	8-932/2	7
5 420 487 M	5-512	
5 420 488 Y	5-512	
5 421 036 E	4-454	18
5 421 151 E	8-988	
5 421 152 R	8-988	
5 421 253 N	7-081	20
	7-742	34
	7-841	8
	7-844	12
5 421 550 S	7-841	2
5 423 370 Z	2-533/1	11
	2-533/2	10
5 424 301 U	1-222	1
5 424 302 E	1-222	23
5 424 306 Y	1-222	12
5 424 307 J	1-222	
5 424 308 V	1-114	42
5 424 331 V	1-121	7
5 424 691 H	2-533/1	13
	2-533/2	12
5 424 932 C	1-114	2
5 424 934 Z	1-114	2
5 425 975 P	2-532	25
5 426 928 Y	7-841	2
5 427 665 J	6-642	19
5 429 421 W	7-841	3
5 429 422 G	7-841	4
5 430 262 M	2-533/2	13
5 431 404 A	3-432	10
5 431 405 L	3-432	22
5 431 406 X	3-432	10
	3-432/1	9
6 431 407 H	3-432	22
	3-432/1	8